ТИПОВЫЕ КОНСТРУКЦИИ, ИЗДЕЛИЯ
И УЗЛЫ ЗДАНИЙ И СООРУЖЕНИЙ

СЕРИЯ 3.501.1-146
ПРОЛЕТНЫЕ СТРОЕНИЯ СБОРНЫЕ ЖЕЛЕЗОБЕТОННЫЕ ДЛИНОЙ ОТ 2,95 ДО 16,5м ДЛЯ ЖЕЛЕЗНОДОРОЖНЫХ МОСТОВ

ВЫПУСК I
БАЛКИ ПРОЛЕТНЫХ СТРОЕНИЙ
АЛЬБОМ 1
РАБОЧИЕ ЧЕРТЕЖИ

Отпечатано
в Новосибирском филиале ЦИТП
630006, г. Новосибирск, ул. Лазарева 33/1

Выдано в печать "23" IV 1990 г.
Заказ 1-674 Тираж 1000

ТИПОВЫЕ КОНСТРУКЦИИ, ИЗДЕЛИЯ
И УЗЛЫ ЗДАНИЙ И СООРУЖЕНИЙ

СЕРИЯ 3.501.1-146
ПРОЛЕТНЫЕ СТРОЕНИЯ СБОРНЫЕ ЖЕЛЕЗОБЕТОННЫЕ ДЛИНОЙ ОТ 2,95 ДО 16,5м ДЛЯ ЖЕЛЕЗНОДОРОЖНЫХ МОСТОВ

ВЫПУСК I
БАЛКИ ПРОЛЕТНЫХ СТРОЕНИЙ
АЛЬБОМ 1
РАБОЧИЕ ЧЕРТЕЖИ

Разработаны
Ленгипротрансмостом
Минтрансстроя

Главный инженер института — А.К.Васин

Начальник отдела типового проектирования — С.С.Ткаченко

Главный инженер проекта — В.М.Пашковский

Утверждены указанием МПС от 26.07.89 N Г-1976у для применения в проектах для строительства новых железнодорожных линий и вторых путей и введены в действие с 01.01.90г.

Обозначение	Наименование	Стр.
3.501.1-146.1 ДБ.0	Детали бортиков и диафрагм	5
3.501.1-146.1 ДД.0	Армирование диафрагм	6
3.501.1-146.1 ДП.0	Детали отгибов и стыковочных петель	7
3.501.1-146.1 ДК.0	Дополнительное армирование на кривых	9
3.501.1-146.1 МБ.0	Маркировку балок	10
3.501.1-146.1 ВС.0	Выборка стали	11
3.501.1-146.1 ИБ.0	Изоляция балок	15
	Балка ребристого пролетного строения	
3.501.1-146.1 Б165.00.00	длиной 16,5м (Б165)	16
3.501.1-146.1 Б165.00.00СБ	длиной 16,5м (Б165) Сборочный чертеж	19
3.501.1-146.1 Б143.00.00	длиной 14.3м (Б143)	22
3.501.1-146.1 Б143.00.00СБ	длиной 14.3м (Б143) Сборочный чертеж	25
3.501.1-146.1 Б135.00.00	длиной 13,5м (Б135)	28
3.501.1-146.1 Б135.00.00СБ	длиной 13,5м (Б135) Сборочный чертеж	31
3.501.1-146.1 Б122.00.00	длиной 12,2м (Б122)	34
3.501.1-146.1 Б122.00.00СБ	длиной 12.2м (Б122) Сборочный чертеж	37
3.501.1-146.1 Б115.00.00	длиной 11,5м (Б115)	40
3.501.1-146.1 Б115.00.00СБ	длиной 11.5м (Б115) Сборочный чертеж	43
3.501.1-146.1 Б98.00.00	длиной 9,85м (Б98)	46
3.501.1-146.1 Б98.00.00СБ	длиной 9,85м (Б98) Сборочный чертеж	49
3.501.1-146.1 Б93.00.00	длиной 9.3м (Б93)	52
3.501.1-146.1 Б93.00.00СБ	длиной 9,3м (Б93) Сборочный чертеж	55
	Балка пролетного строения с пониженной строительной высотой (плитная)	
3.501.1-146.1 БП165.00.00	длиной 16.5м (БП165)	58
3.501.1-146.1 БП165.00.00СБ	длиной 16,5м (БП165) Сборочный чертеж	61
3.501.1-146.1 БП143.00.00	длиной 14.3м (БП143)	64
3.501.1-146.1 БП143.00.00СБ	длиной 14.3м (БП143) Сборочный чертеж	67

Нач.отд.	Ткаченко		3.501.1-146.1
Н.контр.	Миронова		
ГИП	Пашковский		Содержание
Рук.гр.	Акулова		Стадия Р; Лист 1; Листов 3; Ленгипротрансмост

Обозначение	Наименование	Стр.
3.501.1-146.1 БП135.00.00	длиной 13,5 м (БП135)	70
3.501.1-146.1 БП135.00.00СБ	длиной 13,5 м (БП135) Сборочный чертеж	73
3.501.1-146.1 БП122.00.00	длиной 12,2м (БП122)	76
3.501.1-146.1 БП122.00.00СБ	длиной 12,2м (БП122) Сборочный чертеж	79
3.501.1-146.1 БП115.00.00	длиной 11,5м (БП115)	82
3.501.1-146.1 БП115.00.00СБ	длиной 11,5м (БП115) Сборочный чертеж	85
3.501.1-146.1 БП98.00.00	длиной 9,85м (БП98)	88
3.501.1-146.1 БП98.00.00СБ	длиной 9,85м (БП98) Сборочный чертеж	91
3.501.1-146.1 БП93.00.00	длиной 9,3м (БП93)	94
3.501.1-146.1 БП93.00.00СБ	длиной 9,3м (БП93) Сборочный чертеж	97
3.501.1-146.1 БП77.00.00	длиной 7,7м (БП77)	100
3.501.1-146.1 БП77.00.00СБ	длиной 7,7м (БП77) Сборочный чертеж	103
3.501.1-146.1 БП73.00.00	длиной 7,3м (БП73)	106
3.501.1-146.1 БП73.00.00СБ	длиной 7,3м (БП73) Сборочный чертеж	109
3.501.1-146.1 БП60.00.00	длиной 6,0м (БП60)	112

Обозначение	Наименование	Стр.
3.501.1-146.1 БП60.00.00СБ	длиной 6,0м (БП60) Сборочный чертеж	115
3.501.1-146.1 БП53.00.00	длиной 5,3м (БП53)	117
3.501.1-146.1 БП53.00.00СБ	длиной 5,3м (БП53) Сборочный чертеж	120
3.501.1-146.1 БП50.00.00	длиной 5,0м (БП50)	122
3.501.1-146.1 БП50.00.00СБ	длиной 5,0м (БП50) Сборочный чертеж	125
3.501.1-146.1 БП40.00.00	длиной 4,0м (БП40)	127
3.501.1-146.1 БП40.00.00СБ	длиной 4,0м (БП40) Сборочный чертеж	130
3.501.1-146.1 БП29.00.00	длиной 2,95 (БП29)	132
3.501.1-146.1 БП29.00.00СБ	длиной 2,95 (БП29) Сборочный чертеж	134
	Балка внутренняя пролетного строения с пониженной строительной высотой (плитная)	
3.501.1-146.1 БПД165.00.00	длиной 16,5м (БПД 165)	136
3.501.1-146.1 БПД165.00.00СБ	длиной 16,5м (БПД 165) Сборочный чертеж	137
3.501.1-146.1 БПД135.00.00	длиной 13,5м (БПД 135)	140
3.501.1-146.1 БПД13500.00СБ	длиной 13,5м (БПД 135) Сборочный чертеж	141

Обозначение	Наименование	Стр.
3.501.1-146.1 БПД115.00.00	длиной 11.5м (БПД115)	144
3.501.1-146.1 БПД115.00.00СБ	длиной 11,5м (БПД115) Сборочный чертеж	145
3.501.1-146.1 БПД93.00.00	длиной 9.3м (БПД93)	148
3.501.1-146.1 БПД93.00.00СБ	длиной 9.3м (БПД93) Сборочный чертеж	149
3.501.1-146.1 БПД73.00.00	длиной 7.3 м (БПД73)	152
3.501.1-146.1 БПД73.00.00СБ	длиной 7.3м (БПД73) Сборочный чертеж	153
3.501.1-146.1 БПД60.00.00	длиной 6.0м (БПД60)	156
3.501.1-146.1 БПД60.00.00СБ	длиной 6.0м (БПД60) Сборочный чертеж	157
3.501.1-146.1 БПД50.00.00	длиной 5.0м (БПД50)	159
3.501.1-146.1 БПД50.00.00СБ	длиной 5.0м (БПД50) Сборочный чертеж	160
	балка внутренняя ребристого пролетного строения	
3.501.1-146.1 БД165.00.00	длиной 16,5м (БД165)	162
3.501.1-146.1 БД165.00.00СБ	длиной 16,5м (БД165) Сборочный чертеж	163
3.501.1-146.1 БД135.00.00	длиной 13,5м (БД135)	166
3.501.1-146.1 БД135.00.00СБ	длиной 13,5м (БД135) Сборочный чертеж	167

Обозначение	Наименование	Стр.
3.501.1-146.1 БД115.00.00	длиной 11.5м (БД115)	170
3.501.1-146.1 БД115.00.00СБ	длиной 11,5м (БД115) Сборочный чертеж	171
3.501.1-146.1 БД93.00.00	длиной 9,3м (БД93)	174
3.501.1-146.1 БД93.00.00СБ	длиной 9,3м (БД93) Сборочный чертеж	175
3.501.1-146.1 П.00.00	Плита тротуарная (П)	178
3.501.1-146.1 П.00.00СБ	Плита тротуарная (П) Сборочный чертеж	179
3.501.1-146.1 СП1...СП11.0	Сетка арматурная СП1..СП11 плиты тротуарной	180
3.501.1-146.1 В1.0	Блок перекрывающий В1	181
3.501.1-146.1 В2.0	Блок перекрывающий В2	181
3.501.1-146.1 СВ1.0	Сетка арматурная СВ1 блока перекрывающего В1	182
3.501.1-146.1 СВ2.0	Сетка арматурная СВ2 блока перекрывающего В2	182

Инв. № подл. | Подпись и дата | Взам. инв. №

Продольный бортик балки

на прямой

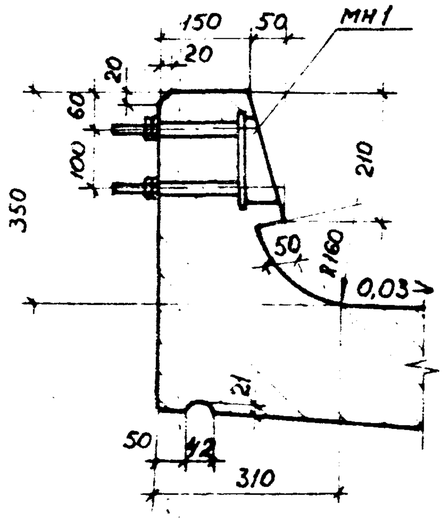

на кривой

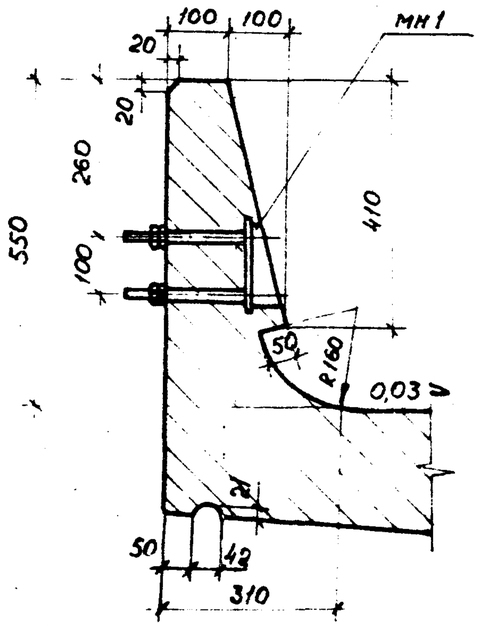

Концевой участок плиты балки

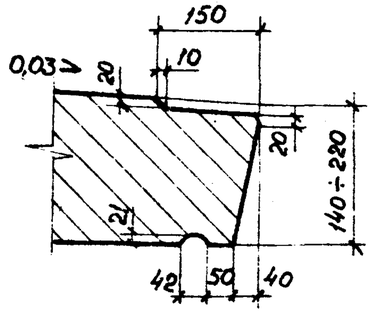

Поперечный бортик балки

3 - 3

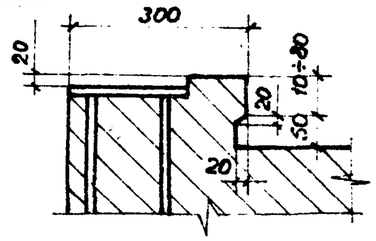

4 - 4

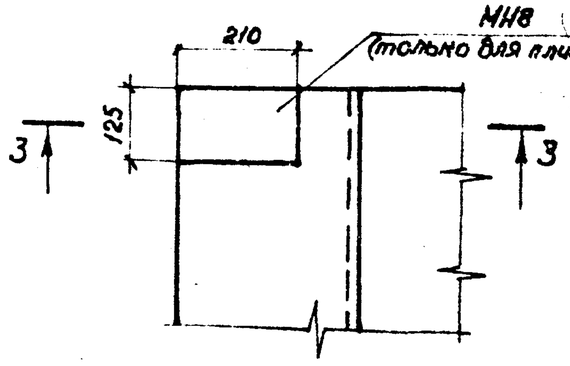

Диафрагма

1 - 1

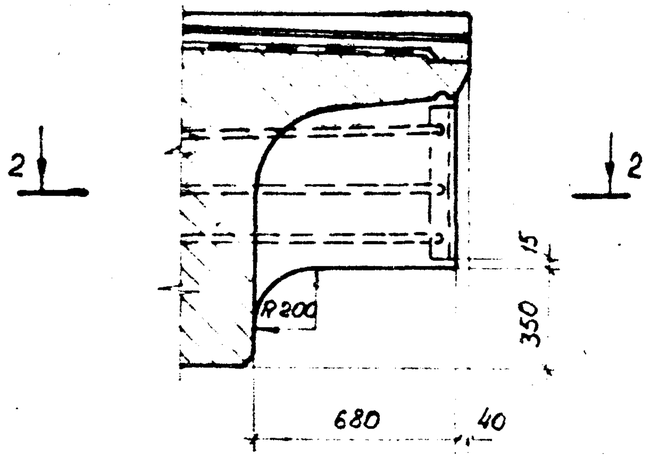

2 - 2

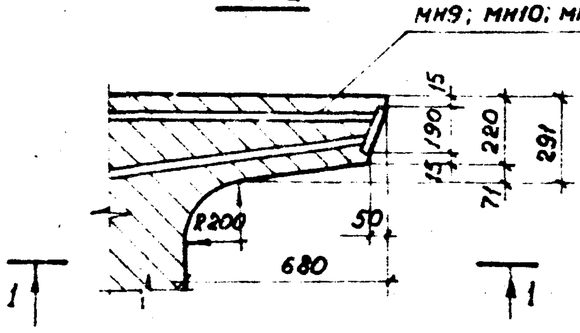

				3.501.1-146.1 ДБ.0	
Нач. отд.	Ткаченко			Детали бортиков и диафрагм	Стадия: Р; Масса: —; Масштаб: 1:10, 1:20
Н. контр.	Миронова				Лист; Листов 1
ГИП.	Пашковский				
Рук. гр.	Якунова				
Вед. инж.	Панина		06.85		Ленгипротрансмост
Инженер	Полякова				

Инв. № подл. | Подпись и дата | Взам. инв. №

1–1

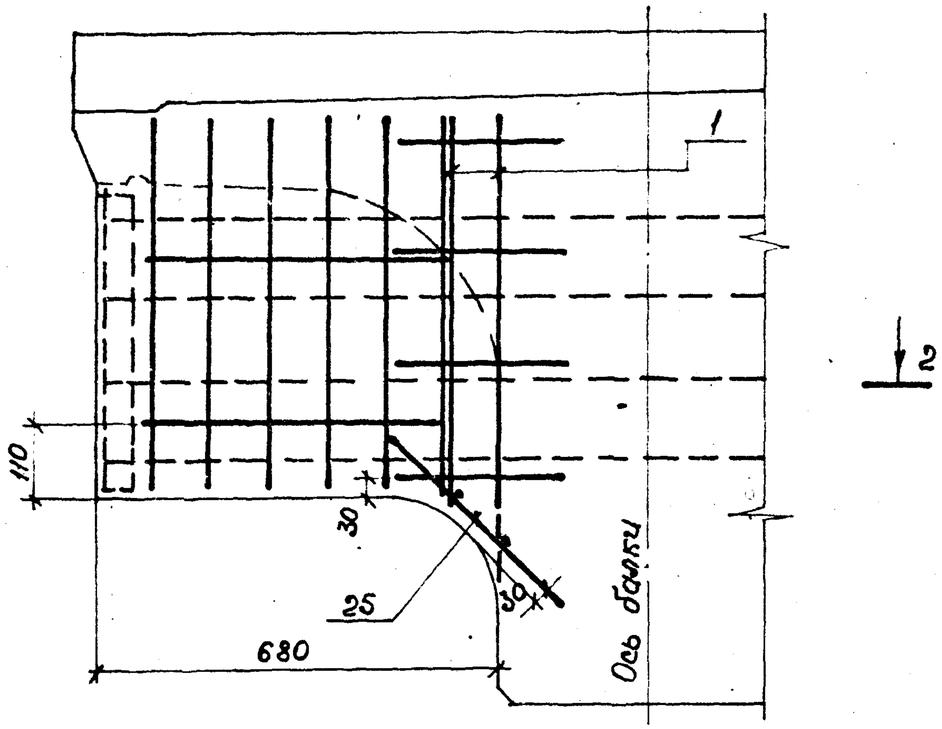

2–2

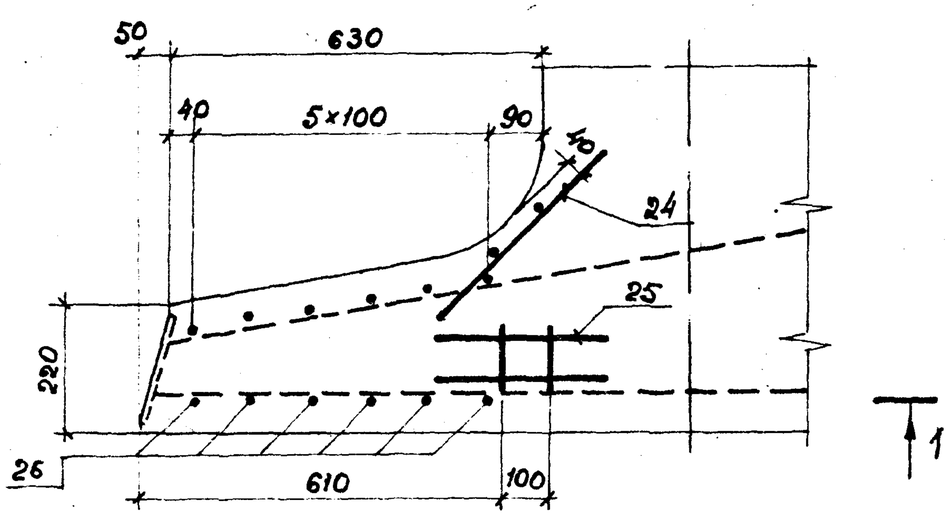

№ поз.	Марка балки	Марка сетки
24*	Б165	С 235
	Б143, Б135	С 236
	Б122, Б115	С 237
	Б98, Б93	С 238
25	Б165 ÷ Б93	С 201
26	Б165	С 270
	Б143, Б135	С 271
	Б122, Б115	С 272
	Б98, Б93	С 273

* Поз. 1-23 см. схемы расположения сеток на сборочных чертежах балок.

				3.501.1-146.1	ДД.0
				Армирование диафрагм	Стадия: Р; Масса: —; Масштаб: 1:10; Лист; Листов 1
Нач.отд.	Ткаченко				Ленгипротрансмост
Н.контр.	Миронова				
ГИП	Пашковский				
Рук.гр.	Акулова				
Вед.инж.	Пакина		06.87		
Инженер	Полякова				

Инв.№ подл. | Подпись и дата | Взам.инв.№

Анкеровка стержней

Детали отгибов

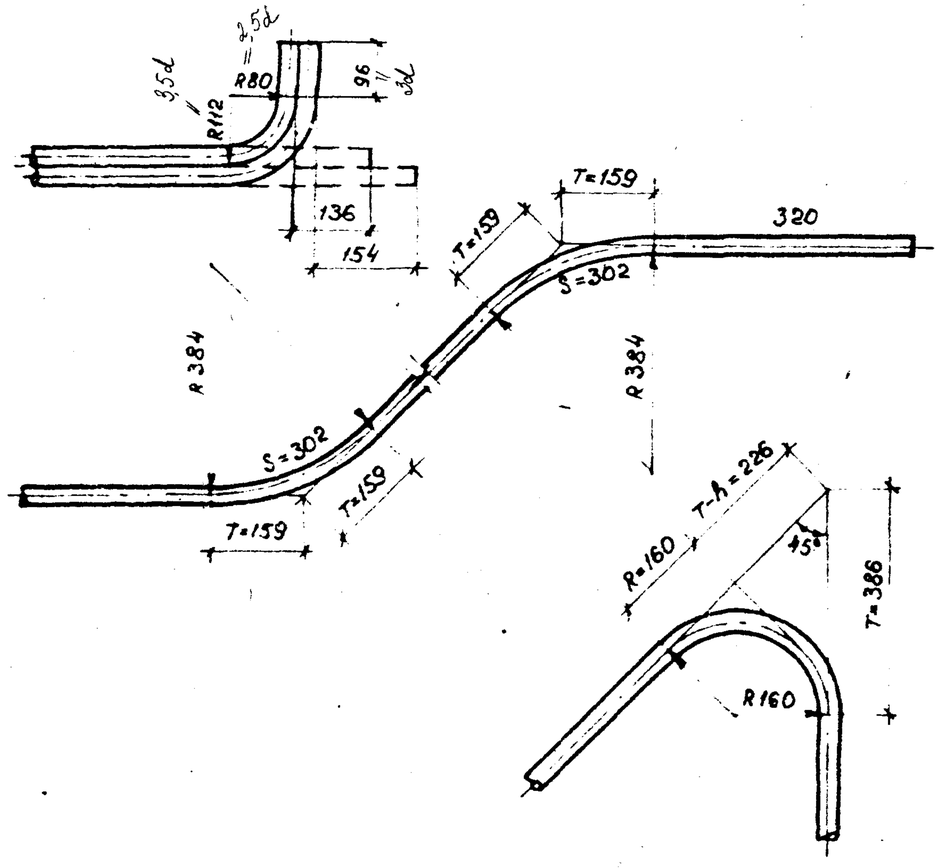

Нач отд	Ткаченко			3.501.1-146.1 ДП.0			
Н контр	Миронова			Детали отгибов и строповочных петель	Стадия	Масса	Масштаб
Гип	Пашковский		08.87		Р	—	1:10
Рук гр	Якулова				Лист 1	Листов 3	
Вед инж	Орехова				Ленгипротрансмост		
Инженер	Полякова						

Инв № подл. | Подпись и дата | Взам инв №

Для плитных балок

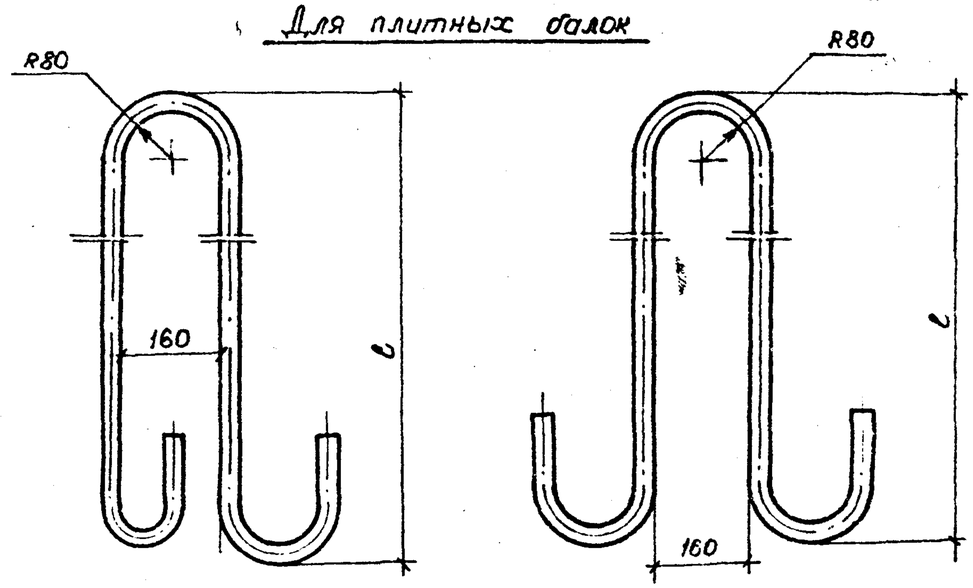

Для ребристых балок

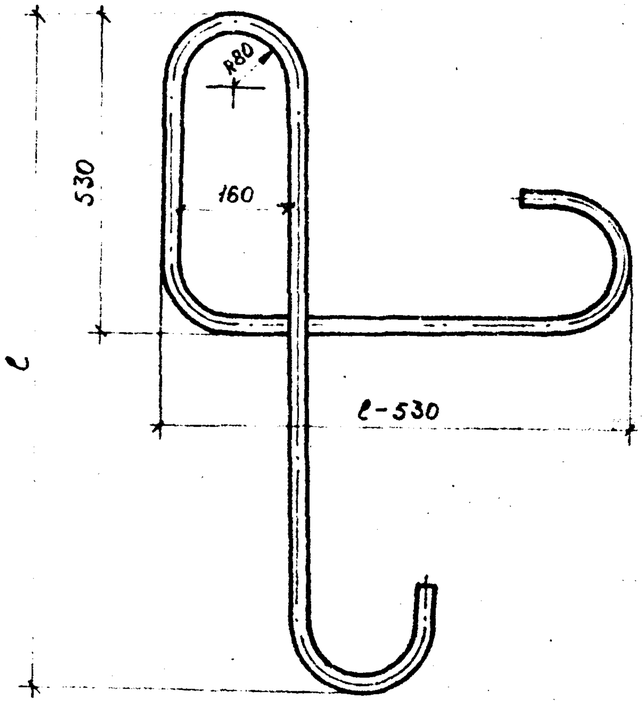

Инв № подл. | Подпись и дата | Взам инв №

3.501.1-146.1 ДП.0

Лист 2

2670

Характеристики строповочных петель

Марка балки	Плитные														Ребристые						
	БП165	БП143	БП135	БП122	БП115	БП98	БП93	БП77	БП73	БП60	БП53	БП50	БП40	БП29	Б165	Б143	Б135	Б122	Б115	Б98	Б93
Диаметр, мм	32	32	25	32	32	32	25	25	25	20	20	20	16	16	32*	32	32	32	32	25	25
ℓ, мм	1030	1030	855	1030	1030	1030	855	855	855	730	730	730	630	630	1030	1030	1030	1030	1030	855	855
Полная длина, мм	2540	2540	2110	2540	2540	2540	2110	2110	2110	1800	1800	1800	1550	1550	2540	2540	2540	2540	2540	2110	2110
Количество на балку, шт.	8	8	8	4	4	4	4	4	4	4	4	4	4	4	4	4	4	4	4	4	4

Марка балки	Внутренние плитные							Внутренние ребристые			
	БПД165	БПД135	БПД115	БПД93	БПД73	БПД60	БПД50	БД165	БД135	БД115	БД93
Диаметр, мм	32	25	20	25	20	20	16	32	32	32	25
ℓ, мм	1030	855	730	855	730	730	630	1030	1030	1030	855
Полная длина, мм	2540	2110	1800	2110	1800	1800	1550	2540	2540	2540	2110
Количество на балку, шт.	8	8	8	4	4	4	4	4	4	4	4

Строповочные петли изготавливаются из стали класса А-I, марки 8 Ст.3 сп2, кроме обозначенных звездочкой (*), для которых – сталь класса Ас-II марки 10ГТ.

Инв. № подл. | Подпись и дата | Взам. инв. №

БLК2; БПLК2

План

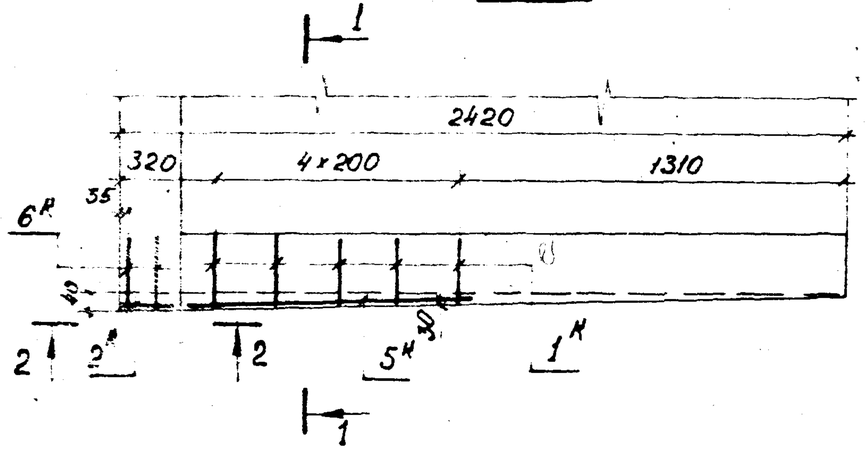

БLК3; БПLК3

План

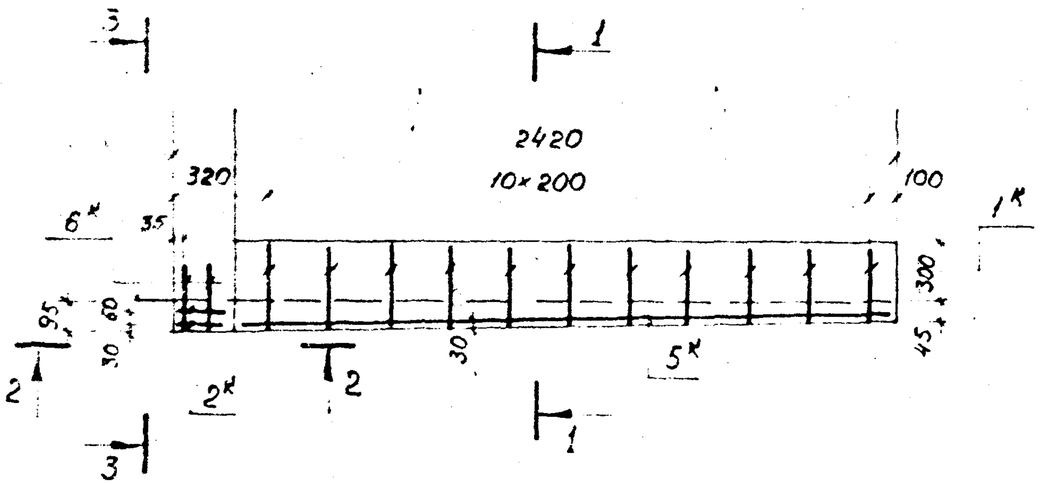

3 – 3

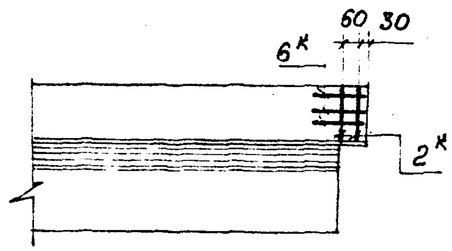

1 – 1
М 1:10

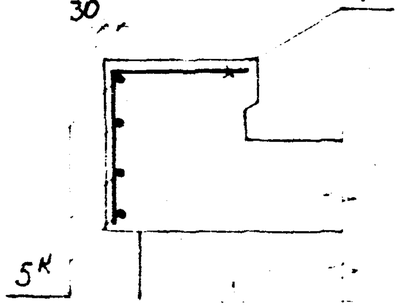

2 – 2
М 1:10

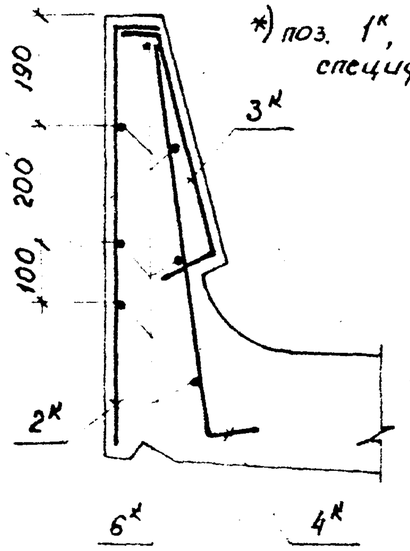

Ведомость деталей

Поз.	Эскиз
1К	200÷250; 180
2К	630; 60
3К	15; 60; 58; 60; 50; 380
4К	610; 47; 30

*) поз. 1К, 2К, 3К, 4К см. спецификации балок

Нач отд	Ткаченко			
Н контр	Миронова			
ГИП	Лашковский			
Рук гр	Якулова			
Сост инж	Ланина			
Инженер	Полякова			

3.501.1-146.1 ДК.0

Дополнительное армирование на кривых

Стадия	Масса	Масштаб
Р	—	1:50
Лист	Листов 1	

—

Ленгипротранспост

Инв. № подл. | Подпись и дата | Взам. инв. №

Условия эксплуатации	Морозостойкость бетона, F	Марки балок: Балка ребристая — Назначение: Однопутные мосты, двухпутные мосты (наружные балки)	Балка ребристая — Двухпутные мосты (внутренние балки)	Балка с пониженной строительной высотой (плитная) — Однопутные мосты двухпутные и многопутные мосты (наружные балки)	Балка с пониженной строительной высотой (плитная) — Двухпутные и многопутные мосты (внутренние балки)	Рабочая арматура: класс	Рабочая арматура: марка	Рабочая арматура: Тип соединений
Эксплуатация балок при среднемесячной температуре воздуха минус 20°С и выше и температуре пятидневки минус 30°С и выше.	W 200	БL	БДL	БПL (А-III)	БПДL (А-III)	А-III	25Г2С	Сварные
		БL (А-II)	БДL (А-II)	БПL	БПДL	А-II	ВСт5сп2 10ГТ	
							ВСт5пс2*	
Эксплуатация балок при среднемесячной температуре воздуха ниже минус 20°С и температуре пятидневки минус 30°С и выше.	300	БL-М	БДL-М	БПL-М (А-III)	БПДL-М (А-III)	А-III	25Г2С	Сварные
		БL-М (А-II)	БДL-М (А-II)	БПL-М	БПДL-М	А-II	ВСт5сп2 10ГТ	
							ВСт5пс2*	
Эксплуатация балок при среднемесячной температуре воздуха ниже минус 20°С и температуре пятидневки ниже минус 30°С.	300	БL-М1	БДL-М1	БПL-М1 (А-III)	БПДL-М1 (А-III)	А-III	25Г2С	Вязаные
		БL-М1 (А-II)	БДL-М1 (А-II)	БПL-М1	БПДL-М1	$А_с$-II	10ГТ	Сварные

Балки, предназначенные для мостов на кривых участках пути, дополнительно обозначаются: К1, К2, К3 или К4 в зависимости от схемы расположения на кривой (см. лист 3.501.1-146.0 03 и 3.501.1-146.0 04)

Пример обозначения ребристой балки длиной 9,3м с арматурой класса А-III для однопутного моста, расположенного на кривой по схеме 1, эксплуатируемого при среднемесячной температуре воздуха минус 30°С и выше - 693К1,

*) допускается применять в качестве рабочей арматуры диаметром до 16мм (исключая хомуты).

Взам. инв. №

Подпись и дата

Инв. № подл.

Нач. отд.	Ткаченко		
Н. контр.	Миронова		
ГИП	Пашковский		06.87
Рук. гр.	Акулова		
Вед. инж.	Панина		06.87
Инженер	Гордеев		

3.501.1-146.1 МБ.0

Маркировка балок

Стадия	Масса	Масштаб
Р	—	—
Лист	Листов 1	

Ленгипротрансмост

2670-02

Ведомость расхода стали на элемент, кг

Марка элемента	Изделия арматурные															Изделия закладные														Всего, кг
	Арматура класса															Арматура класса	Прокат марки													
	A-III				A-II (Ac-II)				A-I						Всего кг	Вязальная проволока	A-II	16Д					Ст20	Ст40х	09Г2	Ст.3	Итого	
	гост 5781-82				гост 5781-82				гост 5781-82								гост 5781-82	гост 6713-70						гост 1050-74	гост 4543-71	гост 19281-73	гост 380-71		
	ф32	ф12	ф10	Итого	ф32	ф14	ф10	Итого	ф32	ф25	ф10	ф8	ф6	Итого			ф12	ф20	ф25	Итого	δ5	δ8	δ12	δ16	δ40	Итого	Труба dн=32 δ=3,5	Болт М22	Гайка 22	Шайба 22		
Балка ребристого пролетного строения																														
Б 165	2630,0	352,5	638,9	3621,4	64,1	—	—	64,1	—	—	89,2	359,8	20,1	469,1	4154,6	25,6	0,7	54	9,6	64,3	10,0	9,4	32,0	75,4	8,8	135,6	6,0	15,0	3,2	0,8	25,0	4405,1
Б 165 (А II)	—	—	—	—	3379,4	480,7	638,9	4499,0	—	—	89,2	359,5	20,1	468,8	4967,8	21,8																5214,6
Б 143	2044,3	305,4	515,1	2865,3	—	—	—	—	64,1	—	71,4	306,7	17,6	459,8	3325,1	19,2	0,7	43,2	9,6	53,5	9,0	9,4	24,5	75,4	8,8	127,1	5,4	13,5	2,9	0,7	22,5	3547,4
Б 143 (А II)	—	—	—	—	2707,0	417,0	515,1	3639,1	64,1	—	71,4	306,4	17,6	459,5	4098,6	17,6																4319,3
Б 135	1623,4	238,4	486,6	2398,4	—	—	—	—	64,1	—	53,8	314,5	16,8	449,2	2847,0	16,7	0,7	43,2	9,6	53,5	9,0	9,4	24,5	75,4	8,8	127,1	5,4	13,5	2,9	0,7	22,5	3067,4
Б 135 (А II)	—	—	—	—	2111,1	397,7	486,6	2995,4	64,1	—	53,8	315,2	16,8	449,9	3445,3	14,5																3682,9
Б 122	1477,6	273,5	404,1	2155,2	—	—	—	—	64,1	—	68,0	257,5	15,1	404,7	2559,9	14,3	0,7	43,2	9,6	53,5	8,0	9,4	19,0	75,4	8,8	120,6	4,8	12,0	2,6	0,6	20,0	2768,3
Б 122 (А II)	—	—	—	—	1856,6	373,3	404,1	2634,0	64,1	—	68,0	256,4	15,1	404,0	3038	12,1																3244,2
Б 115	1224,1	245,7	332,4	1852,2	—	—	—	—	64,1	—	63,8	252,0	14,3	394,2	2246,4	12,0	0,7	43,2	9,6	53,5	8,0	9,4	19,0	75,4	8,8	120,6	4,8	12,0	2,6	0,6	20,0	2452,5
Б 115 (А II)	—	—	—	—	1502,9	335,4	382,4	2220,7	64,1	—	63,8	250,9	14,3	393,1	2613,8	10,7																2818,6
Б 98	983,4	209,4	301,4	1494,2	—	—	—	—	—	32,5	42,0	227,2	12,2	313,9	1808,1	9,8	0,7	32,4	9,6	42,7	7,0	9,4	13,4	75,4	8,8	114,0	4,2	10,5	2,2	0,6	17,5	1992,1
Б 98 (А II)	—	—	—	—	1147,4	285,5	301,4	1734,6	—	32,5	42,0	220,9	12,2	307,6	2042	8,2																2224,6
Б 93	814,9	198,6	283,9	1297,4	—	—	—	—	—	32,5	39,8	206,7	11,4	290,4	1587,8	8,5	0,7	32,4	9,6	42,7	7,0	9,4	13,4	75,4	8,8	114,0	4,2	10,5	2,2	0,6	17,5	1770,5
Б 93 (А II)	—	—	—	—	983,1	271,2	283,9	1538,2	—	32,5	39,8	206,0	11,4	289,7	1827,9	7,3																2009,4

* Количество вязальной проволоки составляет:
- от арматурных каркасов класса A-II - 0,5 %;
- от арматурных каркасов класса A-III - 0,7%.

Инв. № подл. | Подпись и дата

Нач. отд.	Точенко		
Н. контр.	Миронова		
Гип	Лашковский		
Рук. гр.	Акулова		
Пр. Верил	Панина		05.87
Исполнил	Сенько		

3.501.1-146.1 ВС.0

Выборка стали.

Стадия	Лист	Листов
Р	1	4

Ленгипротранспост

Марка элемента	Изделия арматурные													Изделия закладные															Всего кг
	Арматура класса													Арматура класса	Прокат марки														
	A-II (Ac-II)			A-III			A-I					Всего кг	Вязальная проволока	A-II	16Д						Сталь 20	Сталь 40Х	09Г2	Сталь Ст3		Итого	
	ГОСТ 5781-82			ГОСТ 5781-82			ГОСТ 5781-82							ГОСТ 5781-82	ГОСТ 6713-75						ГОСТ 1050-74	ГОСТ 1543-71	ГОСТ 19281-73	ГОСТ 380-71			
	ф32	ф10	Итого	ф32	ф10	Итого	ф32	ф25	ф10	ф8	Итого			ф25	ф12	Итого	δ5	δ8	δ12	δ16	δ40	Итого	Трубы ф133-32	Болт М22	Гайка 22	Шайба 22			
Балка пролетного строения с пониженной строительной высотой (плитная)																													
БП 165	4465,9	297,6	4763,5	—	—	—	128,2	—	413,2	409,8	951,2	5714,7	28,5	11,2	3,0	14,2	10,0	15,6	4,6	120,4	8,8	159,4	6,0	15,0	3,2	0,8	25,0	5941,8
БП 165 (A III)	—	—	—	3667,2	297,6	3964,8	128,2	—	413,2	412,5	953,9	4918,7	23,8																5741,1
БП 143	3800,1	257,9	4058,0	—	—	—	128,2	—	342,0	338,7	808,9	4866,9	24,3	11,2	3,0	14,2	9,0	15,6	4,6	120,4	8,8	158,4	5,4	13,5	2,9	0,7	22,5	5086,3
БП 143 (A II)	—	—	—	3506,2	257,9	3764,1	128,2	—	342,0	339,6	809,8	4573,9	22,6																4791,6
БП 135	3171,2	243,5	3414,7	—	—	—	—	82,9	318,2	362,0	763,1	4177,8	20,5	11,2	3,0	14,2	9,0	15,6	4,6	120,4	8,8	158,4	5,4	13,5	2,9	0,7	22,5	4393,4
БП 135 (A III)	—	—	—	2516,6	243,5	2760,1	—	82,9	318,2	364,7	765,8	3525,9	16,0																3737,0
БП 122	2718,0	220,0	2938,0	—	—	—	64,1	—	259,8	312,8	636,7	3574,7	17,6	11,2	3,0	14,2	8,0	15,6	4,6	120,4	8,8	157,4	4,8	12,0	2,6	0,6	20,0	3783,9
БП 122 (A III)	—	—	—	2067,1	220,0	2287,1	64,1	—	259,8	315,5	639,4	2926,5	13,7																3131,8
БП 115	2110,1	207,4	2317,5	—	—	—	64,1	—	246,0	295,0	605,1	2922,6	13,9	11,2	3,0	14,2	8,0	15,6	4,6	120,4	8,8	157,4	4,8	12,0	2,6	0,6	20,0	3128,1
БП 115 (A III)	—	—	—	1838,7	207,4	2046,1	64,1	—	246,0	295,0	605,1	2651,2	12,3																2855,1
БП 98	1718,3	176,7	1895,0	—	—	—	64,1	—	188,8	257,5	510,4	2405,4	11,4	11,2	3,0	14,2	7,0	15,6	4,6	120,4	8,8	156,4	4,2	10,5	2,2	0,6	17,5	2604,9
БП 98 (A III)	—	—	—	1423,3	176,7	1600,0	64,1	—	188,8	257,5	510,4	2110,4	9,6																2308,1
БП 93	1414,6	167,7	1582,3	—	—	—	—	32,5	143,6	237,7	413,8	1996,1	9,5	11,2	3,0	14,2	7,0	15,6	4,6	120,4	8,8	156,4	4,2	10,5	2,2	0,6	17,5	2193,7
БП 93 (A III)	—	—	—	1262,6	167,7	1430,3	—	32,5	143,6	239,5	415,6	1845,9	8,6																2042,6
БП 77	880,5	138,9	1019,4	—	—	—	—	32,5	145,1	211,4	389,0	1408,4	6,2	9,6	3,2	12,8	5,0	5,6	4,6	113,2	—	128,4	3,0	7,5	1,6	0,4	12,5	1568,3
БП 77 (A III)	—	—	—	791,0	138,9	929,9	—	32,5	145,1	210,5	388,1	1318,0	5,6																1477,3
БП 73	759,7	131,6	891,3	—	—	—	—	32,5	133,3	192,3	358,1	1249,4	5,3	9,6	3,2	12,8	5,0	5,6	4,6	113,2	—	128,4	3,0	7,5	1,6	0,4	12,5	1408,4
БП 73 (A III)	—	—	—	673,8	131,6	805,4	—	32,5	133,3	192,3	358,1	1163,5	4,8																1322,0

Инв. № подл. | Подпись и дата | Взам. инв. №

Марка элемента	Изделия арматурные														Изделия закладные														Всего кг
	Арматура класса														Арматура класса				Прокат марки										
	А-III				А-II				А-I						А-II				16Д					Сталь 20	Сталь 40Х	09Г2	Сталь Ст3		
	ГОСТ 5781-82				ГОСТ 5781-82				ГОСТ 5781-82						ГОСТ 5781-82				ГОСТ 6713-75					ГОСТ 1050-74	ГОСТ 4543-71	ГОСТ 19281-73	ГОСТ 380-71		
	ф25	ф12	ф10	Итого	ф25	ф12	ф10	Итого	ф20	ф16	ф10	ф8	Итого	Всего кг	Вязальная проволока	ф25	ф12	Итого	δ5	δ8	δ12	δ16	Итого	Труба d,32δ3,5	Болт М22	Гайка 22	Шайба 22	Итого	
Балка пролетного строения с пониженной строительной высотой (плитная)																													
БП60	—	—	—	—	491,7	103,1	108,2	703,0	22,6	—	24,8	136,5	183,9	886,9	3,5	9,6	3,2	12,8	4,0	5,6	4,6	113,2	127,4	2,4	6,0	1,3	0,2	9,9	1040,5
БП60 (А III)	466,7	103,1	108,2	678,0	—	—	—	—	22,6	—	24,8	136,5	183,9	861,9	4,7														1016,7
БП53	—	—	—	—	421,5	—	162,7	584,2	17,8	—	23,9	164,2	205,9	790,1	2,9	9,6	3,2	12,8	4,0	5,6	4,6	113,2	127,4	2,4	6,0	1,3	0,2	9,9	943,1
БП53 (А III)	404,9	—	162,7	567,6	—	—	—	—	17,8	—	23,9	164,2	205,9	773,5	4,0														927,6
БП50	—	—	—	—	360,1	—	152,6	512,7	17,8	—	23,9	124,7	166,4	679,1	2,6	9,6	3,2	12,8	4,0	5,6	4,6	113,2	127,4	2,4	6,0	1,3	0,2	9,9	831,8
БП50 (А III)	342,6	—	152,6	495,2	—	—	—	—	17,8	—	23,9	124,7	166,4	661,6	3,5														815,2
БП40	—	—	—	—	246,2	—	107,6	353,8	—	9,8	20,0	111,6	141,4	495,2	1,8	9,6	3,2	12,8	3,0	5,6	4,6	113,2	127,4	1,8	4,5	1,0	0,2	7,5	644,7
БП40 (А III)	257,8	—	107,6	365,4	—	—	—	→	—	9,8	20,0	111,6	141,4	506,8	2,6														657,1
БП29	—	—	—	—	125,7	—	78,8	204,5	—	9,8	11,7	73,1	94,6	299,1	1,0	—	1,6	1,6	3,0	—	4,6	—	7,6	1,8	4,5	1,0	0,2	7,5	316,8
БП29 (А III)	131,4	—	78,8	210,2	—	—	—	—	—	9,8	11,7	73,1	94,6	304,8	1,5														323,0

Марка элемента	Изделия арматурные														Изделия закладные										Всего кг
	Арматура класса														Арматура класса				Прокат марки						
	А-III				А-II (Ас-II)			А-I							А-II				16Д; 10ХСНД-2						
	ГОСТ 5781-82				ГОСТ 5781-82			ГОСТ 5781-82							ГОСТ 5781-82				ГОСТ 6713-75						
	ф32	ф10	Итого	ф32	ф10	Итого	ф32	ф25	ф10	ф8	ф6	Итого	Всего	Вязальная проволока	ф25	ф20	ф12	Итого	δ8	δ12	δ16	δ40	Итого		
Балка внутренняя ребристого пролетного строения																									
БД165	2630,0	804,3	3434,3	64,1	—	64,1	—	—	74,6	167,6	20,1	262,3	3760,7	23,2	4,8	54,0	0,4	59,2	15,0	32,0	75,4	8,8	131,2		3974,3
БД165 (А II)	—	—	—	3315,5	804,3	4119,8	—	—	74,6	167,6	20,1	262,3	4382,1	19,8											4592,3
БД135	1623,4	618,7	2242,1	—	—	—	64,1	—	53,8	133,5	16,8	268,2	2510,3	14,8	4,8	43,2	0,4	48,4	15,0	24,5	75,4	8,8	123,7		2637,2
БД135 (А II)	—	—	—	2111,1	618,7	2728,9	64,1	—	53,8	134,2	16,8	268,9	2998,7	13,0											3183,9
БД115	1229,9	494,9	1724,8	—	—	—	64,1	—	63,8	132,6	14,3	274,8	1999,6	11,3	4,8	43,2	0,4	48,4	15,0	19,0	75,4	8,8	118,2		2177,5
БД115 (А II)	—	—	—	1502,9	494,9	1997,8	64,1	—	63,8	131,9	14,3	274,1	2271,9	9,4											2447,9
БД93	814,9	374,9	1189,8	—	—	—	—	32,5	39,8	127,9	11,4	211,6	1401,4	7,7	4,8	32,4	0,4	37,6	15,0	13,4	75,4	8,8	112,6		1552,9
БД93 (А II)	—	—	—	983,1	374,9	1358,0	—	32,5	39,8	127,2	11,4	210,9	1568,9	6,3											1725,4

Количество вязальной проволоки составляет:
- от арматурных каркасов класса А-II – 0,5%;
- от арматурных каркасов класса А-III – 0,7%.

Инв. № подл. | Подпись и дата | Взам. инв. №

Марка элемента	Изделия арматурные																	Всего кг	Вязальная проволока	Изделия закладные								Всего кг
	Арматура класса																			Арматура класса			Прокат марки					
	A-III					A-II					AI									AII			16Д					
	ГОСТ 5781-82					ГОСТ 5781-82					ГОСТ 5781-82									ГОСТ 5781-82			ГОСТ 6713-75					
	ф32	ф25	ф12	ф10	Итого	ф32	ф25	ф12	ф10	Итого	ф32	ф25	ф20	ф16	ф10	ф8	Итого			ф25	ф12	Итого	δ8	δ12	δ16	δ40	Итого	
Балка внутренняя пролетного строения с пониженной строительной высотой (плитная)																												
БПД 165	—	—	—	—	—	4894,3	—	—	201,3	5095,6	128,2	—	—	—	454,0	286,5	868,9	5964,3	25,5	11,2	3,0	14,2	15,6	4,6	120,4	8,8	149,4	6153,4
БПД 165 (AIII)	3836,0	—	—	201,3	4037,3	—	—	—	—	—	128,2	—	—	—	454,0	289,2	871,4	4908,7	28,3									5100,6
БПД 135	—	—	—	—	—	3345,6	—	—	164,7	3510,3	—	65,0	—	—	318,2	224,8	608,0	4118,3	17,6	11,2	3,0	14,2	15,6	4,6	120,4	8,8	149,4	4299,5
БПД 135 (AIII)	2554,9	—	—	164,7	2719,6	—	—	—	—	—	—	65,0	—	—	318,2	287,1	610,3	3329,9	19,0									3512,5
БПД 115	—	—	—	—	—	2262,2	—	—	140,3	2402,5	—	—	35,6	—	246,0	208,3	489,9	2892,4	12,0	11,2	3,0	14,2	15,6	4,6	120,4	8,8	149,4	3068,0
БПД 115 (AIII)	1842,1	—	—	140,3	1982,4	—	—	—	—	—	—	—	35,6	—	246,0	208,3	489,9	2472,3	13,9									2649,8
БПД 93	—	—	—	—	—	1192	—	—	113,5	1532,7	—	32,5	—	—	176,4	173,7	382,6	1915,3	7,7	11,2	3,0	14,2	15,6	4,6	120,4	8,8	149,4	2086,6
БПД 93 (AIII)	1270,1	—	—	113,5	1383,6	—	—	—	—	—	—	32,5	—	—	176,4	173,7	382,6	1766,2	9,7									1939,5
БПД 73	—	—	—	—	—	836,6	—	—	89,1	925,7	—	—	17,8	—	133,3	129,5	280,6	1206,5	4,6	9,6	3,2	12,8	5,6	4,6	113,2	—	123,4	1347,1
БПД 73 (AIII)	749,6	—	—	89,1	838,7	—	—	—	—	—	—	—	17,8	—	133,3	129,5	280,6	1119,3	5,9									1261,4
БПД 60	—	—	—	—	—	—	571,7	103,1	73,2	748,0	—	—	17,8	—	33,6	98,5	149,9	897,9	3,2	9,6	3,2	12,8	5,6	4,6	113,2	—	123,4	1037,3
БПД 60 (AIII)	—	510,5	103,1	73,2	686,8	—	—	—	—	—	—	—	17,8	—	33,6	98,5	149,9	836,7	4,1									977,0
БПД 50	—	—	—	—	—	—	411,4	—	123,4	534,8	—	—	—	9,8	23,9	85,5	119,2	654,0	2,4	9,6	3,2	12,8	5,6	4,6	113,2	—	123,4	792,6
БПД 50 (AIII)	—	360,0	—	123,4	483,4	—	—	—	—	—	—	—	—	9,8	23,9	85,5	119,2	602,6	2,9									741,7

Инв. № подл. | Подпись и дата | Взам. инв. №

Варианты изоляции

Вид гидроизоляции	Марки балок	Конструкция гидроизоляции (без защитного слоя)	Толщина слоя, мм
Тиоколовая мастичная	БЛ-М1; БПЛ-М1;	Грунтовка	0,1
		Мастика тиоколовая СМ1 по ТУ38.33-119-69	1,5
		Армирующий материал - сетки стеклянные СС1, СС-5 по ТУ6-11-99-75 Минхимпрома	0,2
		Мастика тиоколовая СМ1 по ТУ38.33-119-69	1,5
Резиноподобная рулонная	БЛ; БЛ-М; БЛ-М1; БПЛ; БПЛ-М; БПЛ-М1	Вариант 1	
		Грунтовка	0,1
		Мастика МБ6-Х-120 по ТУ21-27-39-74 МПСМ	1,0
		Бутизол вулканизированный по ТУ38.810330-75 или резина техническая ТМКШ (С-С1) по ГОСТ 7338-77*	2,0
			2,0
		Мастика МБ6-Х-120 (как герметик в стыках) по ТУ21-29-39-74 МПСМ	1,0
		Бутизол вулканизированный по ТУ38.103301-75 или резина техническая ТМКШ (С-С1) по ГОСТ 7338-77*	2,0
		Вариант 2	
		Грунтовка	0,1
		Клей СВ-1 по ТУ38.10.5651-74	1,0
		Резина техническая ТМКШ (С-С1) по ГОСТ 7338-77*	2,0
		Клей СВ-1 (как герметик в стыках) по ТУ38.105651-74	1,0
		Резина техническая ТМКШ (С-С1) по ГОСТ 7338-77*	2,0
Изольная рулонная	БЛ; БПЛ	Вариант 1	
		Грунтовка	0,1
		Мастика изольная МРБ-Х-15 по ТУ200УССР82-73	2,0
		Армизол по ТУ21-27-79	2,0
		Мастика изольная МРБ-Х-15 по ТУ200УССР82-73	1,0
		Изол рулонный по ГОСТ 10296-79	1,0
		Вариант 2	
		Грунтовка	0,1
		Мастика изольная МРБ-Х-15 по ТУ200УССР82-73	2,0
		Изол рулонный по ГОСТ 10296-79	2,0
		Мастика изольная МРБ-Х-15 по ТУ200УССР82-73	1,0
		Армирующий материал - сетки стеклянные СС-1, СС-5 по ТУ6-11-99-75 Минхимпрома	0,2
		Мастика изольная МРБ-Х-15 по ТУ200 УССР 82-73.	1,0
		Изол рулонный по ГОСТ 10296-79.	2,0

Конструкция защитного слоя

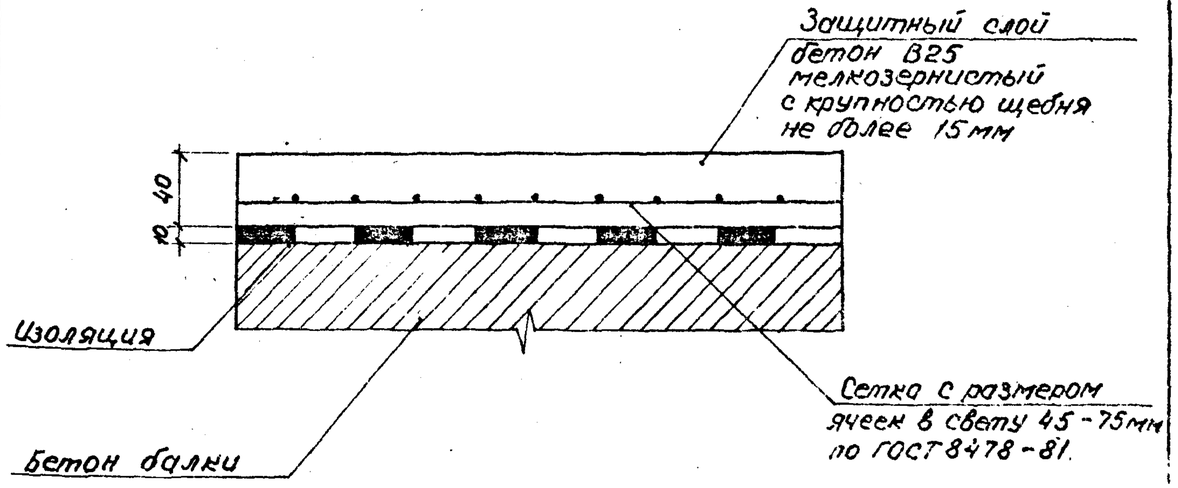

Гидроизоляция балластного корыта балок пролетных строений осуществляется в соответствии с „Инструкцией по устройству гидроизоляции конструкций мостов и труб на железных, автомобильных и городских дорогах" ВСН 32-81.
Грунтовка изготавливается на основе изолирующего материала, входящего в состав изоляции (см. ВСН 32-81, прилож. 1).

Заделка изоляции на концевом участке плиты

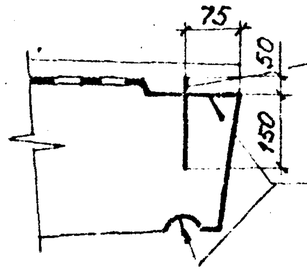

Фиксатор ф8 А1 L=200мм устанавливается по длине балки шагом 100мм. Отогнуть после установки сетки.

Поверхность бетона покрыть мастикой (клеем), входящими в состав изоляции.

Нач.отд.	Ткаченко		
Н.контр.	Миронова		
ГИП	Пашковский		
Рук.гр.	Акулова		
Ст.инж.	Васильева		
Инженер	Алешева		

3.501.1-146.1 ИБ.0

Изоляция балок

Стадия	Лист	Листов
Р		1

Ленгипротранстрой

Инв.№ подл. | Подпись и дата | Взам. инв.№

Инв. № подл.	Подпись и дата	Взам. инв. №

Формат	Зона	Поз.	Обозначение	Наименование	Кол. на исполн. 3.501.1-146.1 Б165.00.00 —	01	02	03	04	05	06	07	08	09	Примечание
				Документация											
			ТУ35-696-87	Технические условия											
А3			3.501.1-146.1 Б165.00.00 СБ	Сборочный чертеж											
А3			3.501.1-146.1 Д.Б.О	Детали бортиков и											
				диафрагм											
А3			3.501.1-146.1 Д.Д.О	Армирование диафрагм											
А3			3.501.1-146.1 Д.П.О.	Детали отгибов и											
				строповочных петель											
А3			3.501.1-146.1 Д.К.О.	Дополнительное армиро-											
				вание на кривых											
А3			3.501.1-146.1 МБ.О	Маркировка балок											
А3			3.501.1-146.1 ВС.О	Выборка стали											
				Марка*	Б165	Б165(АII)	Б165К1	Б165К1(АII)	Б165К2	Б165К2(АII)	Б165К3	Б165К3(АII)	Б165К4	Б165К4(АII)	

*В спецификации указаны базовые марки балок. Все марки балок учтены в таблице на докум. 3.501.1-146.1 Б165.00.00СБ.

Нач. отд.	Ткаченко	[signature]	
Н. контр.	Миронова	[signature]	
Гип	Пашковский	[signature]	06.87
Рук. гр.	Акулова	[signature]	
Вед. инж.	Панина	[signature]	06.87
Инженер	Чернова	[signature]	

3.501.1-146.1 Б165.00.00

Балка ребристого пролетного строения длиной 16.5м (Б165).

Стадия	Лист	Листов
Р	1	6

Ленгипротрансмост

Инв. № подл.	Подпись и дата	Взам. инв. №

Формат	Зона	Поз.	Обозначение	Наименование	Кол. на исполн. 3.501.1-146.1 Б165.00.00 —	01	02	03	04	05	06	07	08	09	Примечание
А3			3.501.1-146.1 ИБ.О	Изоляция балок											
				Сборочные единицы											
А3		1	3.501.1-146.2 С14...С27.0	Сетка арматурная С14		5		5		5		5		5	
			3.501.1-146.2 С14 С27.0 -01	С15	5		5		5		5		5		
А3		2	3.501.1-146.2 С14...С27.0 -12	С26		1		1		1		1		1	
			3.501.1-146.2 С14 С27.0 -13	С27	1		1		1		1		1		
А3		3	3.501.1-146.2 С40...С45.0	С40	5	5	5	5	5	5	5	5	5	5	
А3		4	3.501.1-146.2 С40...С45.0 -05	С45	1	1	1	1	1	1	1	1	1	1	
А3		5	3.501.1-146.2 С58...С63.0	С58	5	5	5	5	5	5	5	5	5	5	
А3		6	3.501.1-146.2 С58...С63.0-05	С63	1	1	1	1	1	1	1	1	1	1	
А3		7	3.501.1-146.2 С64...С75	С64	5	5							5	5	
А3			3.501.1-146.2 С76...С87.0	С76			5	5	5	5	5	5			
А3		8	3.501.1-146.2 С64.0...С75.0-08	С72	1	1							1	1	
А3			3.501.1-146.2 С76...С87.0-08	С84			1	1	1	1	1	1			
А3		9	3.501.1-146.2 С88...С100.0	С88	5	5							5	5	
А3			3.501.1-146.2 С101...С113.0	С101			5	5	5	5	5	5			
А3		10	3.501.1-146.2 С88...С100.0-09	С97	1	1							1	1	

3.501.1-146.1 Б165.00.00

Лист 2

2670-02

Инв.№ подл.	Подпись и дата	Взам. инв.№

Формат	Зона	Поз.	Обозначение	Наименование	Кол. на испол. — 3.501.1-146.1 Б165.00.00 — —										Примечание
					—	01	02	03	04	05	06	07	08	09	
А3			3.501.1-146.2 С101...С113.0 - 09	Сетка арматурная С13Е			1	1	1	1	1	1			
А3		11	3.501.1-146.2 С114...С125.0	С114	5	5							5	5	
А3			3.501.1-146.2 С126...С137.0	С126			5	5	5	5	5	5			
А3		12	3.501.1-146.2 С114...С125.0-08	С122	1	1							1	1	
А3			3.501.1-146.2 С126...С137.0-08	С134			1	1	1	1	1	1			
А3		13	3.501.1-146.2 С138.0	С138	2	2	2	2	2	2	2	2	2	2	
А3		14	3.501.1-146.2 С203...С205.0	С203	2	2	2	2	2	2	2	2	2	2	
А3		15	3.501.1-146.2 С203...С205.0-01	С204	2	2	2	2	2	2	2	2	2	2	
А3		16	3.501.1-146.2 С203...С205.0-02	С205	2	2	2	2	2	2	2	2	2	2	
А3		17	3.501.1-146.2 С206...С208.0	С206	2	2	2	2	2	2	2	2	2	2	
А3		18	3.501.1-146.2 С206...С208.0-01	С207	2	2	2	2	2	2	2	2	2	2	
А3		19	3.501.1-146.2 С206...С208.0-02	С208	2	2	2	2	2	2	2	2	2	2	
А3		20	3.501.1-146.2 С239...С250.0	С239	10	10	10	10	10	10	10	10	10	10	
А3		21	3.501.1-146.2 С239...С250.0-9	С248	2	2	2	2	2	2	2	2	2	2	
А3		22	3.501.1-146.2 С251...С262.0	С251	5	5	5	5	5	5	5	5	5	5	
А3		23	3.501.1-146.2 С251...С262.0-09	С260	1	1	1	1	1	1	1	1	1	1	
А3		24	3.501.1-146.2 С235...С238.0	С235	2	2	2	2	2	2	2	2	2	2	

Инв.№ подл.	Подпись и дата	Взам. инв.№

Формат	Зона	Поз.	Обозначение	Наименование	Кол. на испол. 3.501.1-146.1 Б165.00.00 — —										Примечание
					—	01	02	03	04	05	06	07	08	09	
А3		25	3.501.1-146.2 С201.0	Сетка арматурная С201	2	2	2	2	2	2	2	2	2	2	
А3		26	3.501.1-146.2 С270...С273.0	С270	2	2	2	2	2	2	2	2	2	2	
А3		27	3.501.1-146.3 МН1.00.00	Изделие закладное МН1	10	10	10	10	10	10	10	10	10	10	
А3		28	3.501.1-146.3 МН5...МН6.00.00	МН6	2	2	2	2	2	2	2	2	2	2	
А3		29	3.501.1-146.3 МН12.00.00	МН12	2	2	2	2	2	2	2	2	2	2	
				Детали											
				Арматура ГОСТ 5781-82											
Б4		30		⌀32 А II ℓ=8105		4		4		4		4		4	51.1 кг
Б4		31		ℓ=12160		4		4		4		4		4	76.8
Б4		32		ℓ=15160		1		1		1		1		1	95.7
Б4		33		ℓ=16190		4		4		4		4		4	102.2
Б4		34		ℓ=18400		1		1		1		1		1	116.1
Б4		35		⌀32 А III (А II) ℓ=17260	3	3	3	3	3	3	3	3	3	3	108.9
Б4		36		⌀32 А II ℓ=16700		2		2		2		2		2	105.2
Б4		37		ℓ=16565		5		5		5		5		5	104.5

2670-02

Инв.№ подл.	Подпись и дата	Взам. инв.№

Формат	Зона	Поз.	Обозначение	Наименование		Кол. на испол. 3.501.1-146.1 Б165.00.00 —	01	02	03	04	05	06	07	08	09	Примечание
Б4		38		⌀32 AIII (AII)	ℓ=16670	5	5	5	5	5	5	5	5	5	5	105.2
Б4		39			ℓ=16780	3	3	3	3	3	3	3	3	3	3	105.9
Б4		40			ℓ=17670	2	2	2	2	2	2	2	2	2	2	111.5
Б4		41		⌀32 AIII	ℓ=8160	4		4		4		4		4		51.5
Б4		42			ℓ=12190	4		4		4		4		4		76.9
Б4		43			ℓ=15190	1		1		1		1		1		95.8
Б4		44			ℓ=16220	4		4		4		4		4		102.3
Б4		45			ℓ=18510	1		1		1		1		1		116.8
Б4		46		⌀32 AIII (AII)	ℓ=450	13	20	13	20	13	20	13	20	13	20	2,8
Б4		47		⌀8 AI	ℓ=450	34	32	34	32	34	32	34	32	34	32	0,2
Б4		48		⌀10 AIII (AII)	ℓ=16460	7	7	7	7	7	7	7	7	7	7	10,2
Б4		49		⌀6 AI	ℓ=550	165	165	165	165	165	165	165	165	165	165	0,1
Б4		50		⌀32 AII	ℓ=2540	4	4	4	4	4	4	4	4	4	4	16,0
Б4		51		⌀10 AII	ℓ=1070	110	110	110	110	110	110	110	110	110	110	0,7
Б4		1К	3.501.1-146.1 ВК.0	⌀8 AI	ℓ=406					5	5	11	11	5	5	0,2
Б4		2К			ℓ=690					1	1	2	2			0,3
Б4		3К			ℓ=490					1	1	2	2			0,2

3.501.1-146.1 Б165.00.00	Лист 5

Инв.№ подл.	Подпись и дата	Взам. инв.№

Формат	Зона	Поз.	Обозначение	Наименование		Кол. на испол. 3.501.1-146.1 Б165.00.00 —	01	02	03	04	05	06	07	08	09	Примечание
Б4		4К		⌀10 AIII (AII)	ℓ=690					1	1	2	2			0,4
Б4		5К		⌀8 AI	ℓ=1000					4	4			4	4	0,4
					ℓ=2000							4	4			0,8
Б4		6К			ℓ=360					7	7	7	7			0,1
				Материалы:												
				Бетон В27,5		19,05	19,05	19,7	19,7	19,72	19,72	19,78	19,78	19,10	19,10	м³
				для балок с индексом												
				М1 – В30												

Марка
Б165
Б165 (А⅓)
Б165К1
Б165К1(А⅓)
Б165К2
Б165К2(А⅓)
Б165К3
Б165К3(А⅓)
Б165К4
Б165К4(А⅓)

3.501.1-146.1 Б165.00.00	Лист 6

20-0170

8

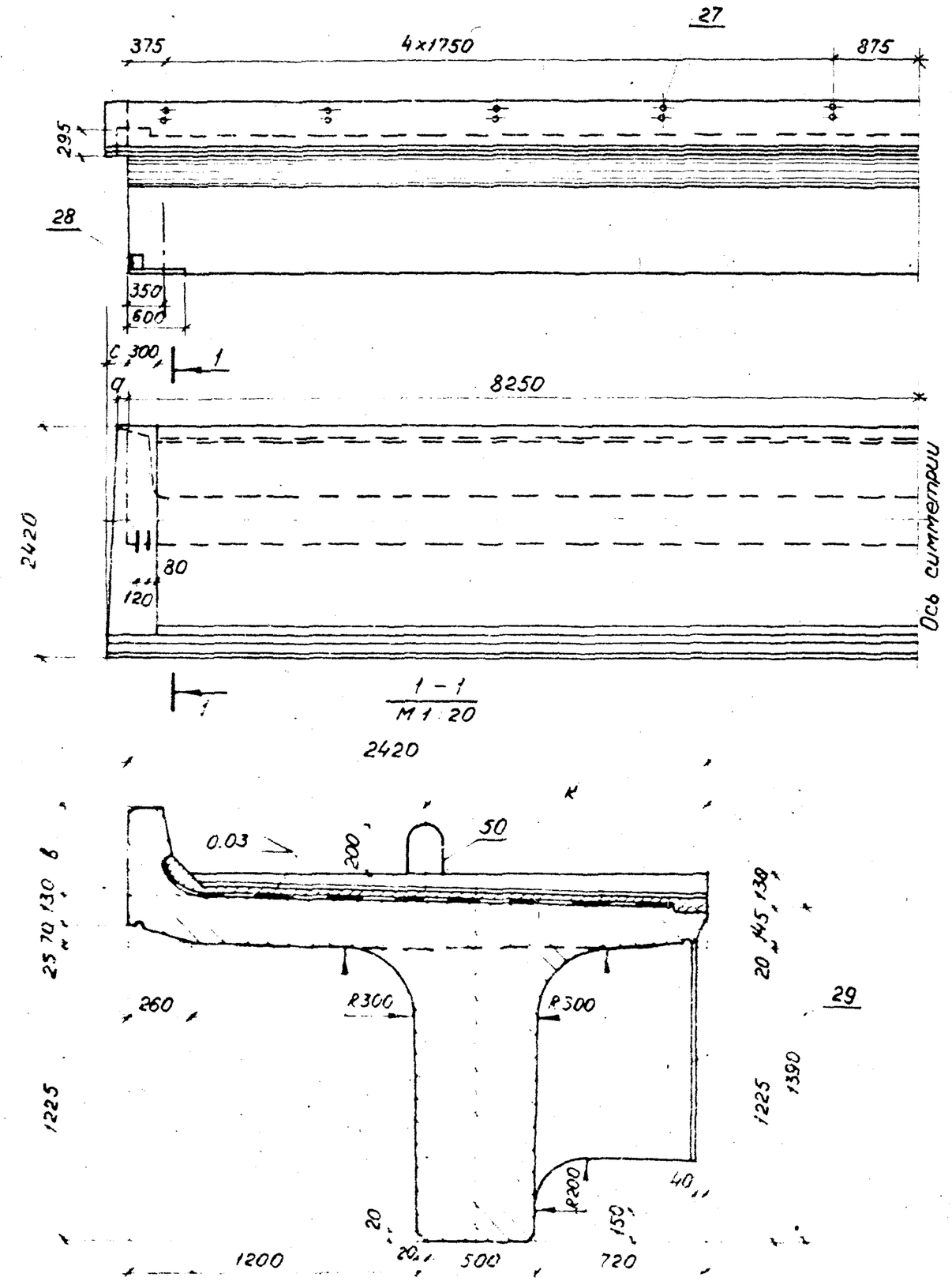

Обозначение	Марка балки	a мм	c мм	B мм	K мм	Масса балки, т
3.501.1-146.1 Б165.00.00	Б165 Б165-М Б165-М1	—	—	350	1144	53.2
— 01	Б165 (АIII) Б165-М (АIII) Б165-М1 (АIII)	—	—	350	1144	53.2
— 02	Б165К1 Б165К1-М Б165К1-М1	—	—	550	1162	54,2
— 03	Б165К1 (АIII) Б165К1-М (АIII) Б165К1-М1 (АIII)	—	—	550	1162	54,2
— 04	Б165К2 Б165К2-М Б165К2-М1	—	40	550	1163	54,2
— 05	Б165К2 (АIII) Б165К2-М (АIII) Б165К2-М1 (АIII)	—	40	550	1163	54,2
— 06	Б165К3 Б165К3-М Б165К3-М1	45	95	550	1164	54,3
— 07	Б165К3 (АIII) Б165К3-М (АIII) Б165К3-М1 (АIII)	45	95	550	1164	54,3
— 08	Б165К4 Б165К4-М Б165К4-М1	45	—	350	1144	53,2
— 09	Б165К4 (АIII) Б165К4-М (АIII) Б165К4-М1 (АIII)	45	—	350	1144	53,2

Нач отд	Ткаченко		
Н контр	Миронова		
Гип	Пашковский		
Рук гр	Акулова		
Вед инж	Панина		06.09
Инженер	Полякова		

3.501.1-146.1 Б165.00.00 СБ

Балка ребристого пролетного строения длиной 16,5 м (Б165) Сборочный чертеж.

Стадия	Масса	Масштаб
Р	см. табл.	1:50
Лист 1	Листов 3	

Ленгипротрансмост

Взам инв № | Подпись и дата | Инв № подл

Схемы расположения сеток

Сетки плиты

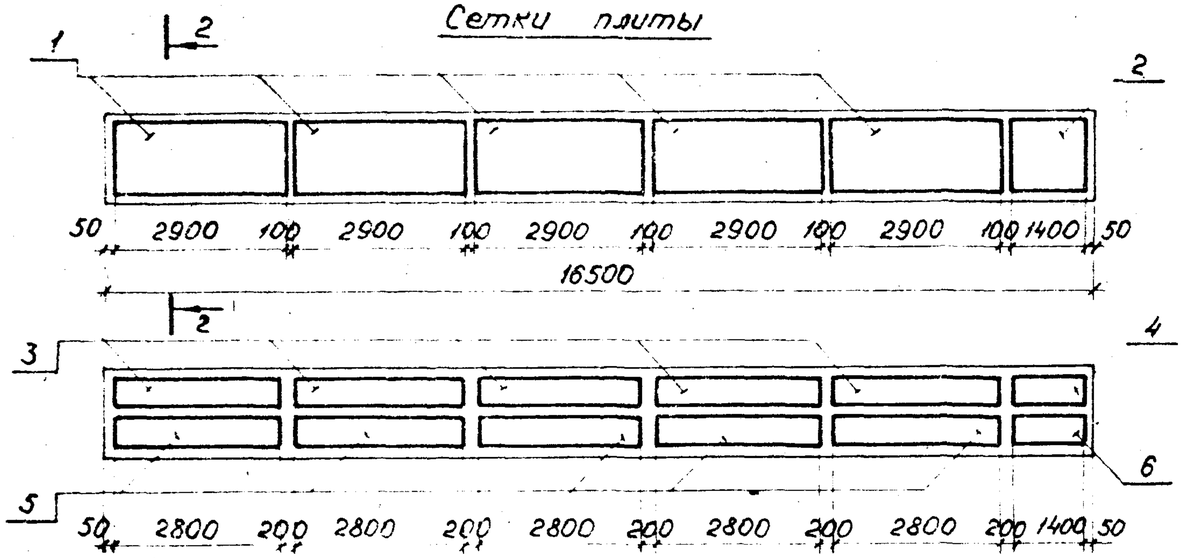

Сетки бортиков

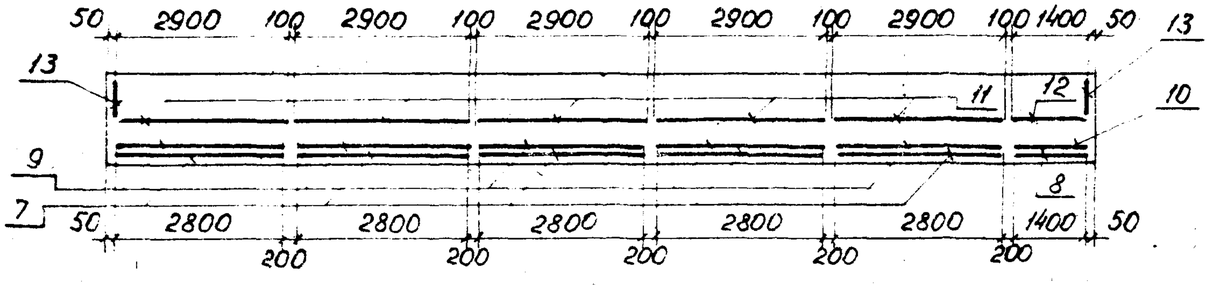

Сетки ребра

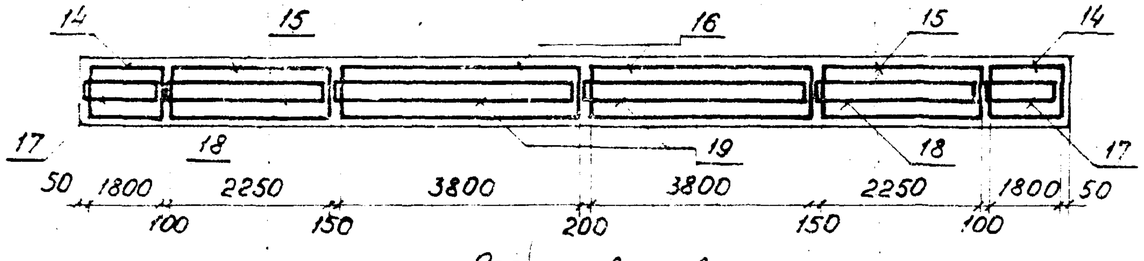

Сетки вутов

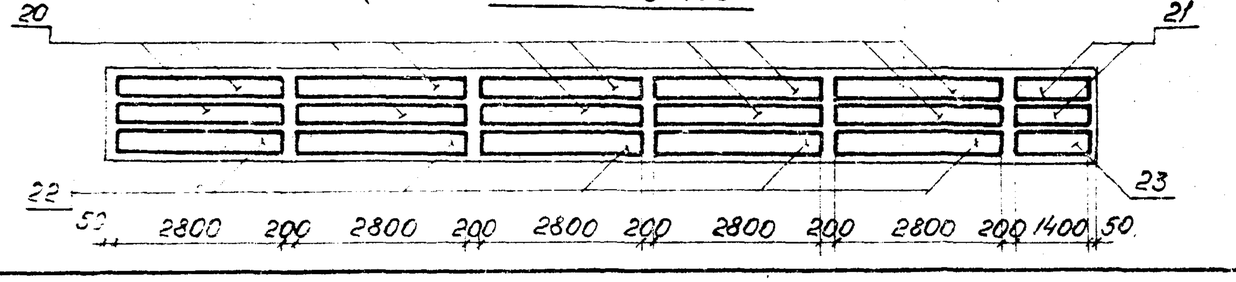

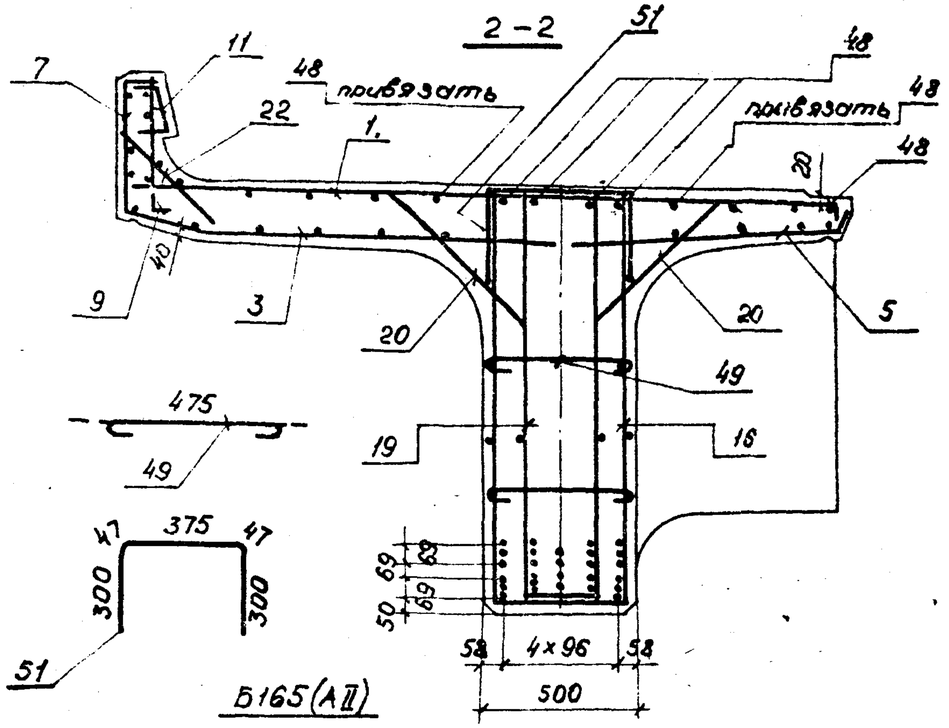

Б165(AII)

30	30		30	30
31	31	32	31	31
33	33	34	33	33
36	35	35	35	36
37	37	37	37	37
38	38	38	38	38
40	39	39	39	40

Б165

41	41		41	41
42	42	43	42	42
44	44	45	44	44
35	37	35	37	35
38	38	38	38	38
40	39	39	39	40

Армирование диафрагмы (поз. 24,25,26) приведено на документе 3.501.1-146.1 Д.Д.О. Хомуты балок М1 (армированных сталью класса AII марки 25Г2С) выполнять замкнутыми с перепуском концов арматуры на 20 диаметров. При армировании балок арматурой из стали класса A-III допускается применять сварные сетки ребра, изготовленные из стали класса AII марки 10ГТ.

Инв.№ подл. | Подпись и дата | Взам. инв.№

Схема расположения отогнутых стержней

Б165 (А II)

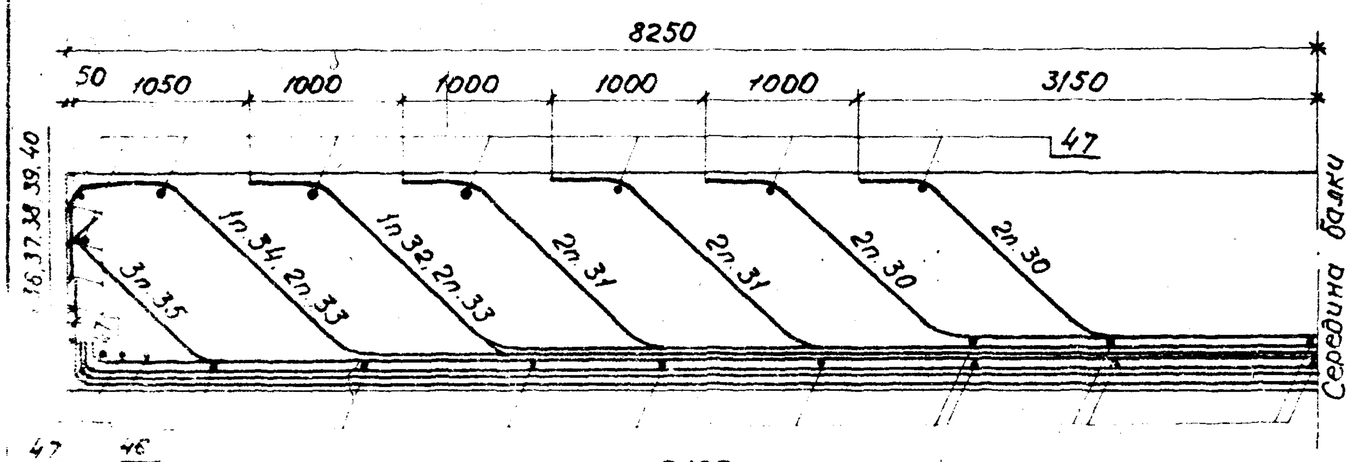

Б165

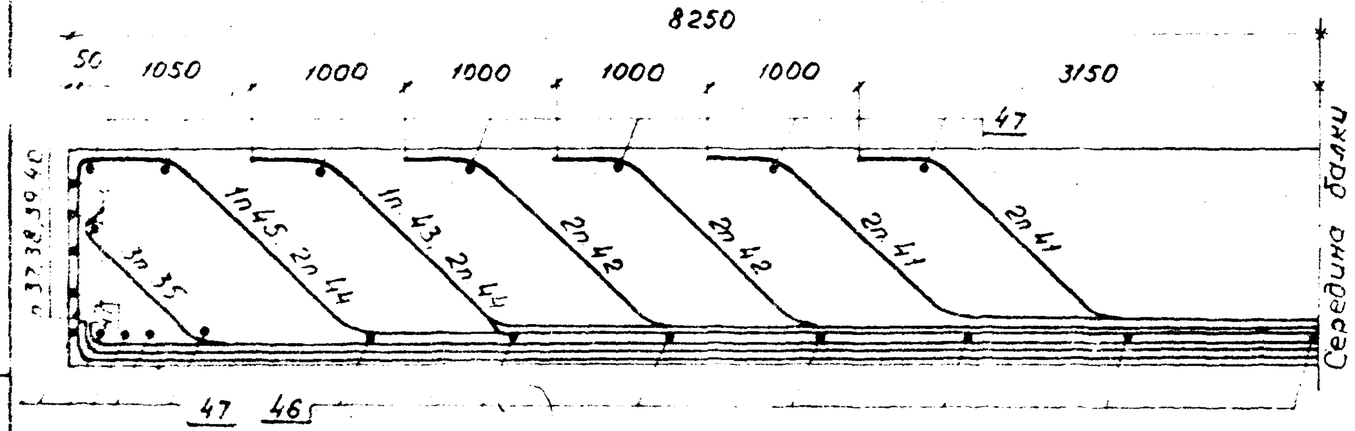

Ведомость деталей

Поз.	Эскиз
30	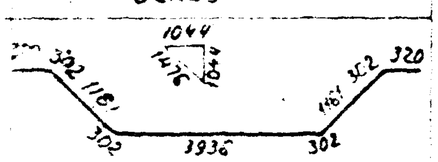
31	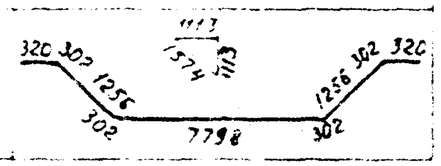
32	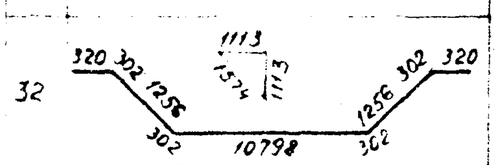
33	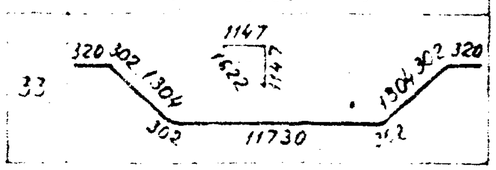
34	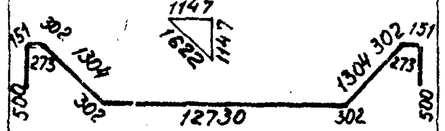
35	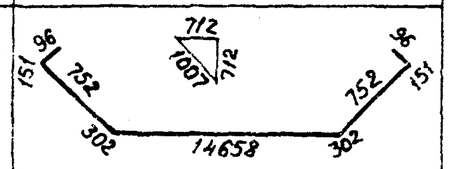
36	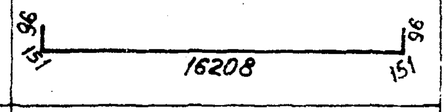
37	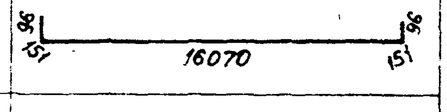
38	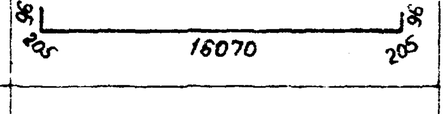
39	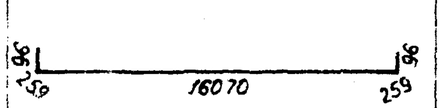
40	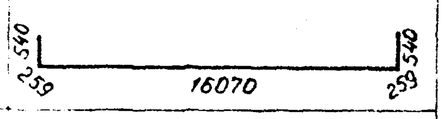
41	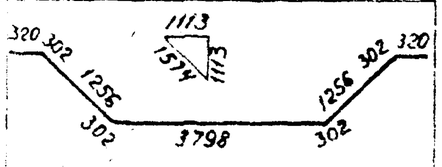
42	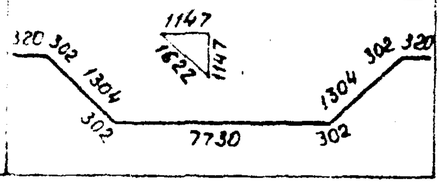
43	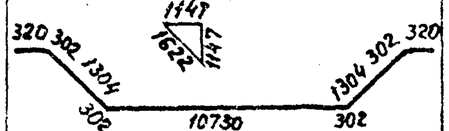
44	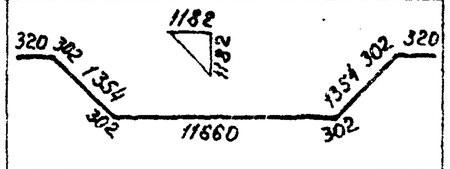
45	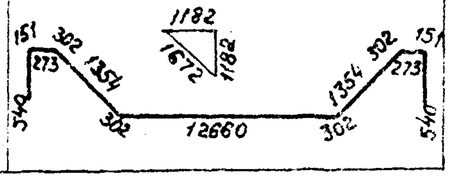

Взам. инв. №

Подпись и дата

Инв. № подл.

Инв. № подл.	Подпись и дата	Взам. инв. №

Формат	Зона	Поз.	Обозначение	Наименование	Кол. на исполн. 3.501.1-146.1 Б143.00.00 —	01	02	03	04	05	06	07	08	09	Примечание
				Документация											
			ТУ 35-696-87	Технические условия											
А3			3.501.1-146.1 Б143.00.00 СБ	Сборочный чертеж											
А3			3.501.1-146.1 ДБ.0	Детали бортиков и диафрагм											
А3			3.501.1-146.1 ДД.0	Армирование диафрагм											
А3			3.501.1-146.1 ДП.0	Детали отгибов и строповочных петель											
А3			3.501.1-146.1 ДК.0	Дополнительное армирование на кривых											
А3			3.501.1-146.1 МБ.0	Маркировка балок											
А3			3.501.1-146.1 ВС.0	Выборка стали											
				Марка*	Б143	Б143(АII)	Б143К1	Б143К1(АII)	Б143К2	Б143К2(АII)	Б143К3	Б143К3(АII)	Б143К4	Б143К4(АII)	

*) В спецификации указаны базовые марки балок. Все марки учтены в таблице на докум. 3.501.1-146.1 Б143.00.00 СБ.

Нач. отд.	Ткаченко	[signature]	
Н. контр.	Миронова	[signature]	
ГИП	Пашковский	[signature]	06.87
Рук. гр.	Акулова	[signature]	
Вед. инж.	Панина	[signature]	
Инженер	Клещева	[signature]	

3.501.1-146.1 Б143.00.00

Балка ребристого пролетного строения длиной 14,3м (Б143)

Стадия	Лист	Листов
Р	1	6

Ленгипротрансмост

Инв. № подл.	Подпись и дата	Взам. инв. №

Формат	Зона	Поз.	Обозначение	Наименование	Кол. на исполн. 3.501.1-146.1 Б143.00.00 —	01	02	03	04	05	06	07	08	09	Примечание
А3			3.501.1-146.1 ИБ.0	Изоляция балок											
				Сборочные единицы											
А3		1	3.501.1-146.2 С14... С27.0	Сетка арматурная С14		4		4		4		4		4	
			3.501.1-146.2 С14... С27.0-01	С15	4		4		4		4		4		
А3		2	3.501.1-146.2 С14... С27.0-10	С24		1		1		1		1		1	
			3.501.1-146.2 С14... С27.0-11	С25	1		1		1		1		1		
А3		3	3.501.1-146.2 С40... С45.0	С40	4	4	4	4	4	4	4	4	4	4	
А3		4	3.501.1-146.2 С40... С45.0-04	С44	1	1	1	1	1	1	1	1	1	1	
А3		5	3.501.1-146.2 С58... С63.0	С58	4	4	4	4	4	4	4	4	4	4	
А3		6	3.501.1-146.2 С58... С63.0-04	С62	1	1	1	1	1	1	1	1	1	1	
А3		7	3.501.1-146.2 С64... С75.0	С64	4	4							4	4	
			3.501.1-146.2 С76... С87.0	С76			4	4	4	4	4	4			
А3		8	3.501.1-146.2 С64... С75.0-05	С69	1	1							1	1	
			3.501.1-146.2 С76... С87.0-05	С81			1	1	1	1	1	1			
А3		[illegible]	3.501.1-146.2 С88... С100.0	С88	4	4							4	4	
			3.501.1-146.2 С101... С113.0	С101			4	4	4	4	4	4			
А3		10	3.501.1-146.2 С88... С100.0-06	С94	1	1							1	1	

3.501.1-146.1 Б143.00.00

Лист 2

Инв. № подл.	Подпись и дата	Взам. инв. №

Формат	Зона	Поз.	Обозначение	Наименование	Кол. на исполн. 3.501.1-146.1 Б143.00.00										Примечание
					—	01	02	03	04	05	06	07	08	09	
			3.501-146.2 С101...С113.0-06	Сетка арматурная С107			1	1	1	1	1	1			
А3		11	3.501.1-146.2 С114...С125.0	С114	4	4							4	4	
			3.501.1-146.2 С126...С137.0	С126			4	4	4	4	4	4			
А3		12	3.501.1-146.2 С114...С125.0-05	С119	1	1							1	1	
			3.501.1-146.2 С126...С137.0-05	С131			1	1	1	1	1	1			
А3		13	3.501.1-146.2 С138.0	С138	2	2	2	2	2	2	2	2	2	2	
А3		14	3.501.1-146.2 С209...С212.0	С209	2	2	2	2	2	2	2	2	2	2	
А3		15	3.501.1-146.2 С209...С212.0-01	С210	2	2	2	2	2	2	2	2	2	2	
А3		16	3.501.1-146.2 С209...С212.0-02	С211	2	2	2	2	2	2	2	2	2	2	
А3		17	3.501.1-146.2 С213...С216.0	С213	2	2	2	2	2	2	2	2	2	2	
А3		18	3.501.1-146.2 С213...С216.0-01	С214	2	2	2	2	2	2	2	2	2	2	
А3		19	3.501.1-146.2 С213...С216-02	С215	2	2	2	2	2	2	2	2	2	2	
А3		20	3.501.1-146.2 С239...С250.0	С239	8	8	8	8	8	8	8	8	8	8	
А3		21	3.501.1-146.2 С239...С250-06	С245	2	2	2	2	2	2	2	2	2	2	
А3		22	3.501.1-146.2 С251...С262.0	С251	4	4	4	4	4	4	4	4	4	4	
А3		23	3.501.1-146.2 С251...С262-06	С257	1	1	1	1	1	1	1	1	1	1	
А3		24	3.501.1-146.2 С235...С238-01	С236	2	2	2	2	2	2	2	2	2	2	

Инв. № подл.	Подпись и дата	Инв. № подл.

Формат	Зона	Поз.	Обозначение	Наименование	Кол. на исполн. 3.501.1-146.1 Б143.00.00										Примечание
					—	01	02	03	04	05	06	07	08	09	
А3		25	3.501.1-146.2 С201.0	Сетка арматурная С201	2	2	2	2	2	2	2	2	2	2	
А3		26	3.501.1-146.2 С270...С273.0-01	С271	2	2	2	2	2	2	2	2	2	2	
А3		27	3.501.1-146.3 МН1.00.00	Изделие закладное МН1	9	9	9	9	9	9	9	9	9	9	
А3		28	3.501.1-146.3 МН5...МН6.00.00	МН6	2	2	2	2	2	2	2	2	2	2	
А3		29	3.501.1-146.3 МН11.00.00	МН11	2	2	2	2	2	2	2	2	2	2	
				Детали											
				Арматура ГОСТ 5781-82											
БЧ		30		⌀32 А II ℓ=6340		2		2		2		2		2	40,0кг
БЧ		31		ℓ=9800		5		5		5		5		5	61,8
БЧ		32		ℓ=9820		1		1		1		1		1	62,0
БЧ		33		ℓ=13220		3		3		3		3		3	83,4
БЧ		34		ℓ=15350		1		1		1		1		1	96,8
БЧ		35		ℓ=15380		2		2		2		2		2	97,0
БЧ		36		⌀32А III (А II) ℓ=15050	1	3	1	3	1	3	1	3	1	3	95,0
БЧ		37		⌀32 А III ℓ=14365		5		5		5		5		5	90,6
БЧ		38		ℓ=14475		5		5		5		5		5	91,3
БЧ		39		ℓ=14580		3		3		3		3		3	92,0

2670-0

Инв. № подл.	Подпись и дата	Взам. инв. №

Формат	Зона	Поз.	Обозначение	Наименование		Кол. на испол. 3.501.1-146.1 Б143.00.00 —	01	02	03	04	05	06	07	08	09	Примечание
Б4		40		ф 32 А II	ℓ=15270		2		2		2		2		2	96,4
Б4		41		ф 32 А III	ℓ=8120	5		5		5		5		5		51.2
Б4		42			ℓ=8150	1		1		1		1		1		51,4
Б4		43			ℓ=12400	4		4		4		4		4		78,2
Б4		44			ℓ=13000	1		1		1		1		1		82,0
Б4		45			ℓ=15440	3		3		3		3		3		97,4
Б4		46			ℓ=14435	5		5		5		5		5		91.1
Б4		47			ℓ=14545	3		3		3		3		3		91,8
Б4		48			ℓ=15290	2		2		2		2		2		96,5
Б4		49		ф 32 А III (А II)	ℓ = 450	11	18	11	18	11	18	11	18	11	18	2,8
Б4		50		ф 8 А I	ℓ = 450	34	32	34	32	34	32	34	32	34	32	0,2
Б4		51		ф 10 А III (А II)	ℓ = 14260	7	7	7	7	7	7	7	7	7	7	8,8
Б4		52		ф 8 А I	ℓ = 550	144	144	144	144	144	144	144	144	144	144	0,1
Б4		53		ф 32 А I	ℓ = 2540	4	4	4	4	4	4	4	4	4	4	16,0
Б4		54		ф 10 А II	ℓ = 1070	96	96	96	96	96	96	96	96	96	96	0,7
Б4		1к	3.501.1-146.1 АК.0	ф 8 А I	ℓ = 405					5	5	11	11	5	5	0,2
Б4		2к		ф 8 А I	ℓ = 690					1	1	2	2			0,3

Инв. № подл.	Подпись и дата	Взам. инв. №

Формат	Зона	Поз.	Обозначение	Наименование		Кол. на испол. 3.501.1-146.1 Б143.00.00 —	01	02	03	04	05	06	07	08	09	Примечание
Б4		3к		ф 8 А I	ℓ=490					1	1	2	2			0,2
Б4		4к		ф 10 А III (А II)	ℓ=690					1	1	2	2			0,4
Б4		5к		ф 8 А I	ℓ=1000					4	4			4	4	0,4
					ℓ=2000							4	4			0,8
Б4		6к			ℓ=360					7	7	7	7			0,1
				Материалы:												
				Бетон В27.5		15.01	15.01	15,6	15,6	15,63	15,63	15,68	15,68	15,04	15,04	м³
				для балок с индексом												
				М1 - В30												

Марка	Б143	Б143 (А II)	Б143 к1	Б143 к1 (А II)	Б143 к2	Б143 к2 (А II)	Б143 к3	Б143 к3 (А II)	Б143 к4	Б143 к4 (А II)	

20-0170

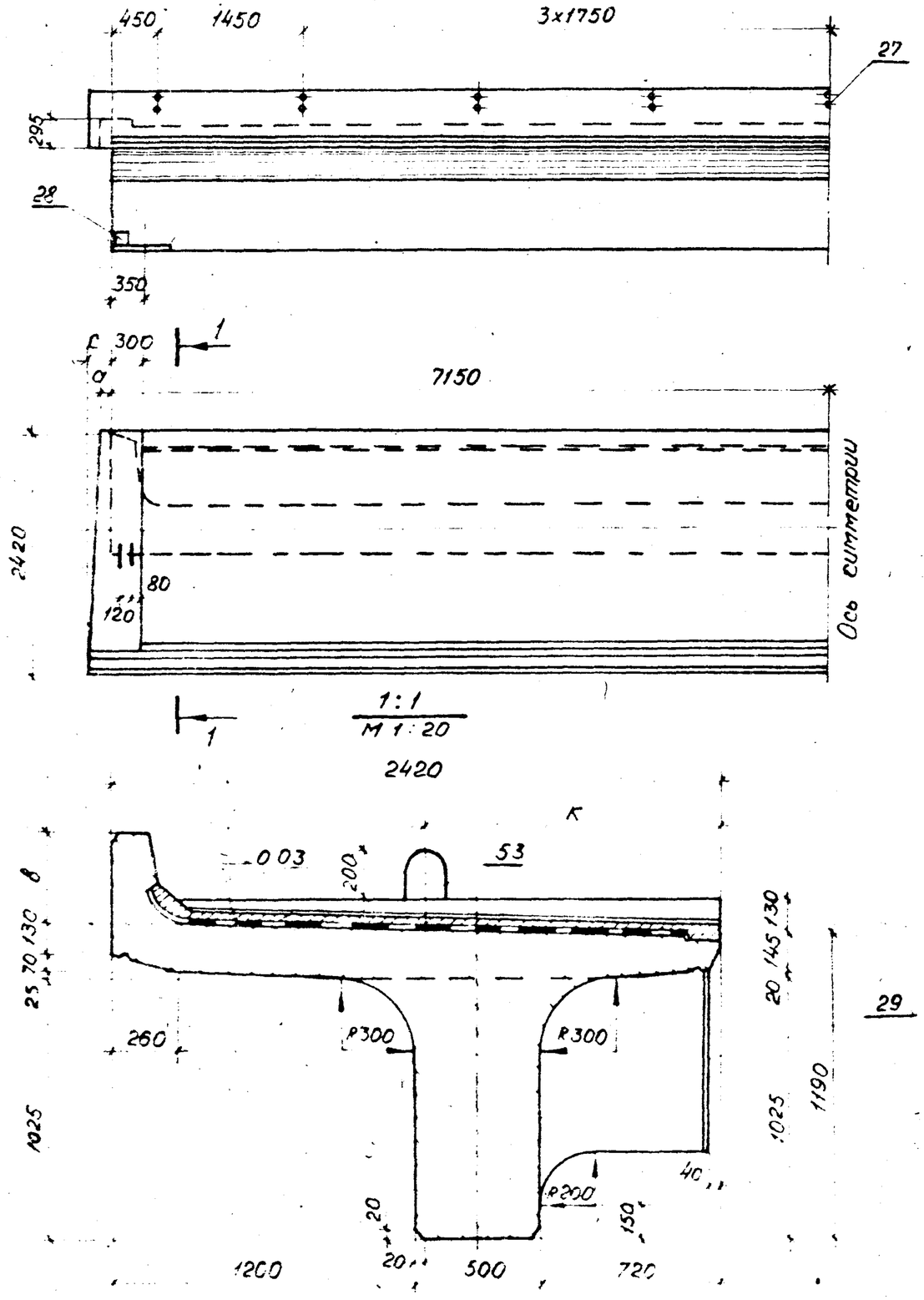

Обозначение	Марка балки	а мм	с мм	в мм	к мм	Масса балки, т
3.501.1-146.1 Б143.00.00	Б143 Б143-М Б143-М1	—	—	350	1160	42,5
— 01	Б143 (АII) Б143-М (АII) Б143-М1 (АII)	—	—	350	1160	42,5
— 02	Б143К1 Б143К1-М Б143К1-М1	—	—	550	1179	43,3
— 03	Б143К1 (АII) Б143К1-М (АII) Б143К1-М1 (АII)	—	—	550	1179	43,3
— 04	Б143К2 Б143К2-М Б143К2-М1	—	40	550	1180	43,4
— 05	Б143К2 (АII) Б143К2-М (АII) Б143К2-М1 (АII)	—	40	550	1180	43,4
— 06	Б143К3 Б143К3-М Б143К3-М1	45	95	550	1181	43,5
— 07	Б143К3 (АII) Б143К3-М (АII) Б143К3-М1 (АII)	45	95	550	1181	43,5
— 08	Б143К4 Б143К4-М Б143К4-М1	45	—	350	1160	42,5
— 09	Б143К4 (АII) Б143К4-М (АII) Б143К4-М1 (АII)	45	—	350	1160	42,5

Нач.отд	Ткаченко		
Н.контр	Миронова		
ГИП	Пашковский		
Рук.гр	Акулова		
Вед.инж	Панина		
Инженер	Полякова		

3.501.1-146.1 Б143.00.00СБ

Балка ребристого пролетного строения длиной 14,3м (Б143) Сборочный чертеж.

Стадия	Масса	Масштаб
Р	см. табл.	1:50
Лист 1	Листов 3	

Ленгипротрансмост

Инв.№ подл. | Подпись и дата | Взам.инв.№

2670-02

Схемы расположения сеток

Сетки плиты

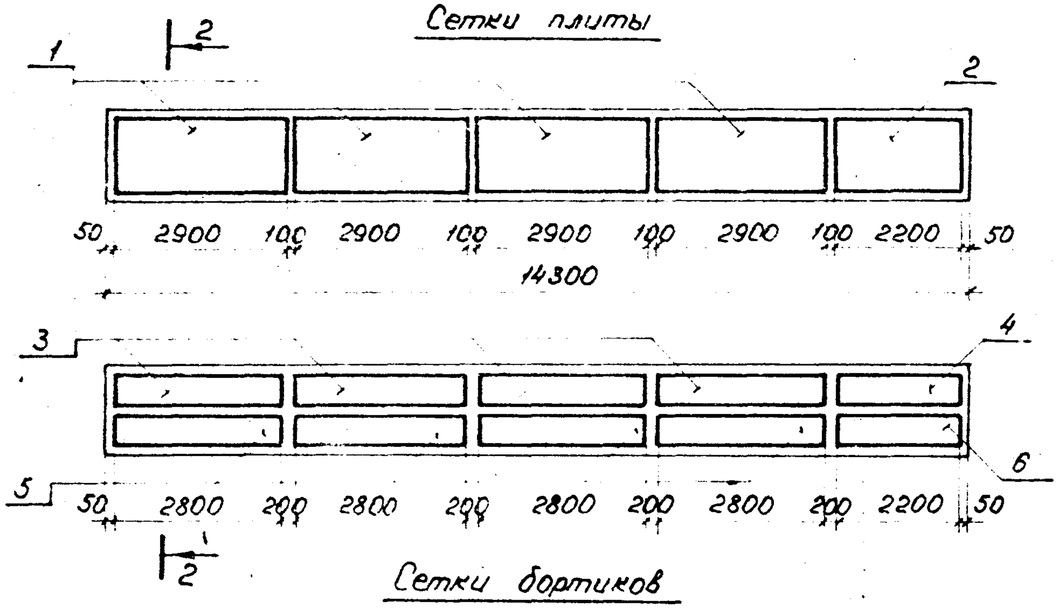

Сетки бортиков

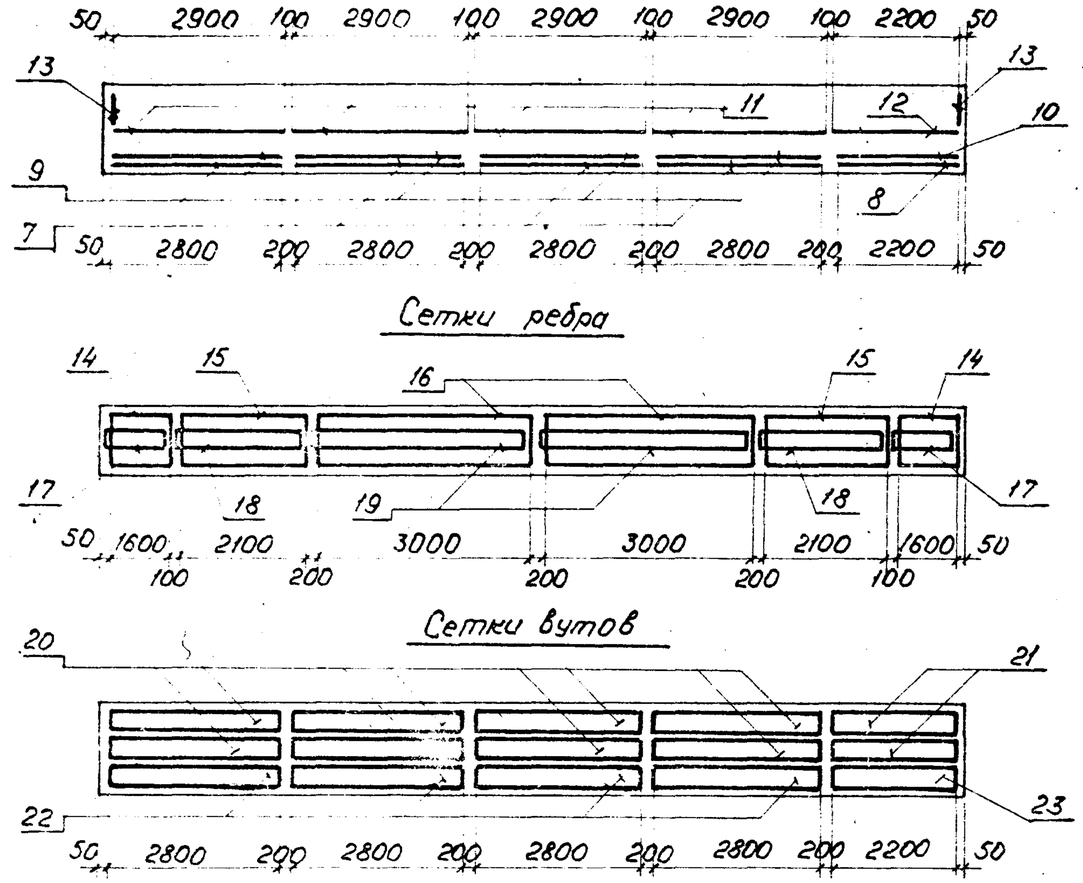

Сетки ребра

Сетки бутов

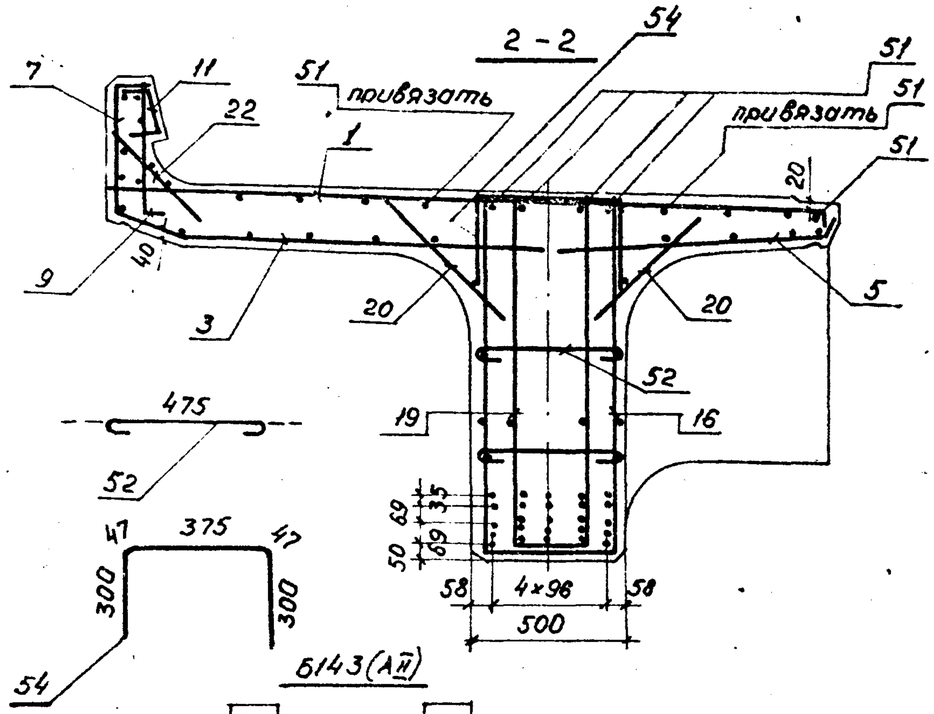

30				30

31	31	31	31	31
33	33	32	33	34
36	35	36	35	36

37	37	37	37	37
38	38	38	38	38
40	39	39	39	40

6143

41	41	41	41	41
43	43	42	43	43

45	36	44	45	45
46	46	46	46	46
48	47	47	47	48

Армирование диафрагмы (поз. 24, 25, 26) приведено на док. 3.501.1-148.1 ДД.О.

Хомуты балок М1 (армированных сталью класса А-III марки 25Г2С) выполнять замкнутыми с перепуском концов арматуры на 20 диаметров. При армировании балок арматурой из стали класса А-III допускается применять сварные сетки ребра, изготовленные из стали класса А-V марки 10ГТ.

Взам. инв. №
Подпись и дата
Инв. № подл.

Схема расположения отогнутых стержней

Б143 (А II)

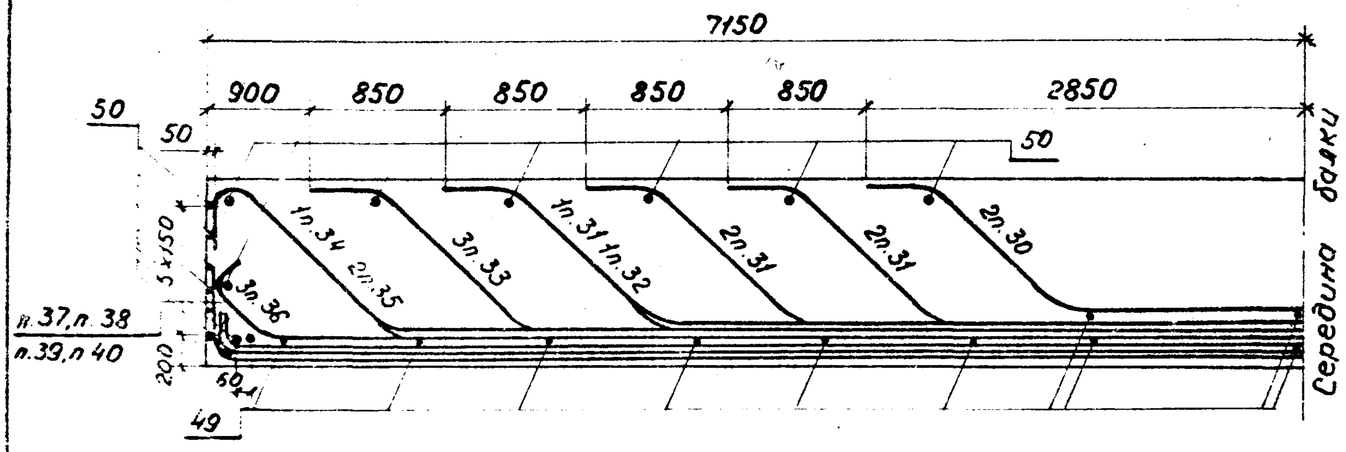

Б143

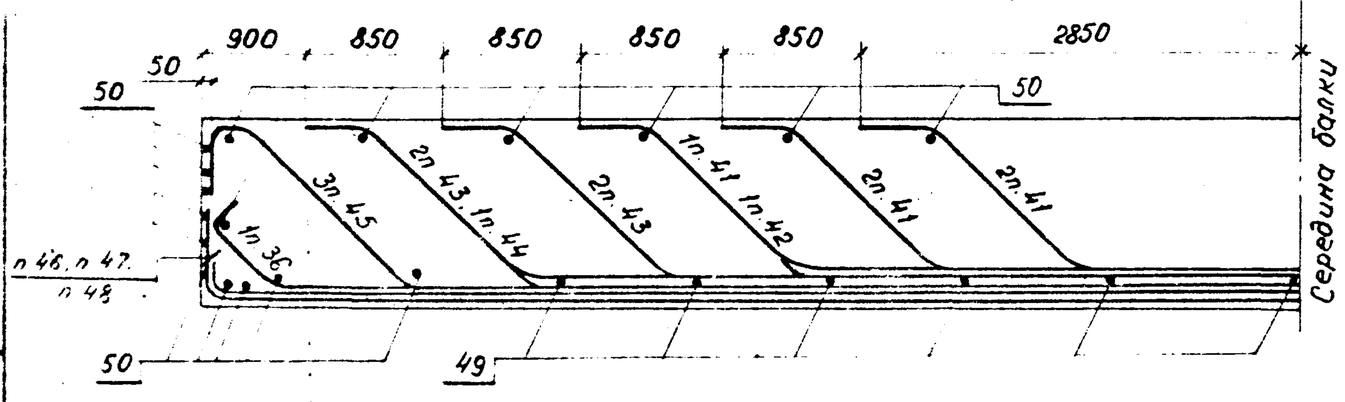

Ведомость деталей

Поз.	Эскиз
30	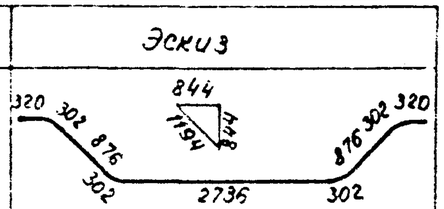
31	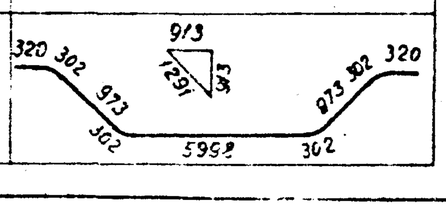

Продолжение табл.

Поз.	Эскиз
32	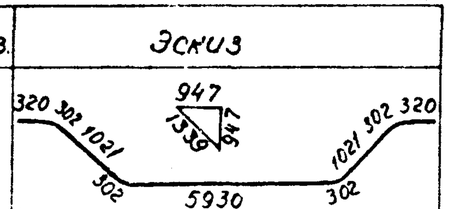
33	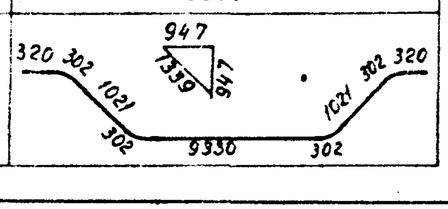

Поз.	Эскиз
34	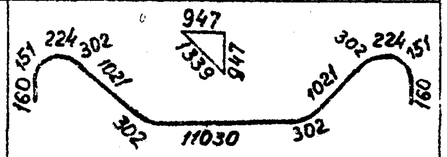
35	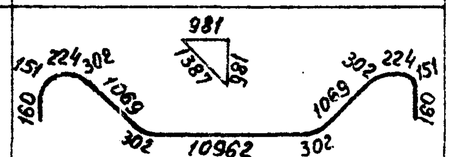
36	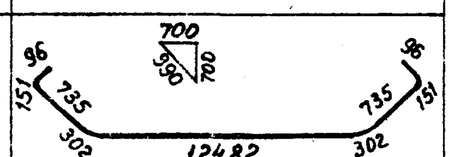
37	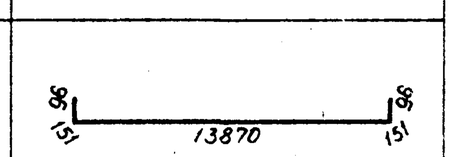
38	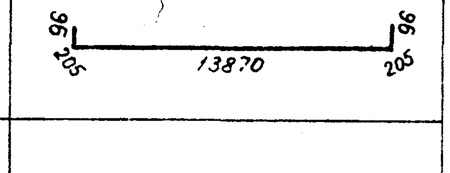
39	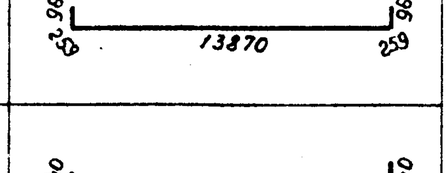
40	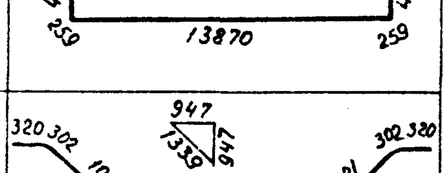
41	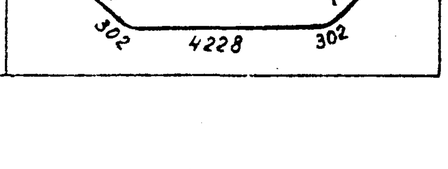

Поз.	Эскиз
42	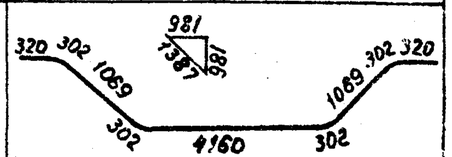
43	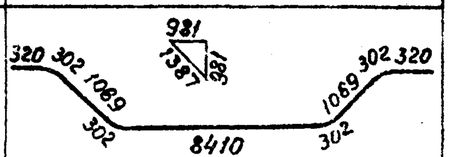
44	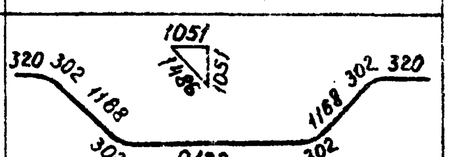
45	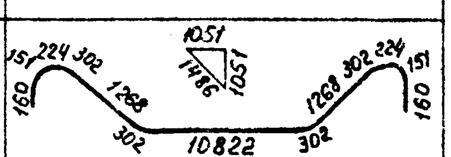
46	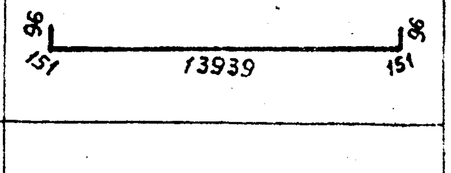
47	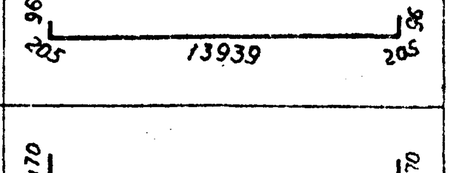
48	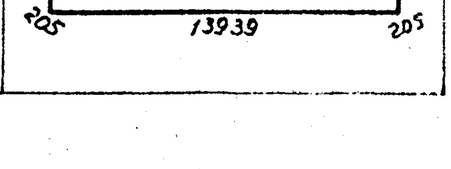

Инв. № подл. | Подпись и дата | Взам. инв. №

Инв. N подл.	Подпись и дата	Взам. инв. N

Формат	Зона	Поз.	Обозначение	Наименование	Кол. на исполн. 3.501.1-146.1 Б135.00.00 —	01	02	03	04	05	06	07	08	09	Примечание
				Документация											
			ТУ35-696-87	Технические условия	X	X	X	X	X	X	X	X	X	X	
А3			3.501.1-146.1 Б135.00.00СБ	Сборочный чертеж	X	X	X	X	X	X	X	X	X	X	
А3			3.501.1-146.1 ДБ.0	Детали бортиков и диафрагм	X	X	X	X	X	X	X	X	X	X	
А3			3.501.1-146.1 ДД.0	Армирование диафрагм	X	X	X	X	X	X	X	X	X	X	
А3			3.501.1-146.1 ДП.0	Детали отгибов и строповочных петель	X	X	X	X	X	X	X	X	X	X	
А3			3.501.1-146.1 ДК.0	Дополнительное армирование на кривых	X	X	X	X	X	X	X	X	X	X	
А3			3.501.1-146.1 МБ.0	Маркировка балок	X	X	X	X	X	X	X	X	X	X	
А3			3.501.1-146.1 ВС.0	Выборка стали	X	X	X	X	X	X	X	X	X	X	

*) В спецификации указаны базовые марки балок. Все марки балок учтены в таблице на докум. 3.501.1-146.1 Б135.00.00СБ.

* Марка	Б135	Б135(АIII)	Б135К1	Б135К1 (АII)	Б135К2	Б135К2 (АII)	Б135К3	Б135К3 (АII)	Б135К4	Б135К4 (АII)
	X	X	X	X	X	X	X	X	X	X

Нач. отд.	Тыченко		
Н. контр.	Миронова		
Гип	Пашковский		06.87
Рук. гр.	Якулова		
Вед. инж.	Панина		
Инженер	Клещева		

3.501.1-146.1 Б135.00.00

Балка ребристого пролетного строения длиной 13,5 м (Б135)

Стадия	Лист	Листов
Р	1	6

Ленгипротрансмост

Инв. N подл.	Подпись и дата	Взам. инв. N

Формат	Зона	Поз.	Обозначение	Наименование	Кол. на исполн. 3.501.1-146.1 Б135.00.00 —	01	02	03	04	05	06	07	08	09	Примечание
А3			3.501.1-146.1 ИБ.0	Изоляция балок	X	X	X	X	X	X	X	X	X	X	
				Сборочные единицы											
А3		1	3.501.1-146.2 С14...С27.0-01	Сетка арматурная С14		4		4		4		4		4	
				С15	4		4		4		4		4		
А3		2	3.501.1-146.2 С14...С27.0-12	С26		1		1		1		1		1	
			-13	С27	1		1		1		1		1		
А3		3	3.501.1-146.2 С40...С45.0	С40	4	4	4	4	4	4	4	4	4	4	
А3		4	3.501.1-146.2 С40...С45.0-05	С45	1	1	1	1	1	1	1	1	1	1	
А3		5	3.501.1-146.2 С58...С63.0	С58	4	4	4	4	4	4	4	4	4	4	
А3		6	3.501.1-146.2 С58...С63.0-05	С63	1	1	1	1	1	1	1	1	1	1	
А3		7	3.501.1-146.2 С64...С75.0	С64	4	4							4	4	
			3.501.1-146.2 С76...С87.0	С76			4	4	4	4	4	4			
А3		8	3.501.1-146.2 С84...С75.0-08	С72	1	1							1	1	
			3.501.1-146.2 С76...С87.0-08	С84			1	1	1	1	1	1			
А3		9	3.501.1-146.2 С88...С100.0	С88	4	4							4	4	
			3.501.1-146.2 С101...С113.0	С101			4	4	4	4	4	4			
А3		10	3.501.1-146.2 С88...С100.0-09	С97	1	1							1	1	

Инв.№ подл.	Подпись и дата	Взам.инв.№

Формат	Зона	Поз.	Обозначение	Наименование	Кол. на испол. 3.501.1-146.1 5.35 00.00 —	01	02	03	04	05	06	07	08	09	Примечание
			3.501.1-146.2 С101...С113 - 09	Сетка арматурная С110			1	1	1	1	1	1			
А3		11	3.501.1-146.2 С114...С125.0	С114	4	4							4	4	
			3.501.1-146 С126...С137.0	С126			4	4	4	4	4	4			
А3		12	3.501.1-146.2 С114...С125.0-08	С122	1	1							1	1	
			3.501.1-146 С126...С137.0-08	С134			1	1	1	1	1	1			
А3		13	3.501.1-146.2 С138.0	С138	2	2	2	2	2	2	2	2	2	2	
А3		14	3.501.1-146.2 С209...С212.0	С208	2	2	2	2	2	2	2	2	2	2	
А3		15	3.501.1-146.2 С209...С212.0-01	С210	2	2	2	2	2	2	2	2	2	2	
А3		16	3.501.1-146.2 С209...С212.0-03	С212	2	2	2	2	2	2	2	2	2	2	
А3		17	3.501.1-146.2 С213...С216.0	С213	2	2	2	2	2	2	2	2	2	2	
А3		18	3.501.1-146.2 С213...С216.0-01	С214	2	2	2	2	2	2	2	2	2	2	
А3		19	3.501.1-146.2 С213...С216.0-03	С216	2	2	2	2	2	2	2	2	2	2	
А3		20	3.501.1-146.2 С239...С250.0	С239	8	8	8	8	8	8	8	8	8	8	
А3		21	3.501.1-146.2 С239...С250.0-09	С248	2	2	2	2	2	2	2	2	2	2	
А3		22	3.501.1-146.2 С251...С262.0	С251	4	4	4	4	4	4	4	4	4	4	
А3		23	3.501.1-146.2 С251...С262.0-09	С260	1	1	1	1	1	1	1	1	1	1	
А3		24	3.501.1-146.2 С235...С238.0-01	С236	2	2	2	2	2	2	2	2	2	2	

Инв.№ подл.	Подпись и дата	Взам.инв.№

Формат	Зона	Поз.	Обозначение	Наименование	Кол. на испол. 3.501.1-146.1 5135.00.09 —	01	02	03	04	05	06	07	08	09	Примечание
А3		25	3.501.1-146.2 С201.0	Сетка арматурная С201	2	2	2	2	2	2	2	2	2	2	
А3		26	3.501.1-146.2 С270...С273.0-01	С271	2	2	2	2	2	2	2	2	2	2	
А3		27	3.501.1-146.3 МН1.00.00	Изделие закладное МН1	9	9	9	9	9	9	9	9	9	9	
А3		28	3.501.1-146.3 МН5...МН6.00.00	МН6	2	2	2	2	2	2	2	2	2	2	
А3		29	3.501.1-146.3 МН11.00.00	МН11	2	2	2	2	2	2	2	2	2	2	
				Детали											
				Арматура ГОСТ 5781-82											
Б4		30		⌀32 AII ℓ=6400		1		1		1		1		1	40.4 кг
Б4		31		ℓ=9820		5		5		5		5		5	62.0
Б4		32		ℓ=9850		1		1		1		1		1	62.2
Б4		33		ℓ=13250		2		2		2		2		2	83.6
Б4		34		ℓ=14630		2		2		2		2		2	92.3
Б4		35		⌀32 AIII (AII) ℓ=14110	1	2	1	2	1	2	1	2	1	2	89.0
Б4		36		⌀32 AII ℓ=13565		3		3		3		3		3	85,6
Б4		37		ℓ=13675		5		5		5		5		5	86,3

Инв.№ подл. 20-0170-02

Инв. № подл.	Подпись и дата	Взам. инв. №

Формат	Зона	Поз.	Обозначение	Наименование		Кол. на испол. 3.501.1-146.1 Б135.00.00 —	01	02	03	04	05	06	07	08	09	Примечание
Б4		38		Ф32 AII	ℓ=13780		3		3		3		3		3	87,0
Б4		39			ℓ=144.90		2		2		2		2		2	91.4
Б4		40		Ф32 AIII	ℓ=6420	2		2		2		2		2		40,5
Б4		41			ℓ=9850	5		5		5		5		5		62,2
Б4		42			ℓ=9910	1		1		1		1		1		62,5
Б4		43			ℓ=13310	2		2		2		2		2		84,0
Б4		44			ℓ=14690	2		2		2		2		2		92,7
Б4		45			ℓ=13635	3		3		3		3		3		86,0
Б4		46			ℓ=13745	3		3		3		3		3		86,7
Б4		47			ℓ=14490	2		2		2		2		2		91.4
Б4		48		Ф32 AIII (AII)	ℓ=450	9	13	9	13	9	13	9	13	9	13	2,8
Б4		49		Ф8 AI	ℓ=450	28	32	28	32	28	32	28	32	28	32	0,2
Б4		50		Ф10 AIII (AII)	ℓ=13460	7	7	7	7	7	7	7	7	7	7	8,4
Б4		51		Ф6 AI	ℓ=550	158	158	158	158	158	158	158	158	158	158	0,1
Б4		52		Ф32 AI	ℓ=2540	4	4	4	4	4	4	4	4	4	4	16,0
Б4		53		Ф10 AII	ℓ=1070	92	92	92	92	92	92	92	92	92	92	0.7
Б4		1К	3.501.1-146.1 ВК.0	Ф8 AI	ℓ=405					5	5	11	11	5	5	0,2

3.501.1-146.1 Б135.00.00 Лист 5

Инв. № подл.	Подпись и дата	Взам. инв. №

Формат	Зона	Поз.	Обозначение	Наименование		Кол. на испол. 3.501.1-146.1 Б135.00.00 —	01	02	03	04	05	06	07	08	09	Примечание
Б4		2К		Ф8 AI	ℓ=690					1	1	2	2			0,3
Б4		3К		Ф8 AI	ℓ=490					1	1	2	2			0,2
Б4		4К		Ф10 AIII (AII)	ℓ=690					1	1	2	2			0,4
Б4		5К		Ф8 AI	ℓ=1000					4	4			4	4	0,4
					ℓ=2000							4	4			0,8
Б4		6К			ℓ=360					7	7	7	7			0,1
				Материалы:												
				Бетон В27,5		14.2	14.2	14.7	14.7	14.72	14.72	14.78	14.78	14.23	14.23	м³
				для балок с индексом												
				М1 - В30												

Марка	Б135	Б135(АII)	Б135К1	Б135К1(АII)	Б135К2	Б135К2(АII)	Б135К3	Б135К3(АII)	Б135К4	Б135К4(АII)

3.501.1-146.1 Б135.00.00 Лист 6

2570-02

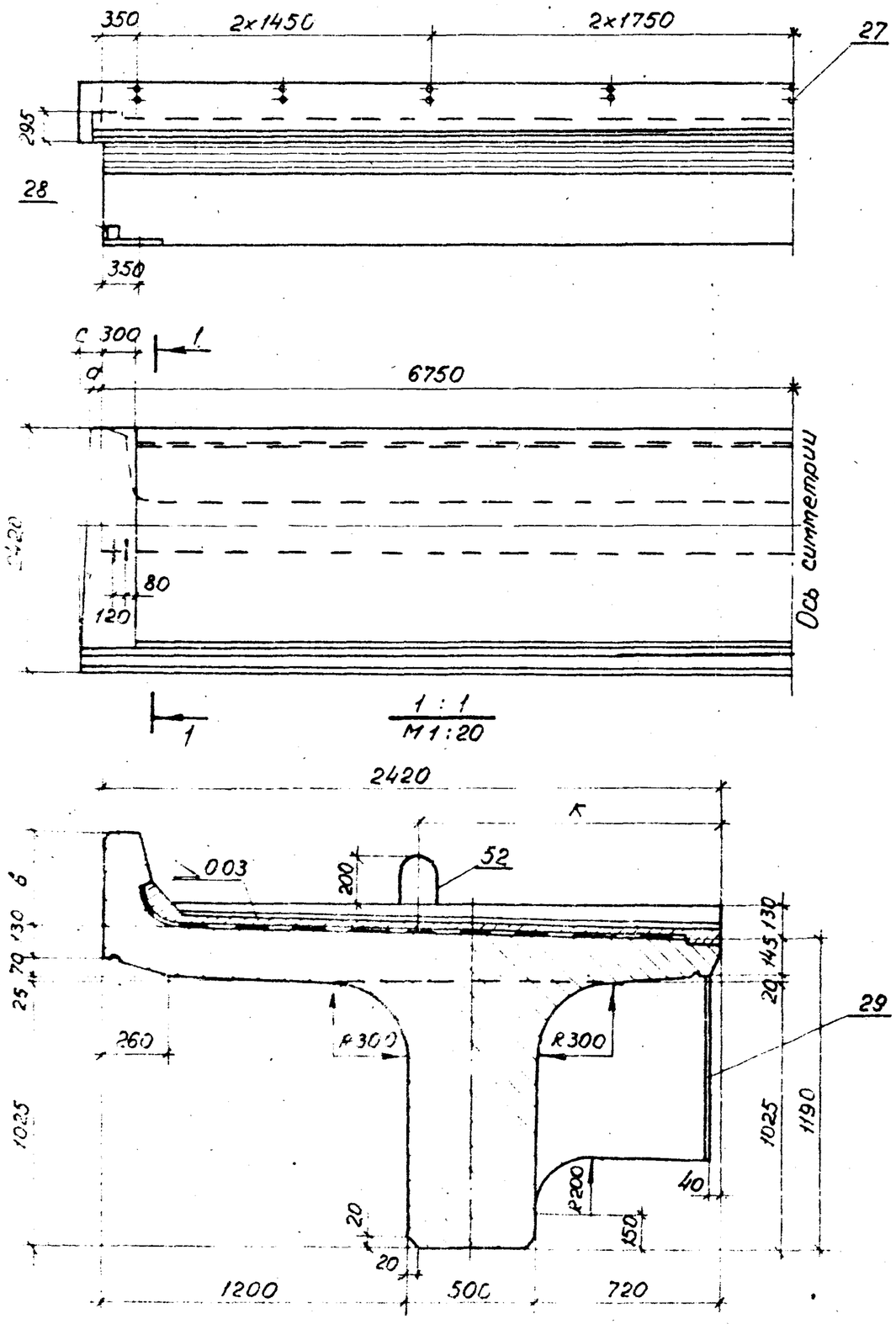

Обозначение	Марка балки	а мм	с мм	в мм	к мм	Масса балки, т
3.501.1-146.1 Б135.00.00	Б135 Б135-М Б135-М1	—	—	350	1159	40.2
— 01	Б135(АII) Б135-М(АII) Б135-М1(АII)	—	—	350	1.169	40,2
— 02	Б135К1 Б135К1-М Б135К1-М1	—	—	550	1178	41.0
— 03	Б135К1(АII) Б135К1-М(АII) Б135К1-М1(АII)	—	—	550	1178	41.0
— 04	Б135К2 Б135К2-М Б135К2-М1	—	40	550	1179	41.0
— 05	Б135К2(АII) Б135К2-М(АII) Б135К2-М1(АII)	—	40	550	1179	41.0
— 06	Б135К3 Б135К3-М Б135К3-М1	45	95	550	1180	41.1
— 07	Б135К3(АII) Б135К3-М(АII) Б135К3-М1(АII)	45	95	550	1180	41.1
— 08	Б135К4 Б135К4-М Б135К4-М1	45	—	350	1159	40.2
— 09	Б135К4(АII) Б135К4-М(АII) Б135К4-М(АII)	45	—	350	1159	40.2

Инв.№ подл. | Подпись и дата | Взам. инв.№

Нач.отд	Ткаченко			
Н.контр	Миронова			
Гип	Пашковский			
Рук гр	Акулова			
Вед инж	Панина		10.91	
Инженер	Полякова			

3.501.1-146.1 Б135.00.00СБ

Балка ребристого пролетного строения длиной 13,5м (Б135) Сборочный чертеж.

Стадия	Масса	Масштаб
Р	см табл.	1:50
Лист 1	Листов 3	

Ленгипротрансмост

Схемы расположения сеток

Сетки плиты

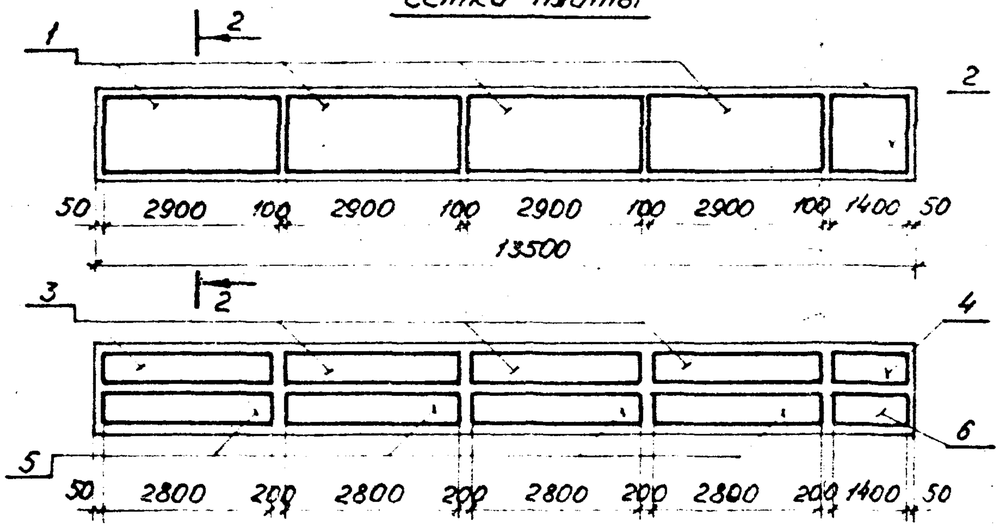

Сетки бортиков

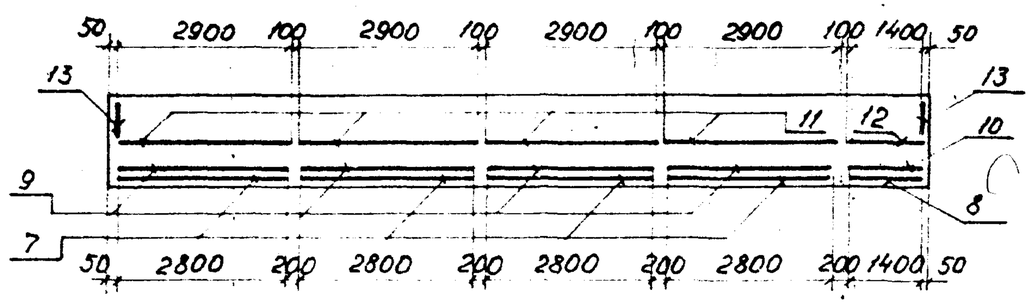

Сетки ребра

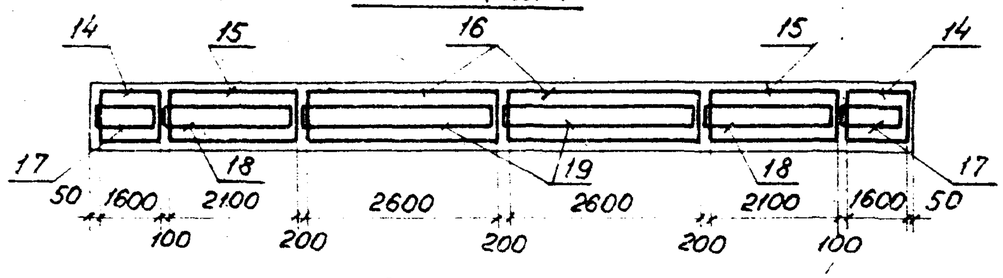

Сетки вутов

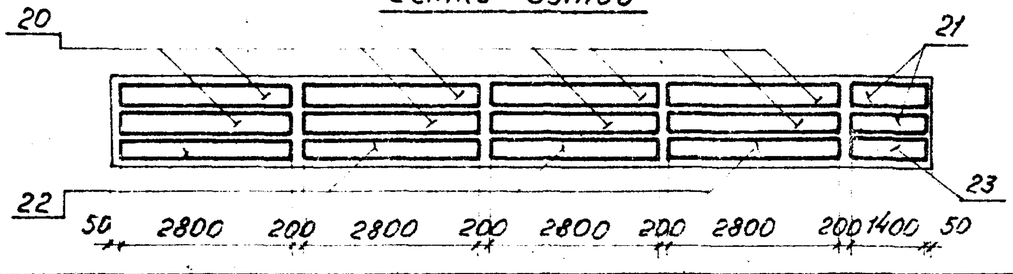

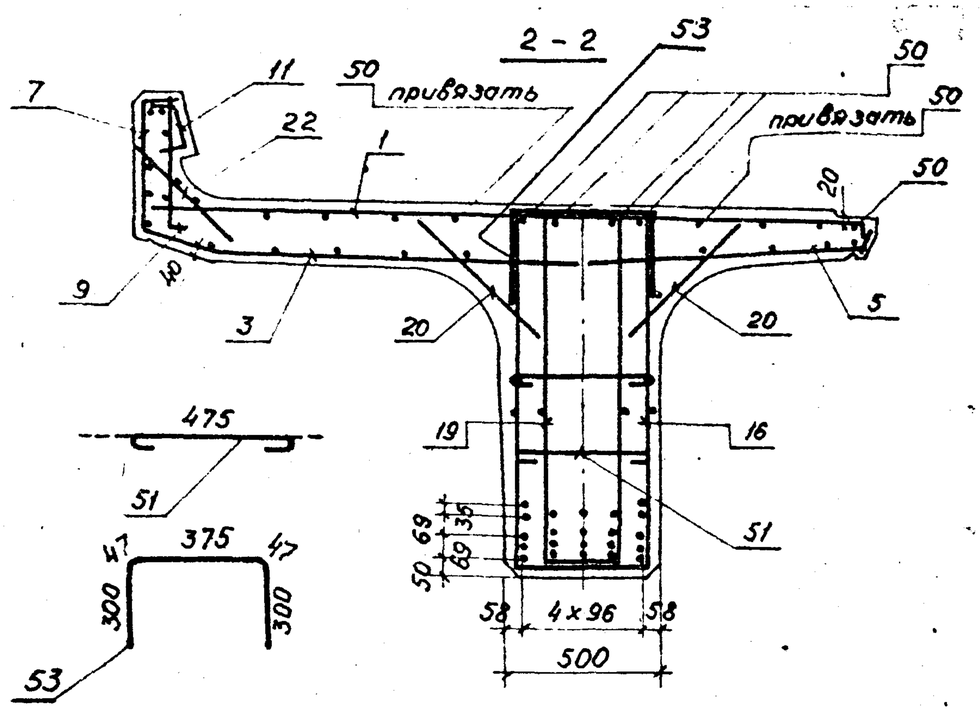

Б135 (AII)

		30		
31	31	31	31	31
33	34	32	34	33

36	35	36	35	36
37	37	37	37	37
39	38	38	38	39

Б135

40				40
41	41	41	41	41

43	44	42	44	43
45	35	45	35	45
47	46	46	46	47

Армирование диафрагмы (поз. 24, 25, 26) приведено на док. 3.501.1-146.1 ДД.0. Хомуты балок М1 (армированных сталью класса A-III марки 25Г2С) выполнять замкнутыми с перепуском концов арматуры на 20 диаметров. При армировании балок арматурой из стали класса A-III допускается применять сварные сетки ребра, изготовленные из стали класса A-II марки 10ГТ.

Инв. № подл. | Подпись и дата | Взам. инв. №

Схема расположения отогнутых стержней

Б135 (А II)

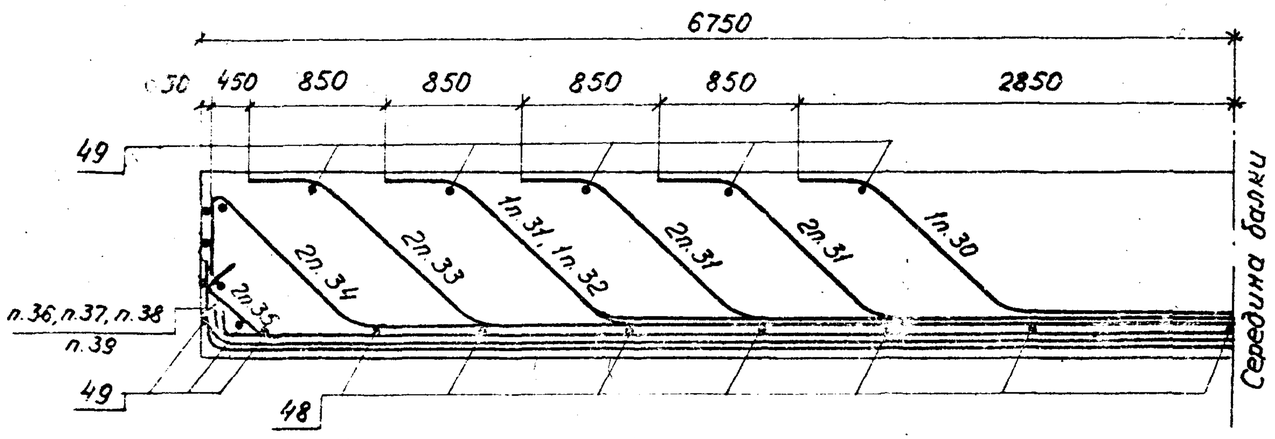

Б135

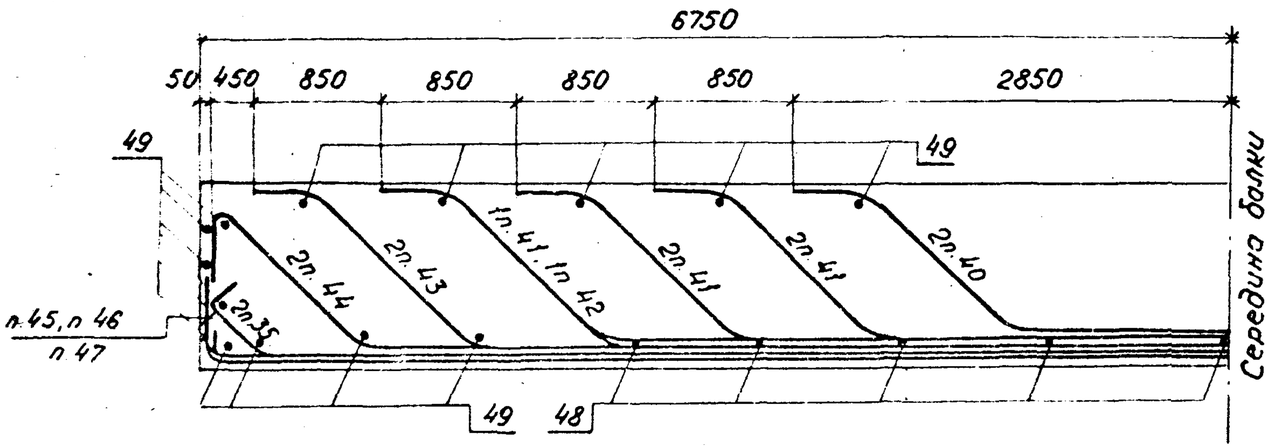

Ведомость деталей

Поз.	Эскиз
30	320 302 973 913 1291 913 973 302 320; 302 2598 302
31	320 302 1021 947 1399 947 1021 302 320; 302 5930 302
34	160 377 1095 1160 1640 1160 1095 377 160; 303 10762 302
35	151 96 495 530 750 530 495 96 151; 302 12022 302
36	151 96; 13070; 96 151
37	205 96; 13070; 96 205
38	259 96; 13070; 96 259
39	259 450; 13070; 450 259
40	320 302 1021 947 1399 947 1021 302 320; 302 2530 302
41	320 302 1069 981 1387 981 1069 302 320; 302 5862 302

Продолжение табл.

Поз.	Эскиз
32	320 302 1069 981 1387 981 1069 302 320; 302 5862 302
33	320 302 1069 981 1387 981 1069 302 320; 302 9262 302
42	320 302 1168 1051 1486 1051 1168 302 320; 302 5722 302
43	320 302 1168 1051 1486 1051 1168 302 320; 302 9122 302
44	160 377 1194 1230 1740 1230 1194 377 160; 302 10622 302
45	151 96; 13139; 96 151
46	205 96; 13139; 96 205
47	205 470; 13139; 470 205

Инв.№ подл. | Подпись и дата | Взам. инв.№

Инв. № подл.	Подпись и дата	Взам. инв. №

Формат	Зона	Поз.	Обозначение	Наименование	Кол. на исполн. 3.501.1-146.1 Б122.00.00 —	01	02	03	04	05	06	07	08	09	Примечание
				Документация											
			ТУ 35-696-87	Технические условия											
А3			3.501-146.1 Б122.00.00.СБ	Сборочный чертеж											
А3			3.501.1-146.1 ДБ.0	Детали бортиков и											
				диафрагм											
А3			3.501.1-146.1 ДД.0	Армирование диафрагм											
А3			3.501.1-146.1 ДП.0	Детали откосов и											
				строповочных петель											
А3			3.501.1-146.1 ДК.0	Дополнительное арми-											
				рование на кривых											
А3			3.501.1-146.1 МБ.0	Маркировка балок											
А3			3.501.1-146.1 ВС.0	Выборка стали											
				Марка*	Б122	Б122(А II)	Б122К1	Б122К1(А II)	Б122К2	Б122К2(А II)	Б122К3	Б122К3(А II)	Б122К4	Б122К4(А II)	

*) В спецификации указаны базовые марки балок. Все марки балок учтены в таблице на докум. 3.501.1-146.1 Б122.00.00СБ.

Нач. отд.	Ткаченко	[signature]	
Н. контр.	Миронова	[signature]	
Гип	Пашковский	[signature]	06.87
Рук. гр.	Акулова	[signature]	
Вед. инж.	Панина	[signature]	11.87
Инженер	Клещева	[signature]	

3.501.1-146.1 Б122.00.00

Балка ребристого пролетного строения длиной 12,2 м (Б122)

Стадия	Лист	Листов
Р	1	6

Ленгипротрансмост

Инв. № подл.	Подпись и дата	Взам. инв. №

Формат	Зона	Поз.	Обозначение	Наименование	Кол. на исполн. 3.501.1-146.1 Б122.00.00 —	01	02	03	04	05	06	07	08	09	Примечание
А3			3.501.1-146.1 ИБ.0	Изоляция балок											
				Сборочные единицы											
А3		1	3.501.1-146.2 С14...С27.0	Сетка арматурная С14		3		3		3		3		3	
			3.501.1-146.2 С14...С27.0-01	С15	3		3		3		3		3		
А3		2	3.501.1-146.2 С14...С27.0-06	С20		1		1		1		1		1	
			3.501.1-146.2 С14...С27.0-07	С21	1		1		1		1		1		
А3		3	3.501.1-146.2 С40...С45.0	С40	3	3	3	3	3	3	3	3	3	3	
А3		4	3.501.1-146.2 С40...С45.0-02	С42	1	1	1	1	1	1	1	1	1	1	
А3		5	3.501-146.2 С58...С63.0	С58	3	3							3	3	
А3		6	3.501-1-146.2 С58...С63.0-02	С60			3	3	3	3	3	3			
				Сетки бортика											
А3		7	3.501.1-146.2 С64...С75.0	Сетка арматурная С64	3	3							3	3	
			3.501.1-146.2 С76...С87.0	С76			3	3	3	3	3	3			
А3		8	3.501.1-146.2 С64...С75.0-02	С66	1	1							1	1	
			3.501.1-146.2 С76...С87.0-02	С78			1	1	1	1	1	1			
А3		9	3.501.1-146.2 С88...С100.0	С88	3	3							3	3	
			3.501.1-146.2 С101...С113.0	С101			3	3	3	3	3	3			

3.501.1-146.1 Б122.00.00

Лист 2

2670-02

Инв. № подл.	Подпись и дата	Взам. инв. №

Формат	Зона	Поз.	Обозначение	Наименование	Кол. на испол. 3.501.1-146.1 Б122.00.00 —	01	02	03	04	05	06	07	08	09	Примечание
А3		10	3.501.1-146.2 С88...С100.0-03	Сетка арматурная С91	1	1							1	1	
			3.501.1-146.2 С101...С113.0-03	С104			1	1	1	1	1	1			
А3		11	3.501.1-146.2 С114...С125.0	С114	3	3							3	3	
			3.501.1-146.2 С126...С137.0	С126			3	3	3	3	3	3			
А3		12	3.501.1-146.2 С114...С125.0-02	С116	1	1							1	1	
			3.501.1-146.2 С126...С137.0-02	С128			1	1	1	1	1	1			
А3		13	3.501.1-146.2 С138.0	С138	2	2	2	2	2	2	2	2	2	2	
				Сетка ребра											
А3		14	3.501.1-146.2 С217..С220.0	Сетка арматурная С217	2	2	2	2	2	2	2	2	2	2	
А3		15	3.501.1-146.2 С217...С220.0-01	С218	2	2	2	2	2	2	2	2	2	2	
А3		16	3.501.1-146.2 С217...С220.0-02	С219	2	2	2	2	2	2	2	2	2	2	
А3		17	3.501.1-146.2 С221...С224.0	С221	2	2	2	2	2	2	2	2	2	2	
А3		18	3.501.1-146.2 С221...С224.0-01	С222	2	2	2	2	2	2	2	2	2	2	
А3		19	3.501.1-146.2 С221...С224.0-02	С223	2	2	2	2	2	2	2	2	2	2	
				Сетка бутов											
А3		20	3.501.1-146.2 С239...С250.0	Сетка арматурная С239	6	6	6	6	6	6	6	6	6	6	
А3		21	3.501.1-146.2 С239...С250.0-02	С241	2	2	2	2	2	2	2	2	2	2	

Инв. № подл. | Подпись и дата | Взам. инв. №

Формат	Зона	Поз.	Обозначение	Наименование	Кол. на испол. 3.501.1-146.1 Б122.00.00 —	01	02	03	04	05	06	07	08	09	Примечание
А3		22	3.501.1-146.2 С251...С262.0	Сетка арматурная С251	3	3	3	3	3	3	3	3	3	3	
А3		23	3.501.1-146.2 С251...С262.0-02	С253	1	1	1	1	1	1	1	1	1	1	
				Сетки диафрагм											
А3		24	3.501.1-146.2 С235...С238.0-02	Сетка арматурная С237	2	2	2	2	2	2	2	2	2	2	
А3		25	3.501.1-146.2 С201.0	С201	2	2	2	2	2	2	2	2	2	2	
А3		26	3.501.1-146.2 С270...С273-02	С272	2	2	2	2	2	2	2	2	2	2	
А3		27	3.501.1-146.3 МН1.00.00	Изделие закладное МН1	8	8	8	8	8	8	8	8	8	8	
А3		28	3.501.1-146.3 МН5...МН6.00.00	МН6	2	2	2	2	2	2	2	2	2	2	
А3		29	3.501.1-146.3 МН10.00.00	МН10	2	2	2	2	2	2	2	2	2	2	
				Детали											
				Арматура ГОСТ 5781-82											
Б4		30		Ø32 А II ℓ=4570		1		1		1		1		1	28.8кг
Б4		31		ℓ=6100		1		1		1		1		1	38.5
Б4		32		ℓ=8350		4		4		4		4		4	52.7
Б4		33		ℓ=11380		5		5		5		5		5	71.8
Б4		34		Ø32 А III (А II) ℓ=11430	4	1	4	1	4	1	4	1	4	1	72.1
Б4		35		Ø32 А II ℓ=13140		2		2		2		2		2	82.9

20-0170

Инв. № подл.	Подпись и дата	Взам. инв. №

Формат	Зона	Поз.	Обозначение	Наименование	Кол. на исполн. 3.501.1-146.1 Б122.00.00										Примечание
					—	01	02	03	04	05	06	07	08	09	
БЧ		36		⌀32А III (А II) ℓ=12620	1	2	1	2	1	2	1	2	1	2	79,6
БЧ		37		ℓ=12330	2	5	2	5	2	5	2	5	2	5	77,8
БЧ		38		ℓ=12440	3	3	3	3	3	3	3	3	3	3	78,5
БЧ		39		ℓ=12970	2	2	2	2	2	2	2	2	2	2	81,2
БЧ		41		⌀32 А III ℓ=5350	1		1		1		1		1		33,8
БЧ		42		ℓ=5380	1		1		1		1		1		34,0
БЧ		43		ℓ=8380	4		4		4		4		4		52,9
БЧ		44		ℓ=13720	1		1		1		1		1		86,6
БЧ		45		ℓ=13170	2		2		2		2		2		83,1
БЧ		46		⌀32А III (А II) ℓ=450	8	12	8	12	8	12	8	12	8	12	2,8
БЧ		47		⌀8А I ℓ=450	34	30	34	30	34	30	34	30	34	30	0,2
БЧ		48		⌀10А III (А II) ℓ=12160	7	7	7	7	7	7	7	7	7	7	7,5
БЧ		49		⌀6А I ℓ=550	124	124	124	124	124	124	124	124	124	124	0,1
БЧ		50		⌀32А I ℓ=2540	4	4	4	4	4	4	4	4	4	4	16,0
БЧ		51		⌀10А II ℓ=1070	82	82	82	82	82	82	82	82	82	82	0,7
БЧ		1К	3.501.1-146.1 ДК.0	⌀8А I ℓ=405					5	5	11	11	5	5	0,2
БЧ		2К		⌀8А I ℓ=690					1	1	2	2			0,3

Инв. № подл.	Подпись и дата	Взам. инв. №

Формат	Зона	Поз.	Обозначение	Наименование	Кол. на исполн. 3.501.1-146.1 Б122.00.00										Примечание
					—	01	02	03	04	05	06	07	08	09	
БЧ		3К		⌀8А I ℓ=490					1	1	2	2			0,2
БЧ		4К		⌀10А III (А II) ℓ=690					1	1	2	2			0,4
БЧ		5К		⌀8А I ℓ=1000					4	4			4	4	0,4
				ℓ=2000							4	4			0,8
БЧ		6К		⌀8А I ℓ=360					7	7	7	7			0,1
				Материалы:											
				Бетон В27,5	11.91	11.91	12.34	12.34	12.36	12.36	12.42	12.42	11.94	11.94	$м^3$
				для балок с индексом											
				М1 - В30											
				Марка	Б122	Б122(А II)	Б122 К1	Б122К1(А II)	Б122К2	Б122К2(А II)	Б122 К3	Б122К3(А II)	Б122 К4	Б122К4(А II)	

2670-02

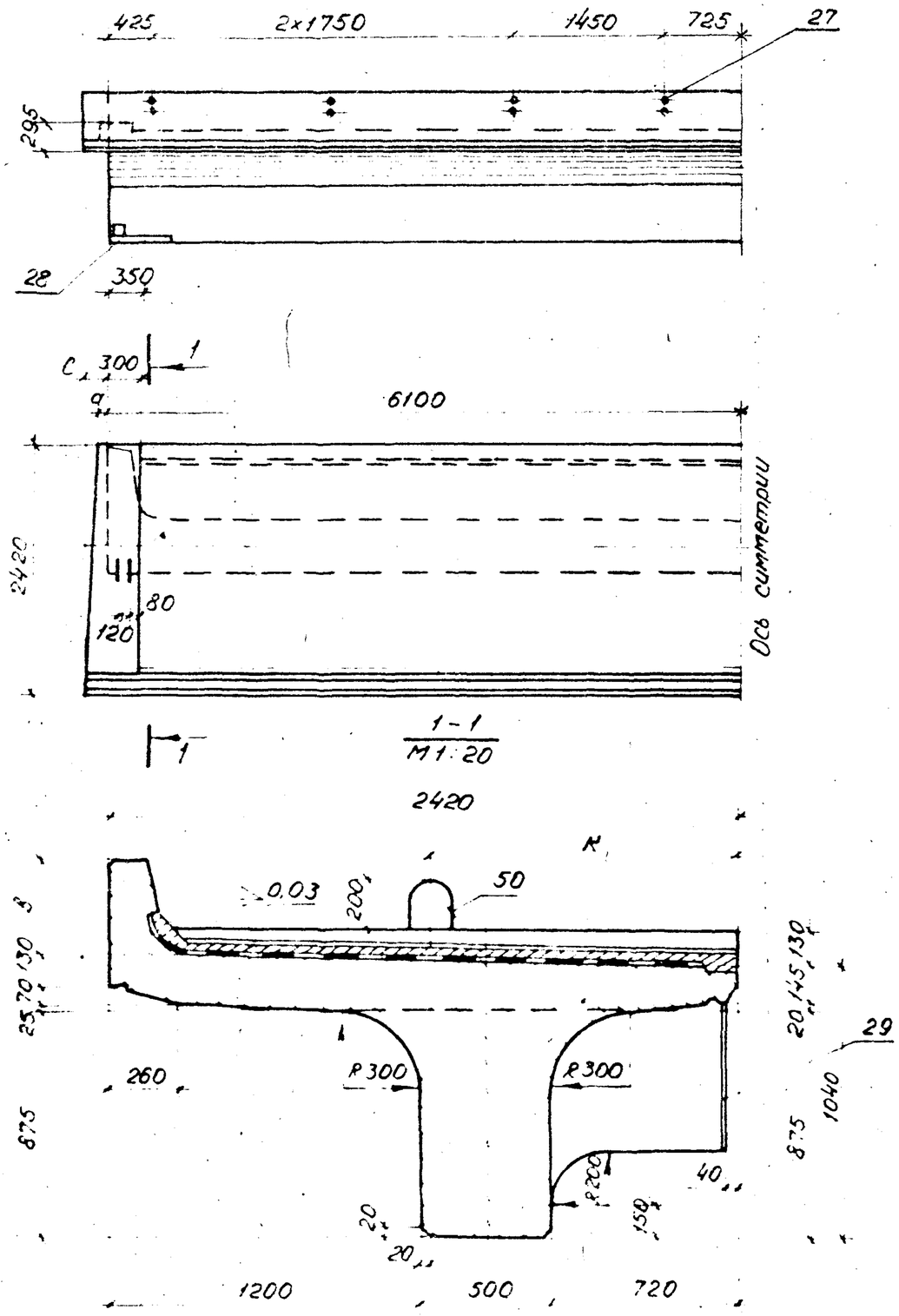

Обозначение	Марка балки	а мм	с мм	в мм	к мм	Масса балки, т
3.501.1-146.1 Б122.00.00	Б122 Б122-М Б122-М1	—	—	350	1174	34,0
—01	Б122 (AII) Б122-М (AII) Б122-М1 (AII)	—	—	350	1174	34,0
—02	Б122К1 Б122К1-М Б122К1-М1	—	—	550	1194	34,7
—03	Б122К1 (AII) Б122К1-М (AII) Б122К1-М1 (AII)	—	—	550	1194	34,7
—04	Б122К2 Б122К2-М Б122К2-М1	—	40	550	1194	34,7
—05	Б122К2 (AII) Б122К2-М (AII) Б122К2-М1 (AII)	—	40	550	1194	34,7
—06	Б122К3 Б122К3-М Б122К3-М1	45	95	550	1195	34,8
—07	Б122К3 (AII) Б122К3-М (AII) Б122К3-М1 (AII)	45	95	550	1195	34,8
—08	Б122К4 Б122К4-М Б122К4-М1	45	—	350	1174	34,0
—09	Б122К4 (AII) Б122К4-М (AII) Б122К4-М1 (AII)	45	—	350	1174	34,0

Нач. отд.	Ткаченко		
Н. контр.	Миронова		
ГИП	Пашковский		
Рук. гр.	Акулова		
Вед. инж.	Панина		06.19
Инженер	Полякова		

3.501.1-146.1 Б122.00.00СБ

Балка ребристого пролетного строения длиной 12,2 м (Б122). Сборочный чертеж.

Стадия	Масса	Масштаб
Р	33,6 т	1:50
Лист 1	Листов 3	

Ленгипротранспост

Инв. № подл. | Подпись и дата | Взам. инв. №

Схемы расположения сеток

Сетки плиты

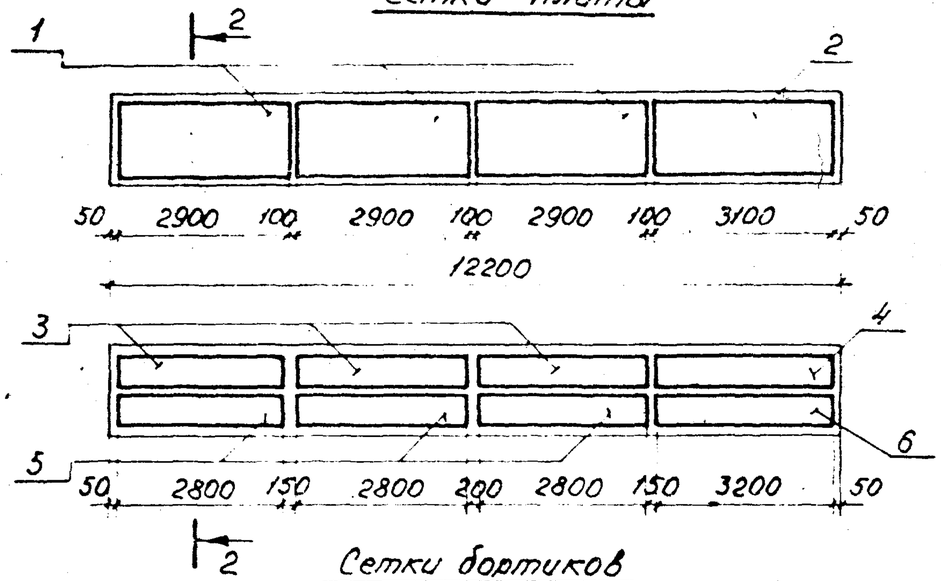

Сетки бортиков

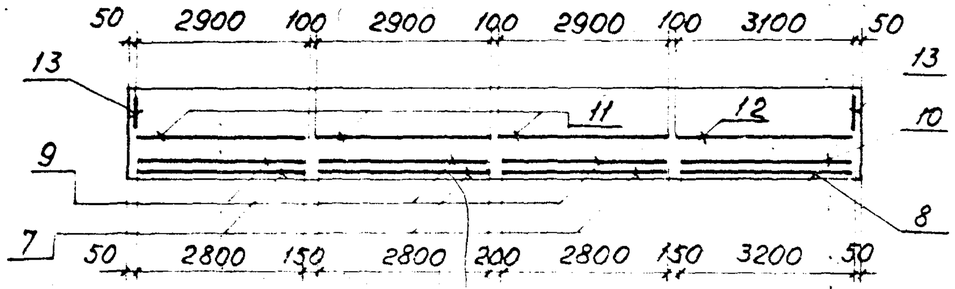

Сетки ребра

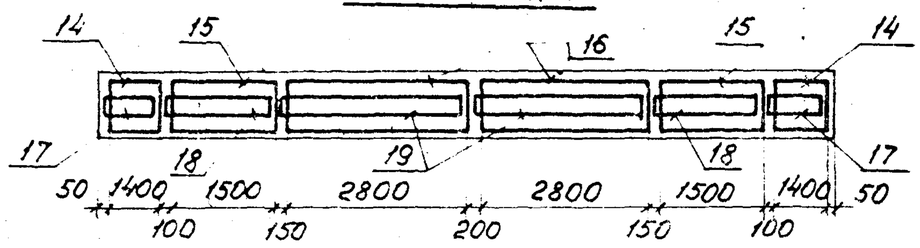

Сетки вутов

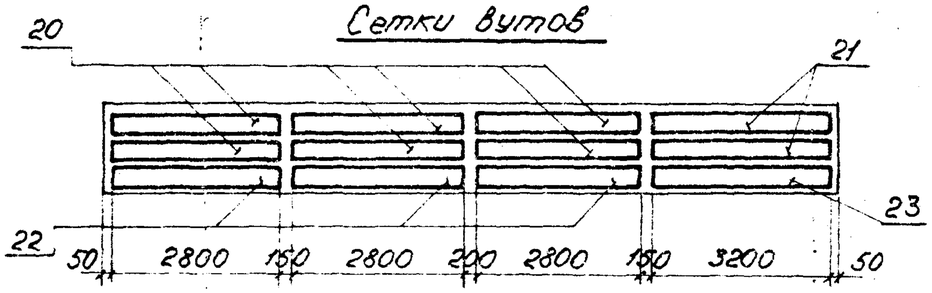

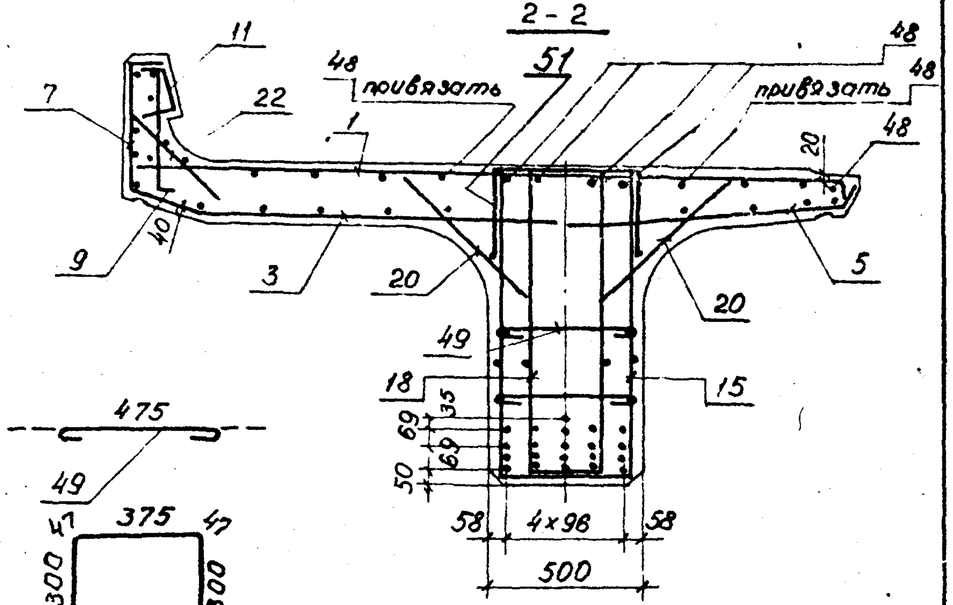

Б122 (АIII)

Б122

		30		
32	32	31	32	32
33	33	33	33	33
35	36	34	36	35
37	37	37	37	37
39	38	38	38	39

		41		
43	43	42	43	43
34	34	44	34	34
37	45	36	45	37
39	38	38	38	39

Армирование диафрагмы (поз. 24,25,26) приведено на док. 3.501.1-146.1 ВО. Хомуты балок М1 (армированных сталью класса А-III марки 25Г2С) выполнять замкнутыми с перепуском концов арматуры на 20 диаметров. При армировании балок арматурой из стали класса А-III допускается применять сварные сетки ребра, изготовленные из стали класса А-II марки 10ГТ.

Взам. инв.№ | Подпись и дата | Инв.№ подл.

Схема расположения отогнутых стержней

Б122 (AII)

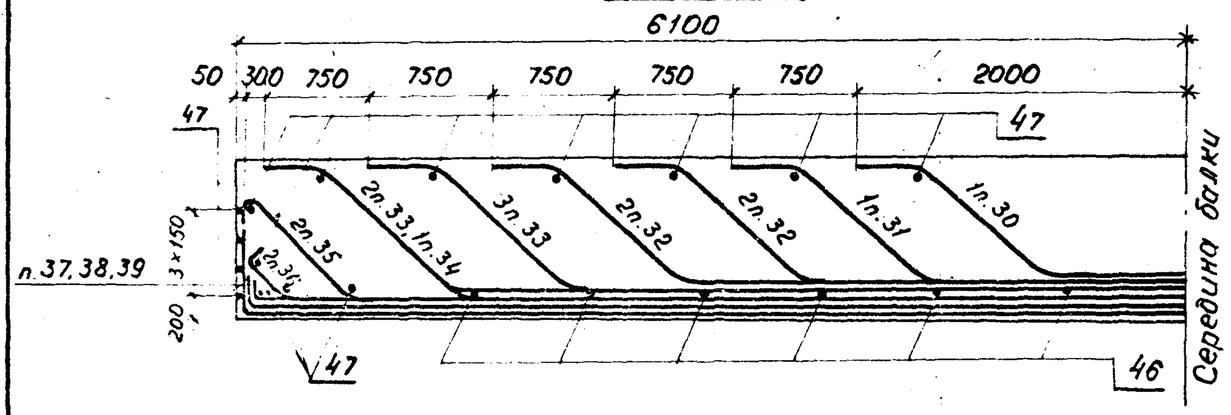

Б122

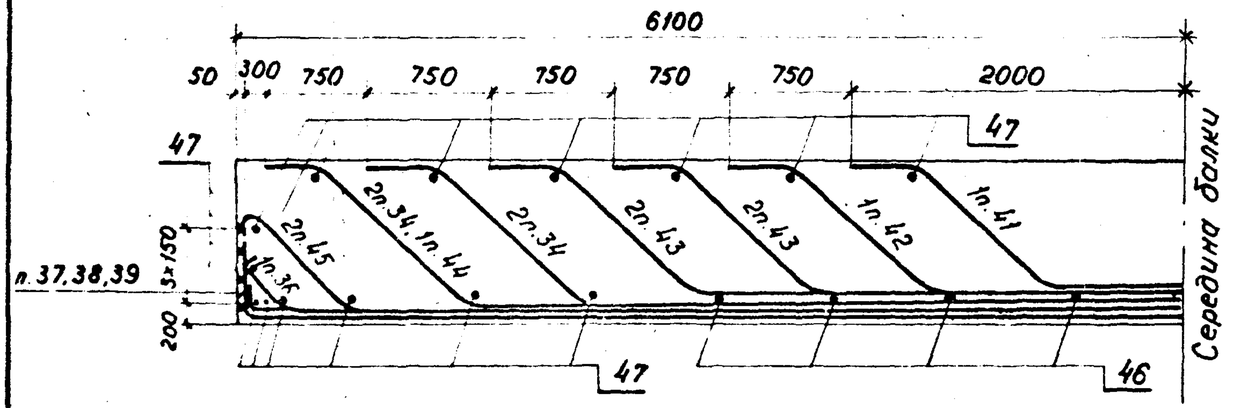

Ведомость деталей

Поз.	Эскиз
30	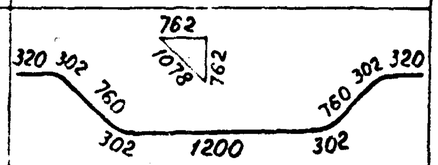
31	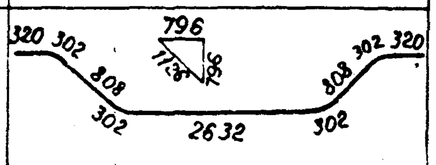

Продолжение табл.

Поз.	Эскиз
32	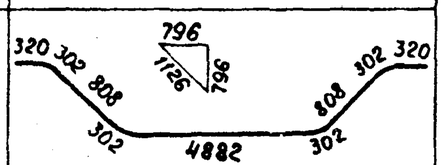
33	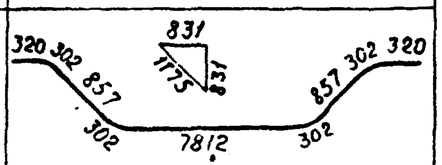
34	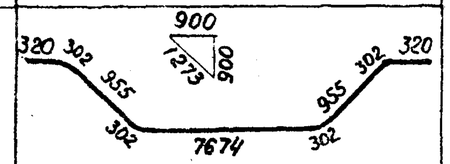
35	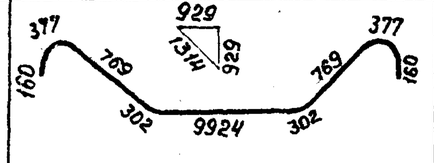
36	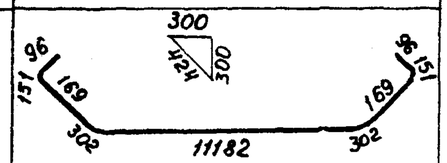
37	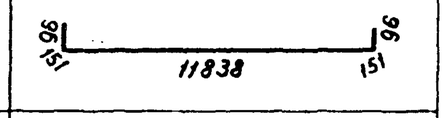
38	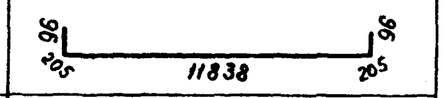
39	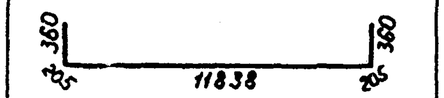
41	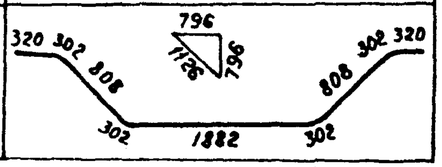
42	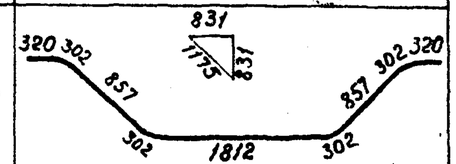
43	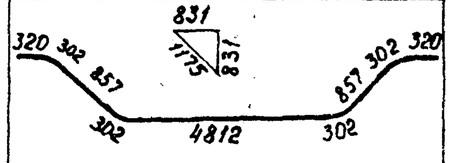
44	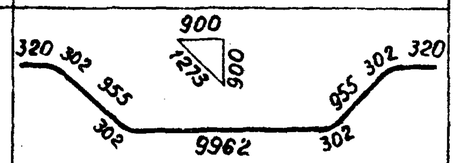
45	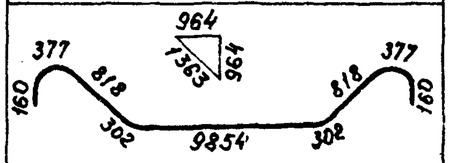

Инв. № подл. | Подпись и дата | Взам. инв. №

Инв. N подл.	Подпись и дата	Взам. инв. N

Формат	Зона	Поз.	Обозначение	Наименование	Кол. на исполн. 3.501.1-146.1 Б115.00.00 —	01	02	03	04	05	06	07	08	09	Примечание
				Документация											
			ТУ35-696-87	Технические условия											
А3			3.501.1-146.1 Б115.00.00СБ	Сборочный чертеж											
А3			3.501.1-146.1 ДБ.0	Детали бортиков и											
				диафрагм											
А3			3.501.1-146.1 ДД.0	Армирование диафрагм											
А3			3.501.1-146.1 ДП.0	Детали отгибов и											
				строповочных петель											
А3			3.501.1-146.1 ДК.0	Дополнительное арми-											
				рование на кривых											
А3			3.501.1-146.1 МБ.0	Маркировка балок											
А3			3.501.1-146.1 ВС.0	Выборка стали											
				Марка	Б115	Б115 (АII)	Б115 К1	Б115 К1 (АII)	Б115 К2	Б115 К2 (АII)	Б115 К3	Б115 К3 (АII)	Б115 К4	Б115 К4 (АII)	

*) В спецификации указаны базовые марки балок. Все марки балок учтены в таблице на докум. 3.501.1-146.1 Б115.00.00СБ

Нач. отд.	Ткаченко		
Н. контр.	Миронова		
ГИП	Пашковский		06.87
Рук. гр.	Акулова		
Вед. инж.	Панина		
Инженер	Клещева		

3.501.1-146.1 Б115.00.00

Балка ребристого пролетного строения длиной 11,5 м (Б115)

Стадия	Лист	Листов
Р	1	6

Ленгипротрансмост

Инв. N подл.	Подпись и дата	Взам. инв. N

Формат	Зона	Поз.	Обозначение	Наименование	Кол. на исполн. 3.501.1-141.1 Б115.00.00 —	01	02	03	04	05	06	07	08	09	Примечание
			3.501.1-146.1 ИБ.0	Изоляция балок											
				Сборочные единицы											
А3		1	3.501.1-146.2 С14...С27.0	Сетка арматурная С14		3		3		3		3		3	
			3.501.1-146.2 С14. С27.0-01	С15	3		3		3		3		3		
А3		2	3.501.1-146.2 С14...С27.0-08	С22		1		1		1		1		1	
			3.501.1-146.2 С14 С27.0-09	С23	1		1		1		1		1		
А3		3	3.501.1-146.2 С40...С45.0	С40	3	3	3	3	3	3	3	3	3	3	
А3		4	3.501.1-146.2 С40...С45.0-03	С43	1	1	1	1	1	1	1	1	1	1	
А3		5	3.501.1-146.2 С58...С63.0	С58	3	3	3	3	3	3	3	3	3	3	
А3		6	3.501.1-146.2 С58...С63.0-03	С61	1	1	1	1	1	1	1	1	1	1	
А3		7	3.501.1-146.2 С64...С75.0	С64	3	3							3	3	
			3.501.1-146.2 С76...С87.0	С76			3	3	3	3	3	3			
А3		8	3.501.1-146.2 С64...С75-04	С68	1	1							1	1	
			3.501.1-146.2 С76...С87.-04	С80			1	1	1	1	1	1			
А3		9	3.501.1-146.2 С88...С100.0	С88	3	3							3	3	
			3.501.1-146.2 С101...С113.0	С101			3	3	3	3	3	3			
А3		10	3.501.1-146.2 С88...С100-05	С93	1	1							1	1	

3.501.1-146.1 Б115.00.00

Лист 2

2570-02

40

Инв.№ подл.	Подпись и дата	Взам.инв.№

Формат	Зона	Поз.	Обозначение	Наименование	Кол. на исполн. 3.501.1-146.1 5115.00.00 —	01	02	03	04	05	06	07	08	09	Примечание
			3.501.1-146.2 С101...С113.0-05	Сетка арматурная С106			1	1	1	1	1	1			
А3		11	3.501.1-146.2 С114...С125.0	С114	3	3							3	3	
			3.501.1-146.2 С126...С137.0	С126			3	3	3	3	3	3			
А3		12	3.501.1-146.2 С114...С125.0-04	С118	1	1							1	1	
			3.501.1-146.2 С126...С137.0-04	С130			1	1	1	1	1	1			
А3		13	3.501.1-146.2 С138.0	С138	2	2	2	2	2	2	2	2	2	2	
А3		14	3.501.1-146.2 С217...С220.0	С217	2	2	2	2	2	2	2	2	2	2	
А3		15	3.501.1-146.2 С217...С220.0-01	С218	2	2	2	2	2	2	2	2	2	2	
А3		16	3.501.1-146.2 С217...С220.0-03	С220	2	2	2	2	2	2	2	2	2	2	
А3		17	3.501.1-146.2 С221...С224.0	С221	2	2	2	2	2	2	2	2	2	2	
А3		18	3.501.1-146.2 С221...С224.0-01	С222	2	2	2	2	2	2	2	2	2	2	
А3		19	3.501.1-146.2 С221...С224.0-03	С224	2	2	2	2	2	2	2	2	2	2	
А3		20	3.501.1-146.2 С239...С250.0	С239	6	6	6	6	6	6	6	6	6	6	
А3		21	3.501.1-146.2 С239...С250.0-05	С244	2	2	2	2	2	2	2	2	2	2	
А3		22	3.501.1-146.2 С251...С262.0	С251	3	3	3	3	3	3	3	3	3	3	
А3		23	3.501.1-146.2 С251...С262.0-05	С256	1	1	1	1	1	1	1	1	1	1	
А3		24	3.501.1-146.2 С235...С258.0-02	С237	2	2	2	2	2	2	2	2	2	2	

3.501.1-146.1 5115.00.00 Лист 3

Инв.№ подл.	Подпись и дата	Взам.инв.№

Формат	Зона	Поз.	Обозначение	Наименование	Кол. на исполн. 3.501.1-146.1 5115.00.00 —	01	02	03	04	05	06	07	08	09	Примечание
А3		25	3.501.1-146.2 С201.0	Сетка арматурная С201	2	2	2	2	2	2	2	2	2	2	
А3		26	3.501.1-146.2 С270...С273.0-02	С272	2	2	2	2	2	2	2	2	2	2	
А3		27	3.501.1-146.3 МН1.00.00	Изделие закладное МН1	8	8	8	8	8	8	8	8	8	8	
А3		28	3.501.1-146.3 МН5..МН6.00.00	МН6	2	2	2	2	2	2	2	2	2	2	
А3		29	3.501.1-146.3 МН10.00.00	МН10	2	2	2	2	2	2	2	2	2	2	
				Детали											
				Арматура ГОСТ 5781-82											
Б4		30		⌀32 А II ℓ=5350		2		2		2		2		2	33.8 кг
Б4		31		⌀32 А II ℓ=8380		4		4		4		4		4	52.9
Б4		32		ℓ=10620		1		1		1		1		1	67.0
Б4		33		ℓ=10680		1		1		1		1		1	67.4
Б4		34		⌀32 А III (А II) ℓ=12790	1	2	1	2	1	2	1	2	1	2	80.7
Б4		35		ℓ=12010	1	2	1	2	1	2	1	2	1	2	75.8
Б4		36		ℓ=11635	2	5	2	5	2	5	2	5	2	5	73.4
Б4		37		ℓ=11745	3	3	3	3	3	3	3	3	3	3	74.1
Б4		38		ℓ=12352	2	2	2	2	2	2	2	2	2	2	77.9
Б4		39		⌀32 А III ℓ=6130	3		3		3		3		3		38.7

3.501.1-146.1 5115.00.00 Лист 4

2677-02

Инв. N подл.	Подпись и дата	Взам. инв. N

Формат	Зона	Поз.	Обозначение	Наименование	Кол. на исполн. 3.501.1-146.1 Б115.00.00										Примечание
					—	01	02	03	04	05	06	07	08	09	
БЧ		40		ℓ=9930	4		4		4		4		4		62,7
БЧ		41		ℓ=12820	2		2		2		2		2		80,9
БЧ		42		⌀32А III (А II) ℓ=450	7	11	7	11	7	11	7	11	7	11	2,8
БЧ		43		⌀8А I ℓ=450	40	34	40	34	40	34	40	34	40	34	0,2
БЧ		44		⌀10А III (А II) ℓ=11460	7	7	7	7	7	7	7	7	7	7	7,1
БЧ		45		⌀6А I ℓ=550	117	117	117	117	117	117	117	117	117	117	0,1
БЧ		46		⌀32А I ℓ=2540	4	4	4	4	4	4	4	4	4	4	16,0
БЧ		47		⌀10А II ℓ=1070	78	78	78	78	78	78	78	78	78	78	0,7
БЧ		1К	3.501.1-146.1 ДК.0	⌀8А I ℓ=405					5	5	11	11	5	5	0,2
БЧ		2К		ℓ=690					1	1	2	2			0,3
БЧ		3К		ℓ=490					1	1	2	2			0,2
БЧ		4К		⌀10А III (А II) ℓ=690					1	1	2	2			0,4
БЧ		5К		⌀8А I ℓ=1000					4	4			4	4	0,4
				ℓ=2000							4	4			0,8
		6К		ℓ=360					7	7	7	7			0,1

3.501.1-146.1 Б115.00.00 Лист 5

Инв. N подл.	Подпись и дата	Взам. инв. N

Формат	Зона	Поз.	Обозначение	Наименование	Кол. на исполн. 3.501.1-146.1 Б115.00.00										Примечание
					—	01	02	03	04	05	06	07	08	09	
				Материалы											
				Бетон В27,5	11,2	11,2	11,7	11,7	11,7	11,7	11,8	11,8	11,3	11,3	
				для балок с индексом											
				М1 В30											
				Марка	Б115	Б115 (А II)	Б115К1	Б115К1 (А II)	Б115К2	Б115К2 (А II)	Б115К3	Б115К3 (А II)	Б115К4	Б115К4 (А II)	

3.501.1-146.1 Б115.00.00 Лист 6

2670-02

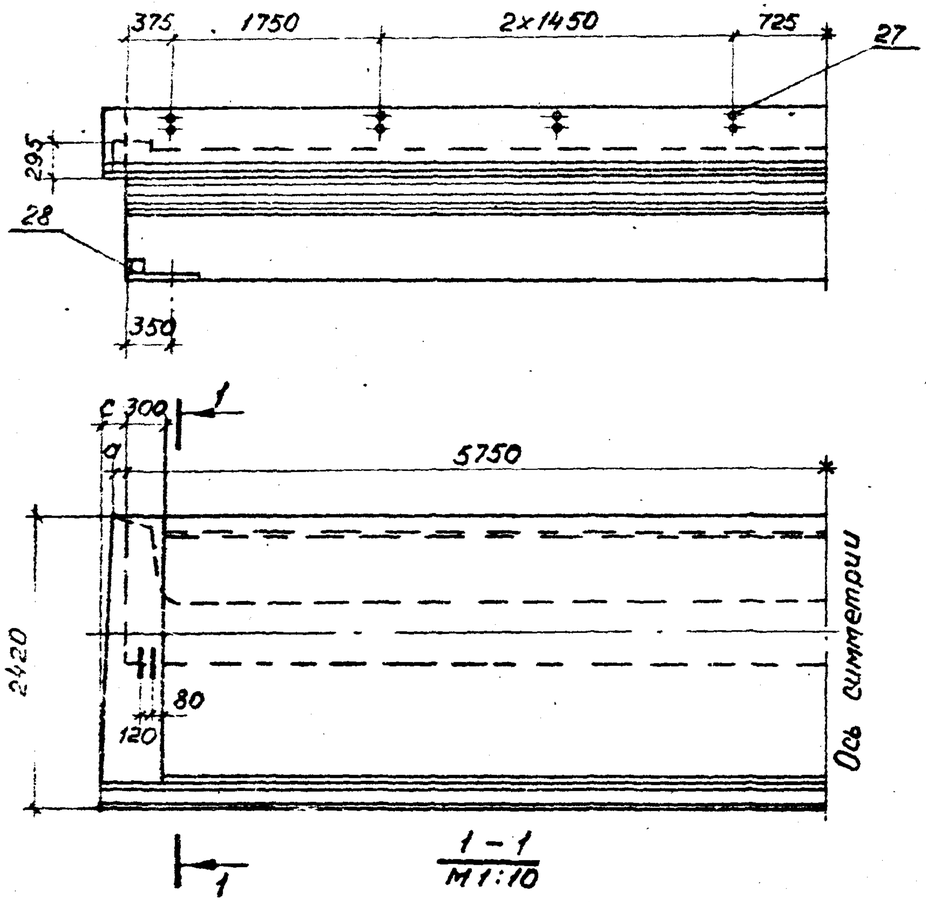

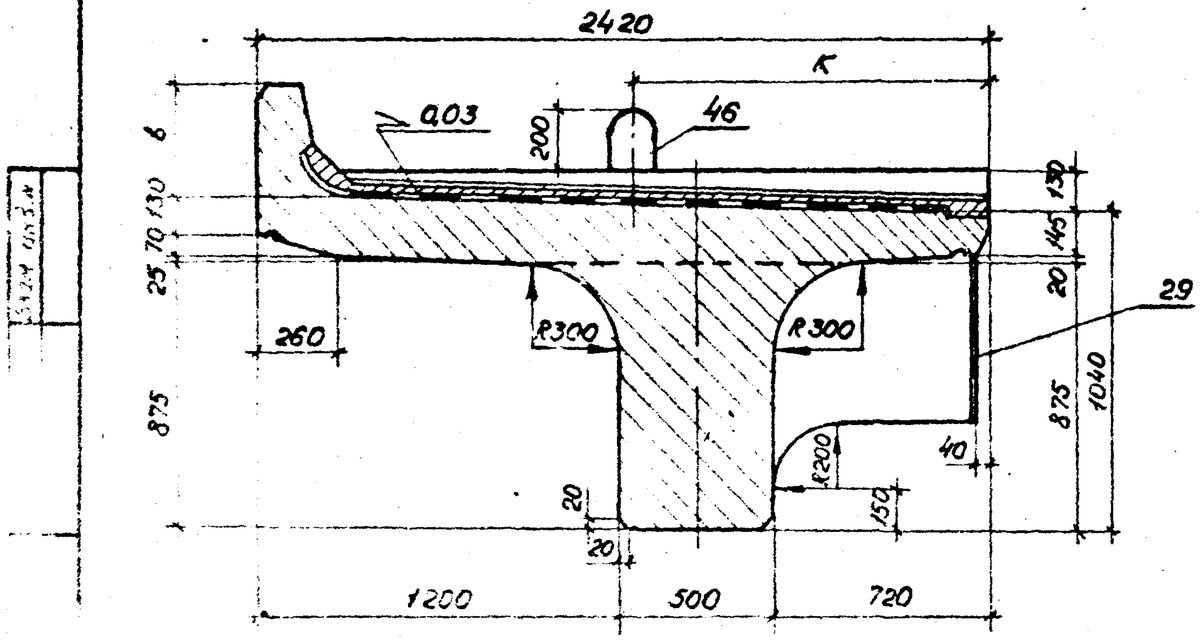

Обозначение	Марка балки	а мм	с мм	в мм	к мм	Масса балки т
3.501.1-146.1 Б115.00.00	Б115 Б115-М Б115-М1	—	—	350	1173	32,1
— 01	Б115 (AIII) Б115-М (AIII) Б115-М1 (AIII)	—	—	350	1173	32,1
— 02	Б115К1 Б115К1-М Б115К1-М1	—	—	550	1193	32,7
— 03	Б115 К1 Б115 К1-М (AIII) Б115К1-М1 (AIII)	—	—	550	1193	32,7
— 04	Б115К2 Б115К2-М Б115К2-М1	—	40	550	1193	32,8
— 05	Б115К2 (AIII) Б115К2-М (AIII) Б115К2-М1 (AIII)	—	40	550	1193	32,8
— 06	Б115К3 Б115К3-М Б115К3-М1	45	95	550	1194	32,9
— 07	Б115К3 (AIII) Б115К3-М (AIII) Б115К3-М1 (AIII)	45	95	550	1194	32,9
— 08	Б115К4 Б115К4-М Б115К4-М1	45	—	350	1173	32,1
— 09	Б115К4 (AIII) Б115К4-М (AIII) Б115К4-М1 (AIII)	45	—	350	1173	32,1

Нач.отд.	Ткаченко		
Н.контр.	Миронова		
Гип	Рашковский		
Рук.гр.	Акулова		
Вед.инж.	Панина		06.87
Инженер	Полякова		

3.501.1-146.1 Б115.00.00СБ

Балка ребристого предварительного напряжения длиной 11.5 м (Б115) Сборочный чертеж.

Стадия	Масса	Масштаб
Р	см. табл.	1:10
Лист		

Ленгипротр

Схемы расположения сеток

Сетки плиты

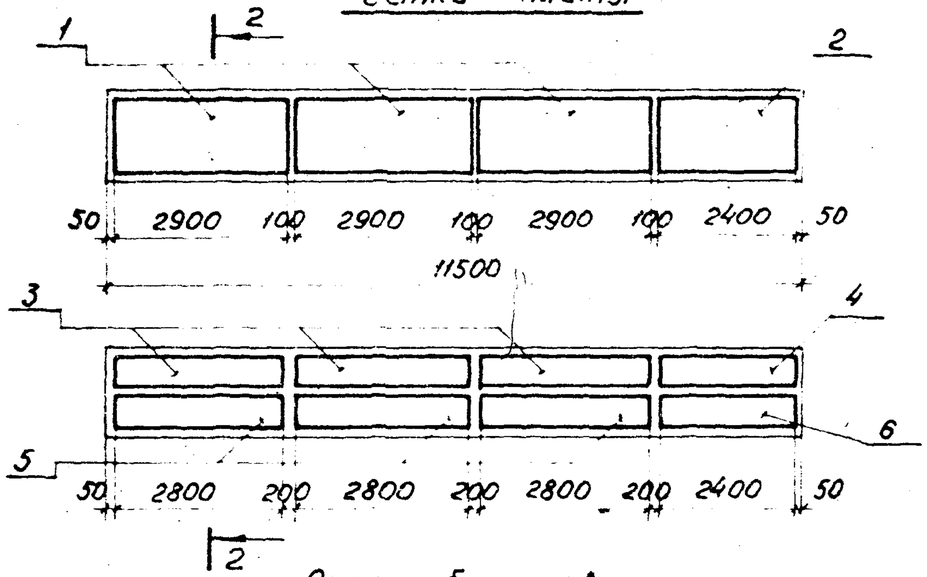

Сетки бортиков

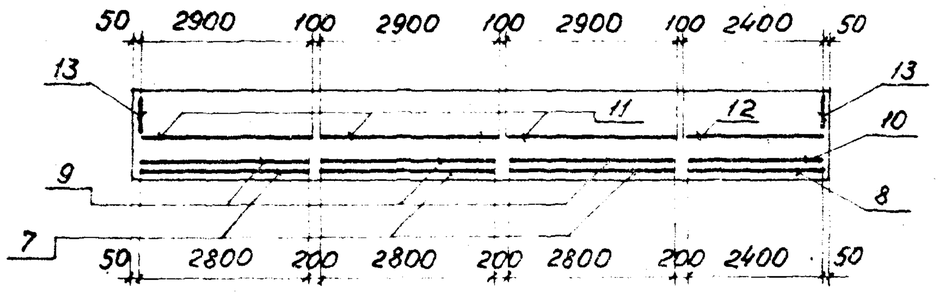

Сетки ребра

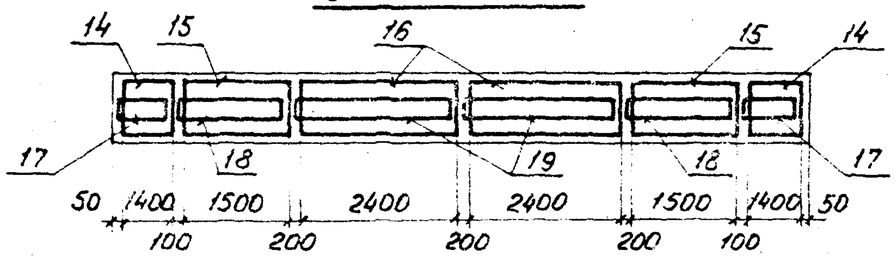

Сетки вутов

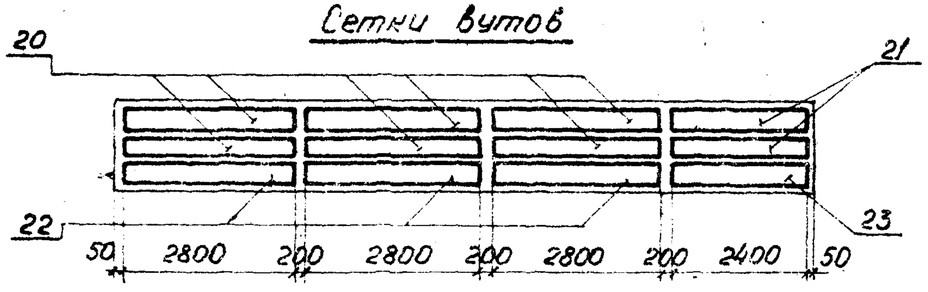

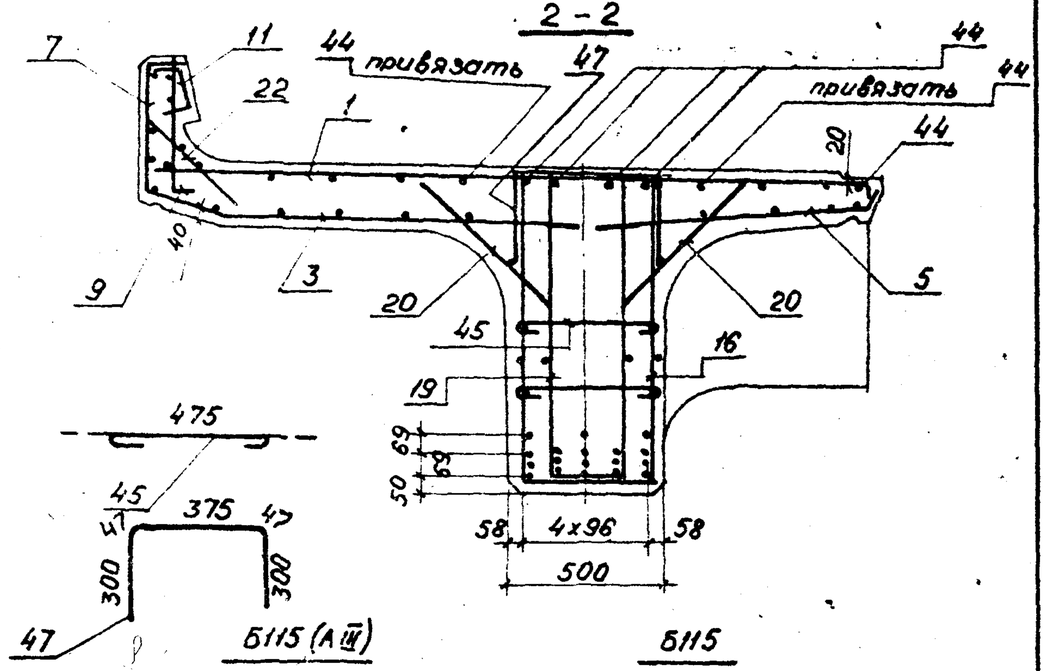

30				30
31	31	32	31	31
34	35	34	33	35
36	36	36	36	36
38	37	37	37	38

39	39	39

40	40	34	40	40
36	41	35	41	36
38	37	37	37	38

Армирование диафрагмы (поз. 24,25,26) приведено на докум. 3.501.1-146.1 Д.Д.0. Хомуты балок М1 (армированных сталью класса А-III марки 25Г2С) выполнять замкнутыми с перепуском концов арматуры на 20 диаметров. При армировании балок арматурой из стали класса А-III допускается применять сварные сетки ребра, изготовленные из стали класса А-II марки 10ГТ.

Инв. № подл. | Подпись и дата | Взам. инв. №

Схема расположения отогнутых стержней

Б115 (AII)

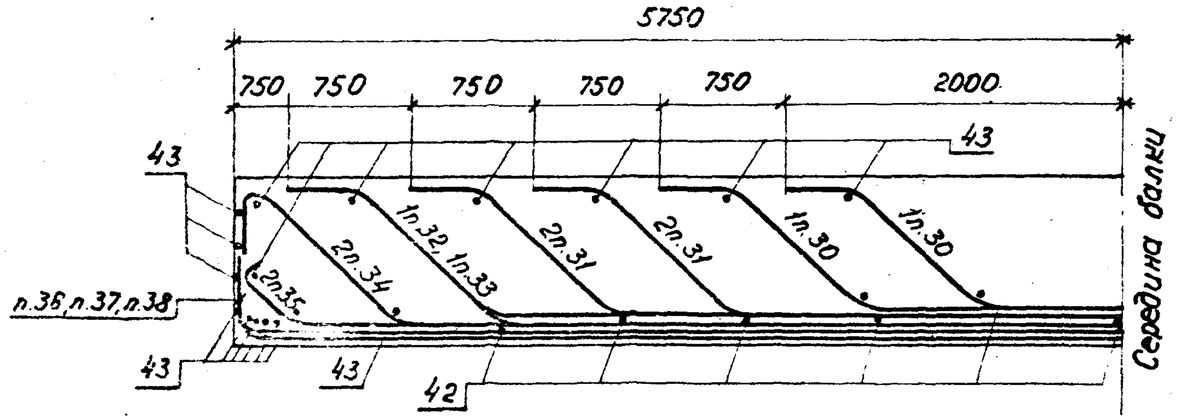

Б115

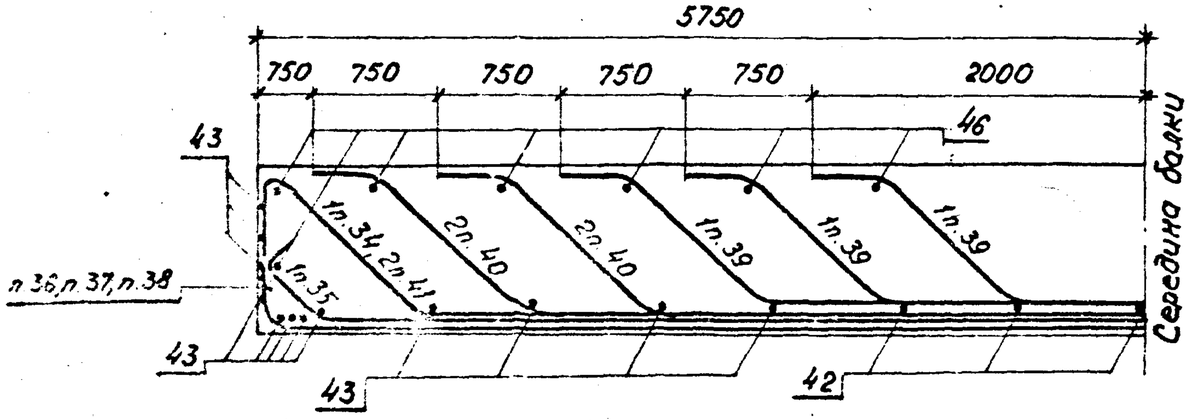

Ведомость деталей

Поз.	Эскиз
30	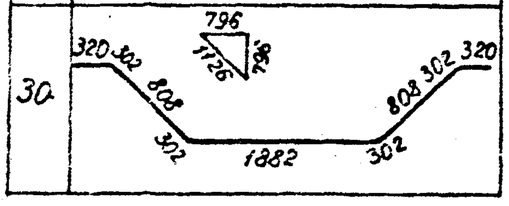

Продолжение табл.

Поз.	Эскиз
31	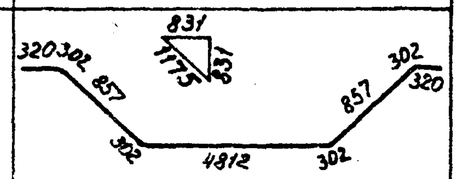
32	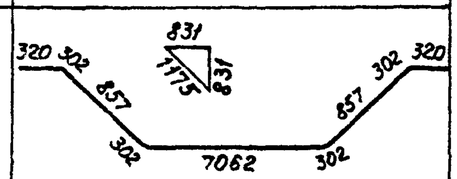
33	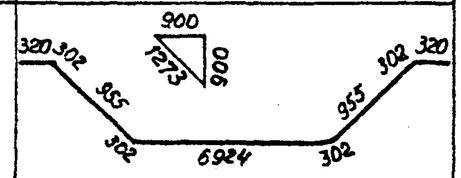
34	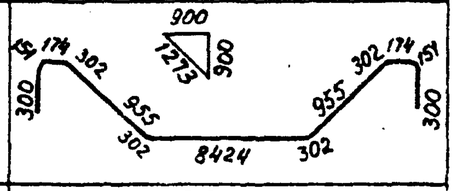
35	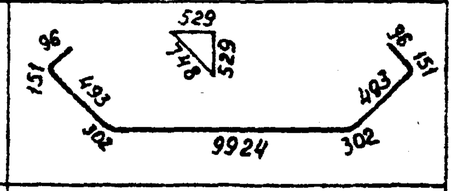
36	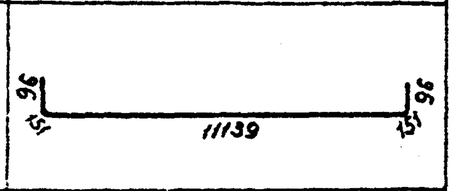
37	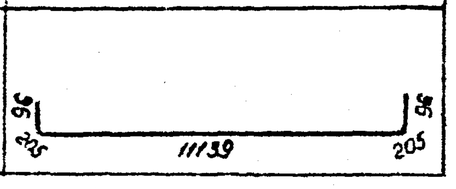

Продолжение табл.

Поз.	Эскиз
38	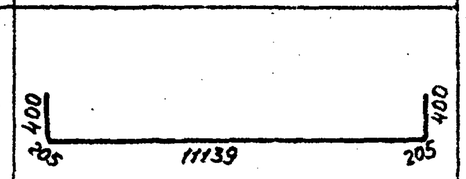
39	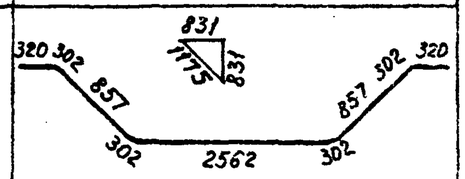
40	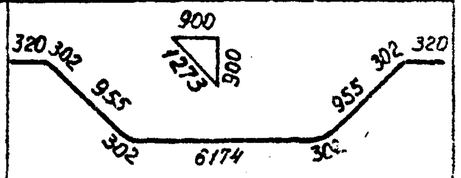
41	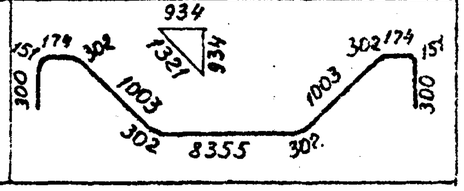

Инв. N подл.	Подпись и дата	Взам. инв. N

Формат	Зона	Поз.	Обозначение	Наименование	Кол. на исполн. 3.501.1-146.1 698.00.00 —	01	02	03	04	05					Примечание
				Документация											
			ТУ 35-696-87	Технические условия	X	X	X	X	X	X					
А3			3.501.1-146.1 698.00.00 СБ	Сборочный чертеж	X	X	X	X	X	X					
А3			3.501.1-146.1 ДБ.0	Детали бортиков и диафрагм		X	X	X	X	X					
А3			3.501.1-146.1 ДД.0	Армирование диафрагм	X	X	X	X	X	X					
А3			3.501.1-146.1 ДП.0	Детали отгибов и строповочных петель		X	X	X	X	X					
А3			3.501.1-146.1 ДН.0	Дополнительное армирование на кривых	X	X	X	X	X	X					
А3			3.501.1-146.1 МБ.0	Маркировка балок	X	X	X	X	X	X					
А3			3.501.1-146.1 ВС.0	Выборка стали	X	X	X	X	X	X					

Марка*	698	698 (АII)	698 К1	698 К1 (АII)	698 К2	698 К2 (АII)

*) В спецификации указаны базовые марки балок. Все марки балок учтены в таблице на докум. 3.501.1-146.1 698.00.00 СБ.

Нач. отд.	Ткаченко		
Н. контр.	Миронова		
ГИП	Пашковский		08.87
Рук. гр.	Акулова		
Вед. инж.	Панина		
Инженер	Чернова		

3.501.1-146.1 698.00.00

Балка ребристого пролетного строения длиной 9,85 м (698).

Стадия	Лист	Листов
Р	1	6

Ленгипротрансмост

Инв. N подл.	Подпись и дата	Взам. инв. N

Формат	Зона	Поз.	Обозначение	Наименование	Кол. на исполн. 3.501.1-146.1 698.00.00 —	01	02	03	04	05					Примечание
А3			3.501.1-146.1 ИБ.0	Изоляция балок	X	X	X	X	X	X					
				Сборочные единицы											
А3		1	3.501.1-146.2 С14...С27.0	Сетка арматурная С14		2		2		2					
			3.501.1-146.2 С14 С270-01	С15	2		2		2						
А3		2	3.501.1-146.2 С14...С270-02	С16		1		1		1					
			3.501.1-146.2 С14...С270-03	С17	1		1		1						
А3		3	3.501.1-146.2 С40...С45.0	С40	2	2	2	2	2	2					
А3		4	3.501.1-146.2 С40...С45.0-01	С41	2	2	2	2	2	2					
А3		5	3.501.1-146.2 С58...С63.0	С58	2	2	2	2	2	2					
А3		6	3.501.1-146.2 С58...С63.0-01	С59	1	1	1	1	1	1					
А3		7	3.501.1-146.2 С64...С75.0	С64	2	2									
А3			3.501.1-146.2 С76...С87.0	С76			2	2	2	2					
А3		8	3.501.1-146.2 С64 С75.0-01	С65	1	1									
			3.501.1-146.2 С76...С87.0-01	С77			1	1	1	1					
А3		9	3.501.1-146.2 С88...С100.0	С88	2	2									
			3.501.1-146.2 С101...С113.0	С101			2	2	2	2					
А3		10	3.501.1-146.2 С88...С100.0-01	С89	1	1									

20-0192

Инв.№ подл.	Подпись и дата	Взам. инв.№

Формат	Зона	Поз.	Обозначение	Наименование	Кол. на изгот. 3.501.1-146.1 598.00.00 —	01	02	03	04	05					Примечание
			3.501.1-146.2 С101...С113.0-01	Сетка арматурная С102	.		1	1	1	1					
А3		11	3.501.1-146.2 С114...С125.0	С114	2	2									
			3.501.1-146.2 С126...С137.0	С126			2	2	2	2					
А3		12	3.501.1-146.2 С114...С125.0-01	С115	1	1									
			3.501.1-146.2 С126...137.0-01	С127			1	1	1	1					
А3		13	3.501.1-146.2 С138.0	С138	2	2	2	2	2	2					
А3		14	3501.1-146.2 С225...С229.0	С225	2	2	2	2	2	2					
А3		15	3.501.1-146.2 С225...С229.0-02	С227	2	2	2	2	2	2					
А3		16	3.501.1-146.2 С225...С229.0-03	С228	2	2	2	2	2	2					
А3		17	3.501.1-146.2 С230...С234.0	С230	2	2	2	2	2	2					
А3		18	3.501.1-146.2 С230...С234.0-02	С232	2	2	2	2	2	2					
А3		19	3.501.1-146.2 С230...С234.0-03	С233	2	2	2	2	2	2					
А3		20	3.501.1-146.2 С239...С250.0	С239	4	4	4	4	4	4					
А3		21	3.501.1-146.2 С239...С250.0-01	С240	2	2	2	2	2	2					
А3		22	3.501.1-146.2 С251...С62.0	С251	2	2	2	2	2	2					
А3		23	3.501.1-146.2 С251...С262.0-01	С252	1	1	1	1	1	1					
А3		24	3.501.1-146.2 С235...С238.0-03	С238	2	2	2	2	2	2					

Инв.№ подл.	Подпись и дата	Взам. инв.№

Формат	Зона	Поз.	Обозначение	Наименование	Кол. на изгот. 3.501.1-146.1 598.00.00 —	01	02	03	04	05					Примечание
А3		25	3.501.1-146.2 С201.0	Сетка арматурная С201	2	2	2	2	2	2					
А3		26	3.501.1-146.2 С270...С273.0-03	С273	2	2	2	2	2	2					
А3		27	3.501.1-146.3 МН1.00.00	Изделие закладное МН1	7	7	7	7	7	7					
А3		28	3.501.1-146.3 МН5...МН6.00.00	МН5	2	2	2	2	2	2					
А3		29	3.501.1-146.3 МН9.00.00	МН9	2	2	2	2	2	2					
				Детали											
				Арматура ГОСТ 5781-82											
Б4		30		⌀32 А II ℓ=4100		1		1		1					25.9 кг
Б4		31		⌀32 А II ℓ=6200		4		4		4					39.2 кг
Б4		32		ℓ=9060		4		4		4					57.2
Б4		33		ℓ=9760		1		1		1					61.6
Б4		34		⌀32 А III (А II) ℓ=11080	2	2	2	2	2	2					69.5
Б4		35		ℓ=10300	1	1	1	1	1	1					650.
Б4		36		ℓ=9985	1	2	1	2	1	2					63.0
Б4		37		ℓ=10095	3	3	3	3	3	3					63.7
Б4		38		ℓ=10540	2	2	2	2	2	2					66.5
Б4		39		⌀32 А III ℓ=4800	2		2		2						30.3

2670-02

Инв. № подл.	Подпись и дата	Взам. инв. №

Формат	Зона	Поз.	Обозначение	Наименование		Кол. на испол. 3.501.1-146.1 698.00.00 —	01	02	03	04	05					Примечание
64		40		⌀32 A III	ℓ=8360	5		5		5						52,8
64		41			ℓ=8390	1		1		1						52,9
64		42		⌀32 A III (A II)	ℓ=450	5	7	5	7	5	7					2,8
64		43		⌀8 A I	ℓ=450	40	38	40	38	40	38					0,2
64		44		⌀10 A III (A II)	ℓ=9790	7	7	7	7	7	7					6,1
64		45		⌀6 A I	ℓ=550	100	100	100	100	100	100					0,1
64		46		⌀25 A I	ℓ=2110	4	4	4	4	4	4					8,1
64		47		⌀10 A II	ℓ=1070	66	66	66	66	66	66					0,7
64		1к	3.501.1-146.1 ВК.0	⌀8 A I	ℓ=405					5	5					0,2
64		2к			ℓ=690					1	1					0,3
64		3к			ℓ=490					1	1					0,2
64		4к		⌀10 A III (A II)	ℓ=690					1	1					0,4
64		5к		⌀8 A I	ℓ=1000					4	4					0,4
					ℓ=2000											0,8
64		6к			360					7	7					0,1

3.501.1-146.1 698.00.00 Лист 5

Инв. № подл.	Подпись и дата	Взам. инв. №

Формат	Зона	Поз.	Обозначение	Наименование	Кол. на испол. 3.501.1-146.1 698.00.00 —	01	02	03	04	05					Примечание
				Материалы											
				Бетон В27.5 для балок с индексом М1 – В30	8,9	8,9	9,3	9,3	9,3	9,3					м³

Марка
598
598 (A II)
598к1
598к1 (A II)
598к2
598к2 (A II)

3.501.1-146.1 698.00.00 Лист 6

2670-02

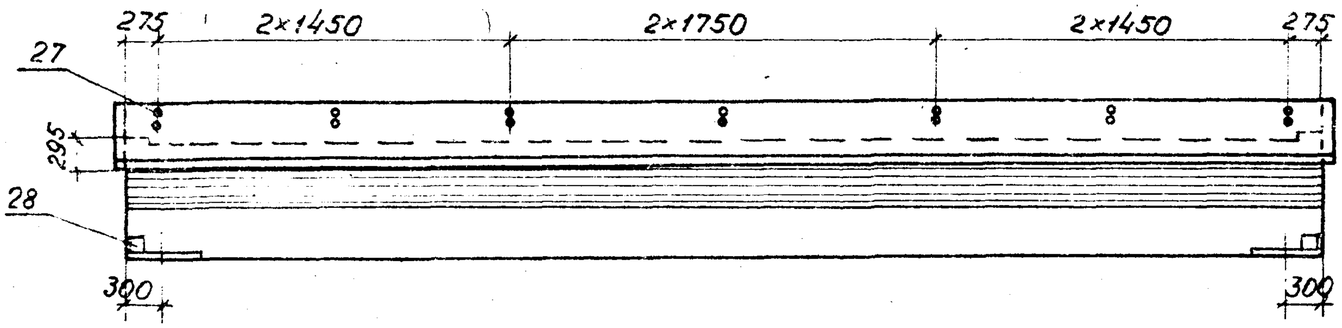

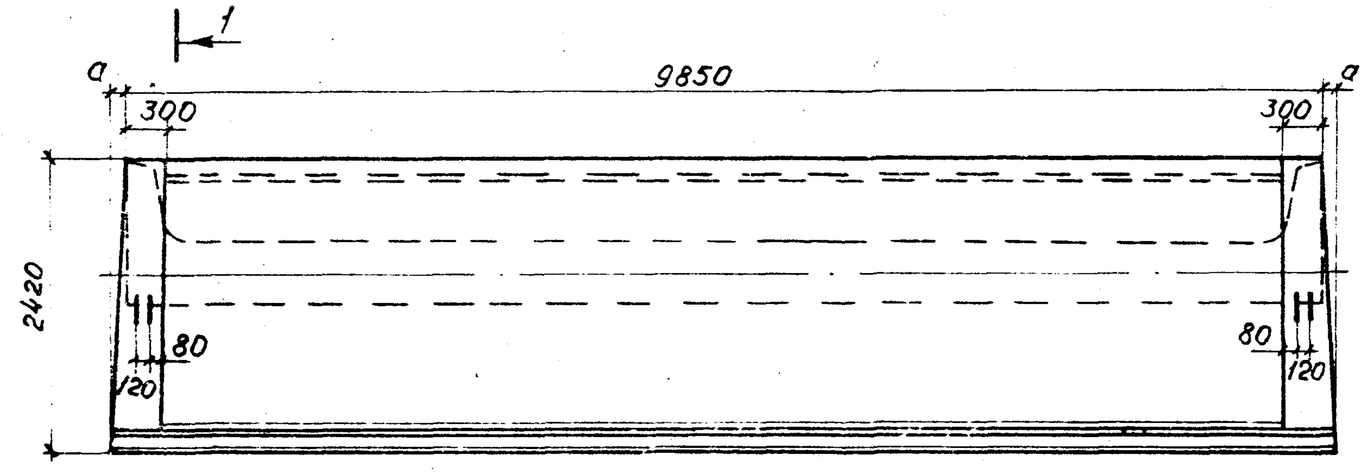

1 — 1
М1:20

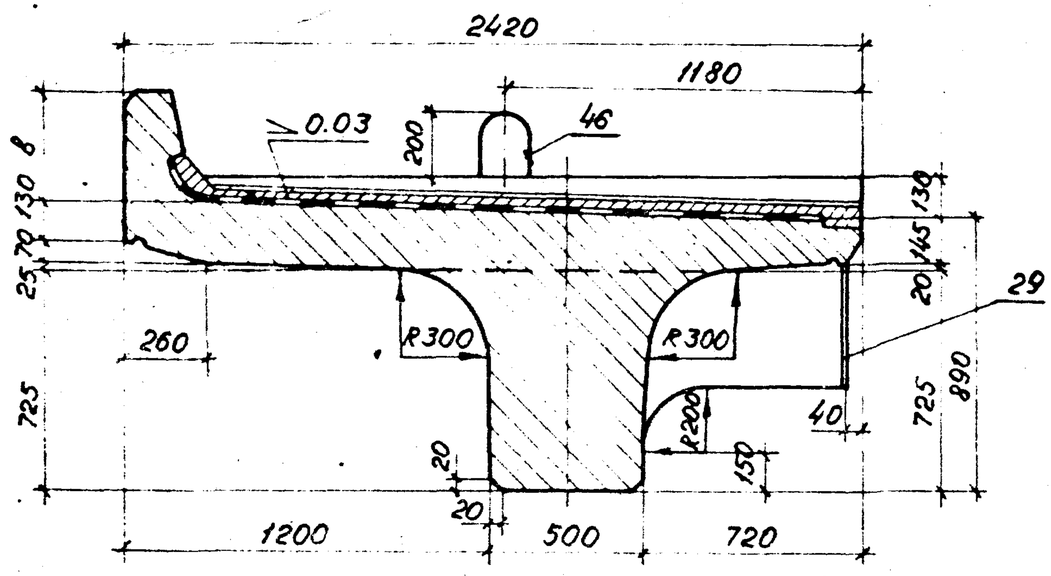

Обозначение	Марка балки	а мм	в мм	к мм	Масса балки, т
3.501.1-146.1 698.00.00	698 698-М 698-М1	—	350	1189	25,6
—01	698 (АIII) 698-М (АIII) 698-М1 (АIII)	—	350	1189	25,6
—02	698К1 698К1-М 698К1-М1	—	550	1210	26,2
—03	698К1 (АIII) 698К1-М (АIII) 698К1-М1 (АIII)	—	550	1210	26,2
—04	698К2 698К2-М 698К2-М1	40	550	1211	28,2
—05	698К2 (АIII) 698К2-М (АIII) 698К2-М1 (АIII)	40	550	1211	28,2

Нач.отд.	Ткаченко		
Н.контр.	Миронова		
ГИП	Пашковский		06.87
Рук.гр.	Акулова		
Вед.инж.	Панина		
Инженер	Полякова		

3.501.1-146.1 Б98.00.00СБ

Балка ребристого пролетного строения длиной 9.85 м (698). Сборочный чертеж.

Стадия	Масса	Масштаб
Р	см. табл.	1:50
Лист 1	Листов 3	

Ленгипротрансмост

Инв.№ подл. | Подпись и дата | Взам. инв.№

2670-02

Схемы расположения сеток

Сетки плиты

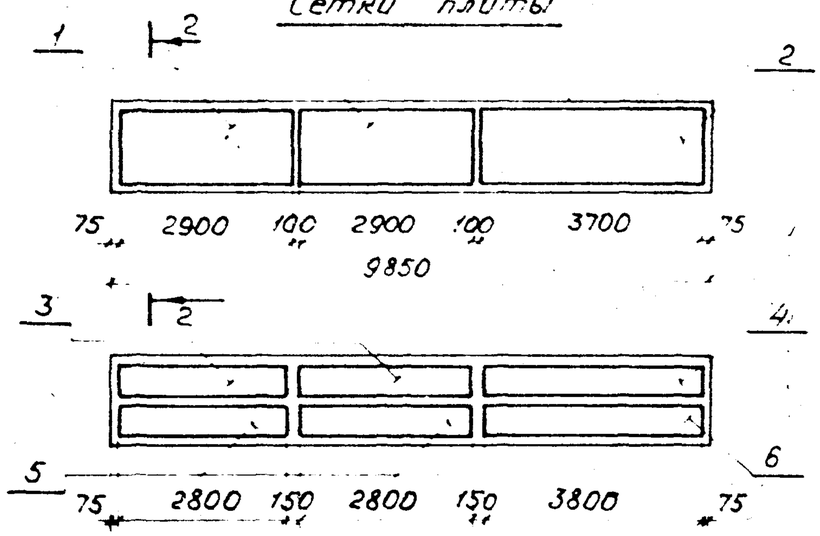

Сетки бортиков

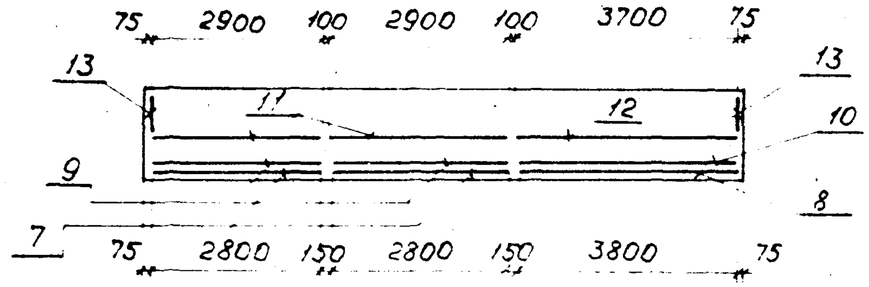

Сетки ребра

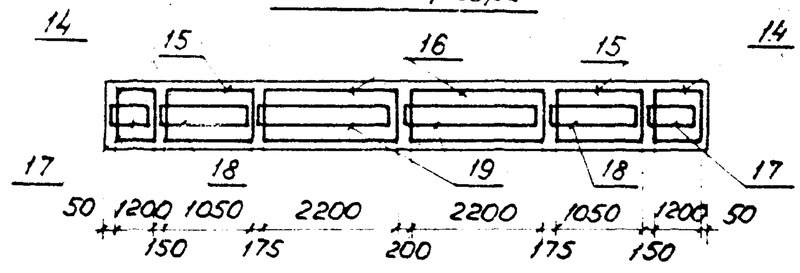

Сетки вутов

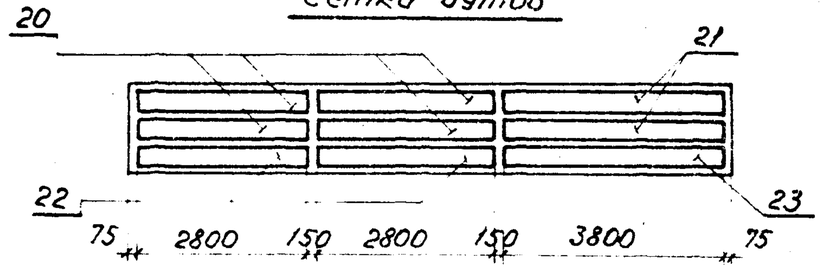

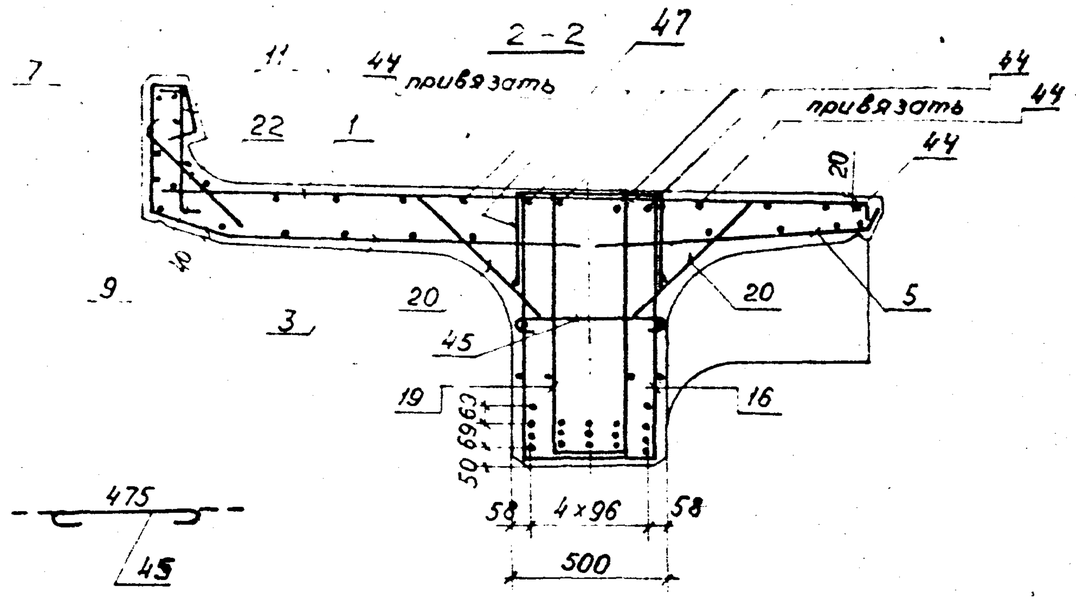

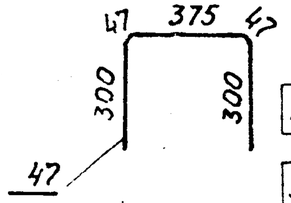

Б98 (AII)

31	31	30	31	31
32	32	33	32	32
35	34	36	34	36
38	37	37	37	38

Б98

39				39
40	40	40	40	40
35	34	41	34	36
38	38	37	37	38

Армирование диафрагмы (поз. 24,25,26) приведено на док. 3.501.1-146.1 ДД.0. Хомуты балок М1 (армированных сталью класса А-III марки 25Г2С) выполнять замкнутыми с перепуском концов арматуры на 20 диаметров. При армировании балок арматурой из стали класса А-III допускается применять сварные сетки ребра, изготовленные из стали класса А-II марки 10ГТ.

Инв. № подл. | Подпись и дата | Взам. инв. №

Схема расположения отогнутых стержней

Б98 (AII)

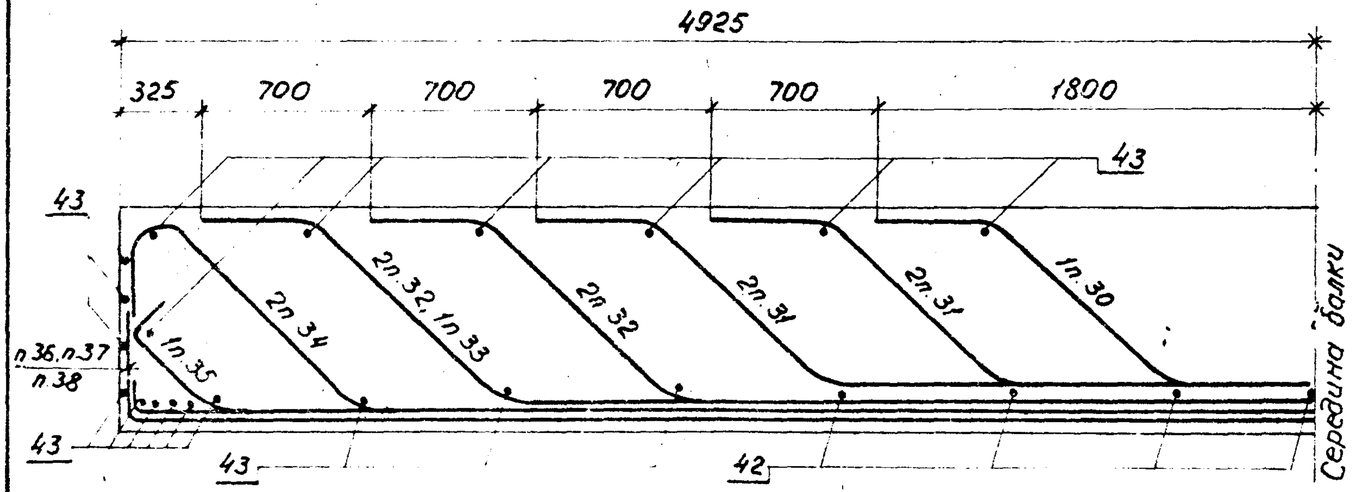

Б98

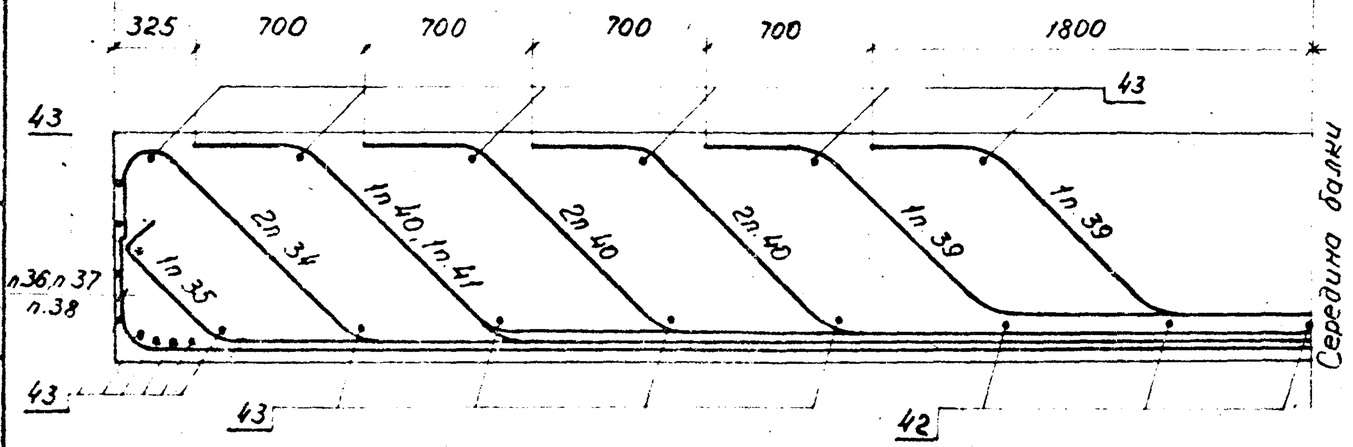

Ведомость деталей

Поз.	Эскиз
30	681, 963, 681; 320, 302, 645, 302, 962, 645, 302, 320
31	681, 963, 681; 320, 302, 645, 302, 9062, 645, 302, 320
32	750, 1061, 750; 320, 302, 743, 302, 5724, 743, 302, 320
33	750, 1061, 750; 320, 302, 743, 302, 6424, 743, 302, 320
34	1014, 1434, 1014; 270, 377, 889, 302, 7404, 889, 377, 270
35	341, 682, 341; 151, 96, 227, 302, 8750, 227, 96, 151
36	96, 151, 9489, 151, 96

Продолжение табл.

Поз.	Эскиз
37	96, 205, 9489, 205, 96
38	320, 205, 9489, 205, 320
39	681, 963, 681; 320, 302, 645, 302, 1662, 645, 302, 320
40	750, 1061, 750; 320, 302, 743, 302, 5024, 743, 302, 320
41	785, 1110, 785; 320, 302, 792, 302, 4954, 792, 302, 320

Инв. № подл. | Подпись и дата | Взам. инв. №

Инв. № подл.	Подпись и дата	Взам. инв. №

Формат	Зона	Поз.	Обозначение	Наименование	Кол. на исполн. 3.501.1-146.1 593.00.00 —	01	02	03	04	05					Примечание
				Документация											
			ТУ35-696-87	Технические условия	X	X	X	X	X	X					
А3			3.501.1-146.1 С93.00.00СБ	Сборочный чертеж	X	X	X	X	X	X					
А3			3.501.1-146.1 Д5.0	Детали бортиков и											
				диафрагм	X	X	X	X	X	X					
А3			3.501.1-146.1 ДД.0	Армирование диафрагм	X	X	X	X	X	X					
А3			3.501.1-146.1 ДП.0	Детали отгибов и											
				строповочных петель	X	X	X	X	X	X					
А3			3.501.1-146.1 ДК.0	Дополнительное арми-											
				рование на кривых	X	X	X	X	X	X					
А3			3.501.1-146.1 МБ.0	Маркировка балок	X	X	X	X	X	X					
А3			3.501.1-146.1 ВС.0	Выборка стали	X	X	X	X	X	X					

Марка*	593	593(АТ)	593К1	593К1 (АШ)	593К2	593К2 (АШ)

*) В спецификации указаны базовые марки балок. Все марки балок учтены в таблице на докум. 3.501.1-146.1 593.00.00СБ.

Нач. отд.	Ткаченко		
Н. контр.	Миронова		
ГИП	Пашковский		06.87
Рук. гр.	Якунова		
Вед. инж.	Панина		06.87
Инженер	Чернова		

3.501.1-146.1 593.00.00

Балка ребристого пролетного строения длиной 9,3м (593)

Стадия	Лист	Листов
Р	1	6

Ленгипротрансмост

Инв. № подл.	Подпись и дата	Взам. инв. №

Формат	Зона	Поз.	Обозначение	Наименование	Кол. на исполн. 3.501.1-146.1 593.00.00 —	01	02	03	04	05					Примечание
А3			3.501.1-146.1 И5.0	Изоляция балок	X	X	X	X	X	X					
				Сборочные единицы											
А3		1	3.501.1-146.2 С14...С27.0	Сетка арматурная С14		2		2		2					
			3.501.1-146.2 С14 С27.0 -01	С15	2		2		2						
А3		2	3.501.1-146.2 С14...С27.0-04	С18		1		1		1					
			3.501.1-146.2 С14 С27.0 -05	С19	1		1		1						
А3		3	3.501.1-146.2 С40 С45.0	С40	2	2	2	2	2	2					
А3		4	3.501.1-146.2 С40...С45.0-02	С42	1	1	1	1	1	1					
А3		5	3.501.1-146.2 С58...С63.0	С58	2	2	2	2	2	2					
А3		6	3.501.1-146.2 С58...С63.0-02	С60	1	1	1	1	1	1					
А3		7	3.501.1-146.2 С64...С76.0	С64	2	2									
А3			3.501.1-146.2 С76...С87.0	С76			2	2	2	2					
А3		8	3.501.1-146.2 С64...С75.0-02	С66	1	1									
А3			3.501.1-146.2 С76...С87.0-02	С78			1	1	1	1					
А3		9	3.501.1-146.2 С88...С100.0	С88	2	2									
А3			3.501.1-146.2 С101...С113.0	С101			2	2	2	2					
А3		10	3.501.1-146.2 С88...С100.0-02	С90	1	1									

Инв.№ подл.	Подпись и дата	Взам. инв.№

Формат	Зона	Поз.	Обозначение	Наименование	Кол. на испол. 3.501.1-146.1 593.00.00 —	01	02	03	04	05					Примечание
А3			3.501.1-146.2 С101...С113.0-02	Сетка арматурная С103			1	1	1	1					
А3		11	3.501.1-146.2 С114...С125.0	С114	2	2									
			3.501.1-146.2 С126...С137.0	С126			2	2	2	2					
А3		12	3.501.1-146.2 С114...С250-02	С116	1	1									
А3			3.501.1-146.2 С126...С137.0-02	С128			1	1	1	1					
А3		13	3.501.1-146.2 С138.0	С138	2	2	2	2	2	2					
А3		14	3.501.1-146.2 С225...С229.0-01	С226	2	2	2	2	2	2					
А3		15	3.501.1-146.2 С225...С229.0-02	С227	2	2	2	2	2	2					
А3		16	3.501.1-146.2 С225...С229.0-04	С229	2	2	2	2	2	2					
А3		17	3.501.1-146.2 С230...С234.0-01	С231	2	2	2	2	2	2					
А3		18	3.501.1-146.2 С230...С234.0-02	С232	2	2	2	2	2	2					
А3		19	3.501.1-146.2 С230...С234.0-04	С234	2	2	2	2	2	2					
А3		20	3.501.1-146.2 С239...С250.0	С239	4	4	4	4	4	4					
А3		21	3.501.1-146.2 С239...С250.0-02	С241	2	2	2	2	2	2					
А3		22	3.501.1-146.2 С251...С262.0	С251	2	2	2	2	2	2					
А3		23	3.501.1-146.2 С251...0262.0-02	С253	1	1	1	1	1	1					
А3		24	3.501.1-146.2 С235...С238.0-03	С238	2	2	2	2	2	2					

Инв.№ подл.	Подпись и дата	Взам. инв.№

Формат	Зона	Поз.	Обозначение	Наименование	Кол. на испол. 3.501.1-146.1 593.00.00 —	01	02	03	04	05					Примечание
А3		25	3.501.1-146.2 С201.0	С201	2	2	2	2	2	2					
А3		26	3.501.1-146.2 С270...С273-03	С273	2	2	2	2	2	2					
А3		27	3.501.1-146.3 МН1.00.00	Изделие закладное МН1	7	7	7	7	7	7					
А3		28	3.501.1-146.3 МН5...МН6.00.00	МН5	2	2	2	2	2	2					
А3		29	3.501.1-146.3 МН9.00.00	МН9	2	2	2	2	2	2					
				Детали											
				Арматура ГОСТ 5781-82											
Б4		30		ф32 А II ℓ=4100		1		1		1					259кг
Б4		31		ф32 А II ℓ=5500		2		2		2					347кг
Б4		32		ф32 А III (А II) ℓ=7660	3	4	3	4	3	4					484кг
Б4		33		ф32 А II ℓ=10190		1		1		1					643кг
Б4		34		ф32 А III (А II) ℓ=10220	2	1	2	1	2	1					645кг
Б4		35		ℓ=9940	2	2	2	2	2	2					627кг
Б4		36		ф32 А II ℓ=9435		2		2		2					595кг
Б4		37		ℓ=9545		3		3		3					602кг
Б4		38		ℓ=9990		2		2		2					630кг
Б4		39		ф32 А III ℓ=4860	2		2		2						307кг

26170-02

Инв.№ подл.	Подпись и дата	Взам. инв.№

Формат	Зона	Поз.	Обозначение	Наименование		Кол. на исполн. 3.501.1-146.1 593.00.00 —	01	02	03	04	05					Примечание
Б4		40			ℓ=7690	1		1		1						48.5
Б4		41			ℓ=9505	3		3		3						60.0
Б4		42			ℓ=9950	2		2		2						62.8
Б4		43		⌀32 A II	ℓ=450		5		5		5					2.8
Б4		44		⌀8 A I	ℓ=450	42	38	42	38	48	38					0,2
Б4		45		⌀10 A III (A II)	ℓ=9260	7	7	7	7	7	7					5.7
Б4		46		⌀6 A I	ℓ=550	93	93	93	93	93	93					0,1
Б4		47		⌀25 A I	ℓ=2110	4	4	4	4	4	4					8,1
Б4		48		⌀10 A I	ℓ=1070	62	62	62	62	62	62					0,7
Б4		1К	3.501.1-146.1 ДК.0	⌀8 A I	ℓ=405					5	5					0,2
Б4		2К			ℓ=690					1	1					0,3
Б4		3К			ℓ=490					1	1					0,2
Б4		4К		⌀10 A III (A II)	ℓ=690					1	1					0,4
Б4		5К		⌀8 A I	ℓ=1000					4	4					0,4
					ℓ=2000											0,8
					ℓ=360					7	7					0,1

Инв.№ подл.	Подпись и дата	Взам. инв.№

Формат	Зона	Поз.	Обозначение	Наименование	Кол. на исполн. 3.501.1-146.1 593.00.00 —	01	02	03	04	05					Примечание
				Материалы											
				Бетон В27.5	8.4	8.4	8.8	8.8	8.8	8.8					м³
				Для балок с индек-											
				сом М1-830											

Марка	593	593(АЕ)	593К1	593К1(АЕ)	593К2	593К2(АЕ)

20-0192

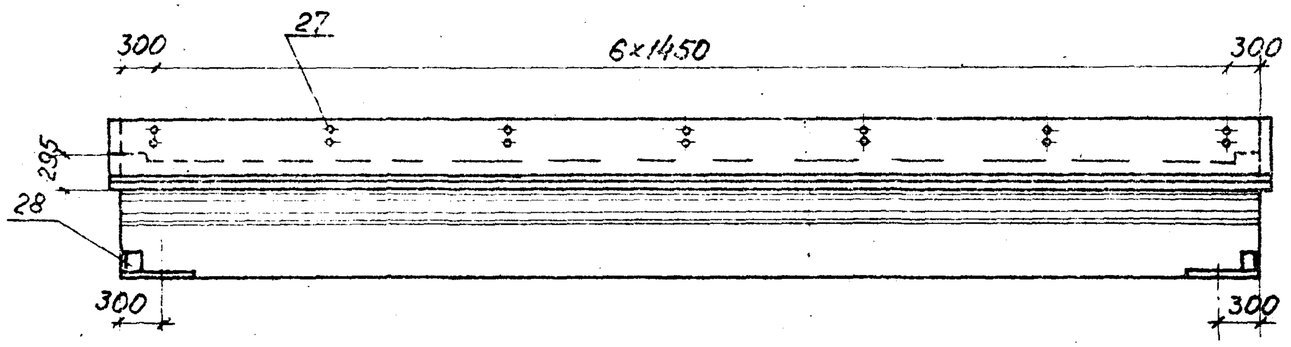

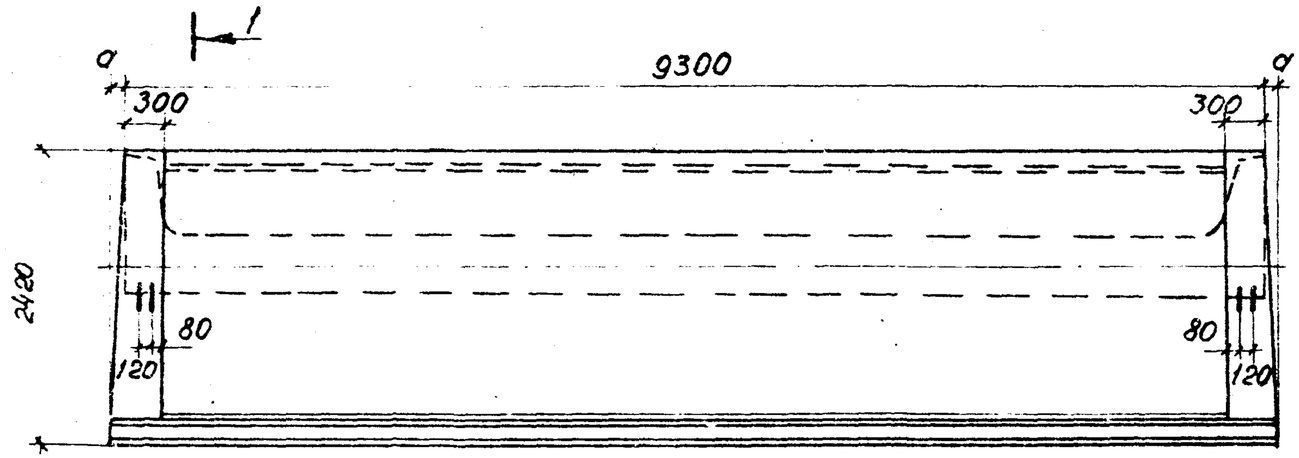

1 – 1
М 1:20

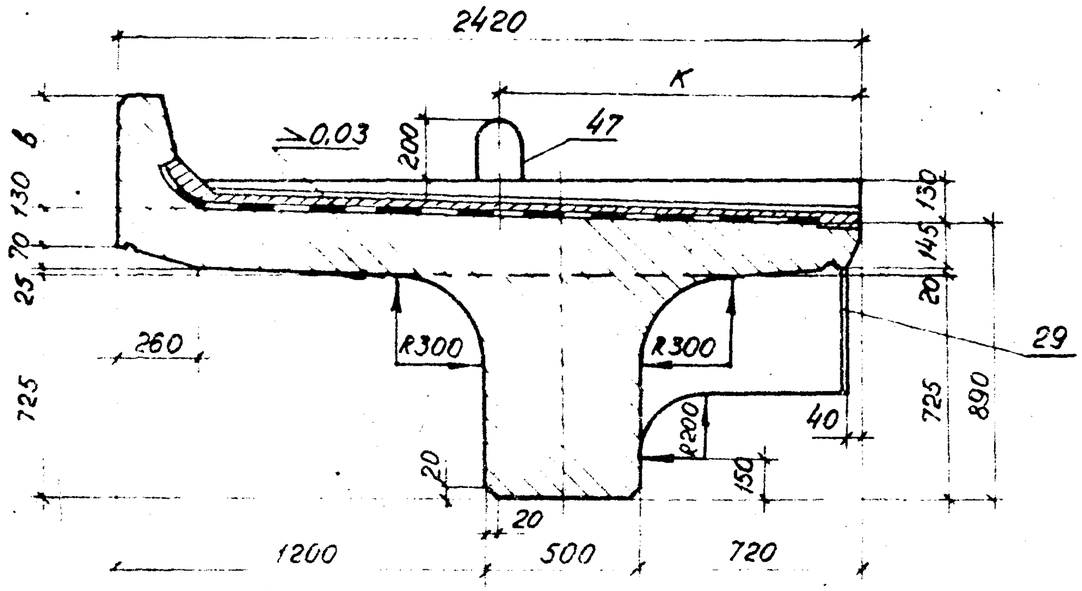

Обозначение	Марка балки	а мм	в мм	к мм	Масса балки, т
3.501.1-146.1 593.00.00	593 593-М 593-М1	—	350	1188	24,2
— 01	593 (AII) 593-М (AII) 593-М1 (AII)	—	350	1188	24,2
— 02	593К1 593К1-М 593К1-М1	—	350	1209	24,8
— 03	593К1 (AII) 593К1-М (AII) 593К1-М1 (AII)	—	550	1209	24,8
— 04	593К2 593К2-М 593К2-М1	40	550	1210	24,8
— 05	593К2 (AII) 593К2-М (AII) 593К2-М1 (AII)	40	550	1210	24,8

Инв.№ подл. | Подпись и дата | Взам. инв.№

Нач. отд.	Ткаченко		
Н. контр.	Миронова		
Гип	Пашковская		
Рук. гр.	Акилова		
Вед. инж.	Лакина		06.87
Инженер	Полякова		

3.501.1-146.1 593.00.00СБ

Балка ребристого пролетного строения длиной 9,3 м (593). Сборочный чертеж.

Стадия	Масса	Масштаб
Р	см. табл.	1:50
Лист 1	Листов 3	

Ленгипротрансмост

2670-02

Схемы расположения сеток.

Сетки плиты

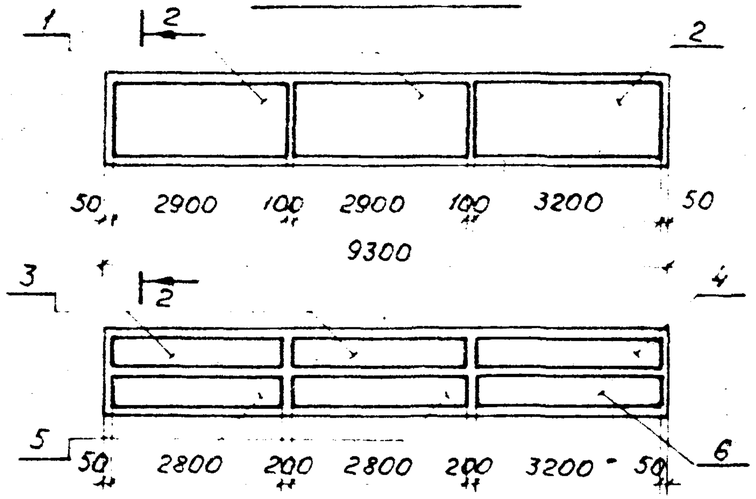

Сетки бортиков

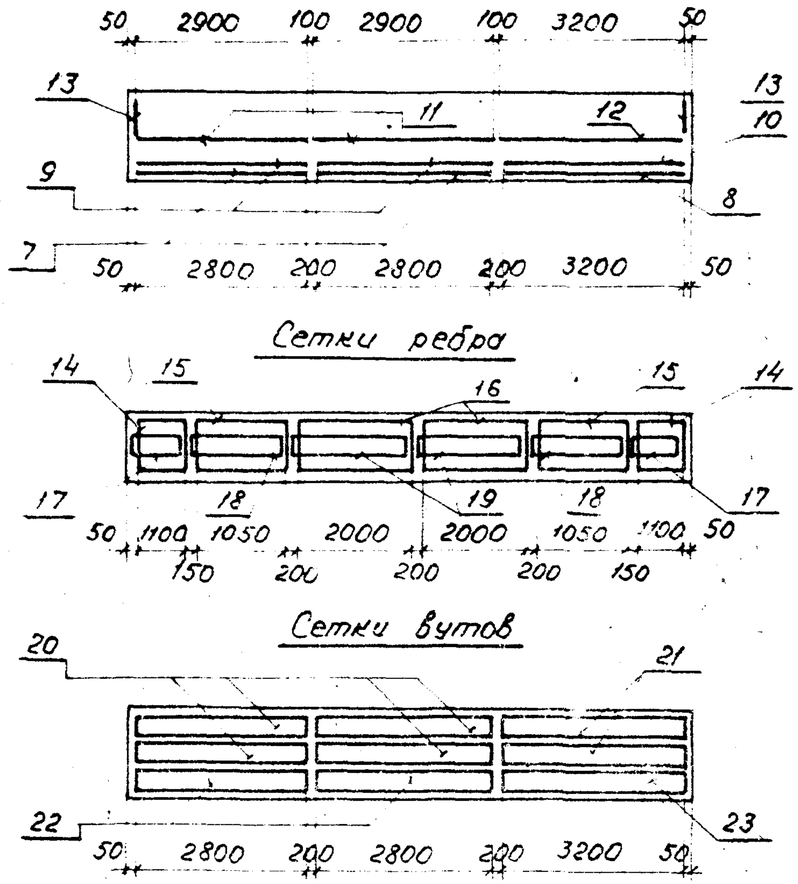

Сетки ребра

Сетки вутов

2-2

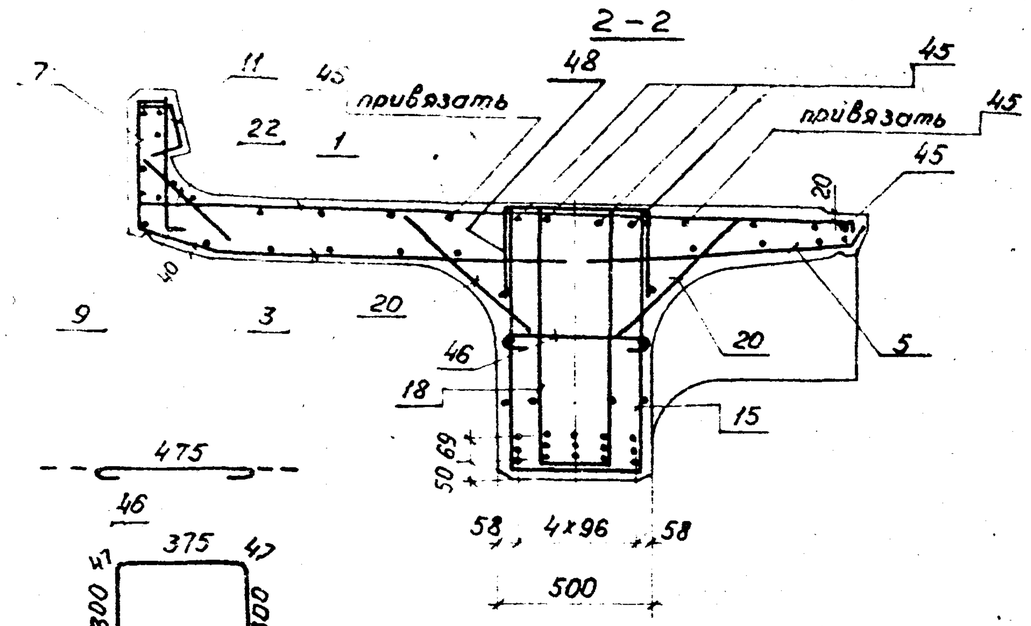

Армирование диафрагмы (поз. 24, 25, 26) приведено на док. 3.501.1 ДД.0. Хомуты балок М1 (армированных сталью класса А-III марки 25Г 2С) выполнять замкнутыми с перепуском концов арматуры на 20 диаметров. При армировании балок арматурой из стали класса А-III допускается применять сварные сетки ребра, изготовленные из стали класса А-II марки 10ГТ.

Инв. № подл. | Подпись и дата | Взам. инв. №

Схема расположения отогнутых стержней

Б93 (А II)

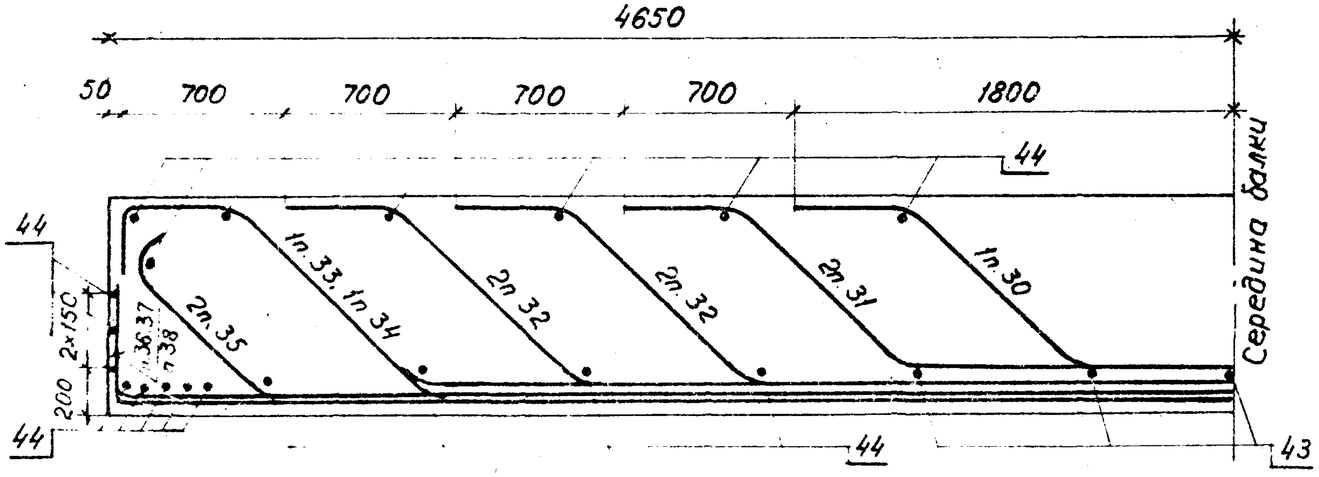

Б93

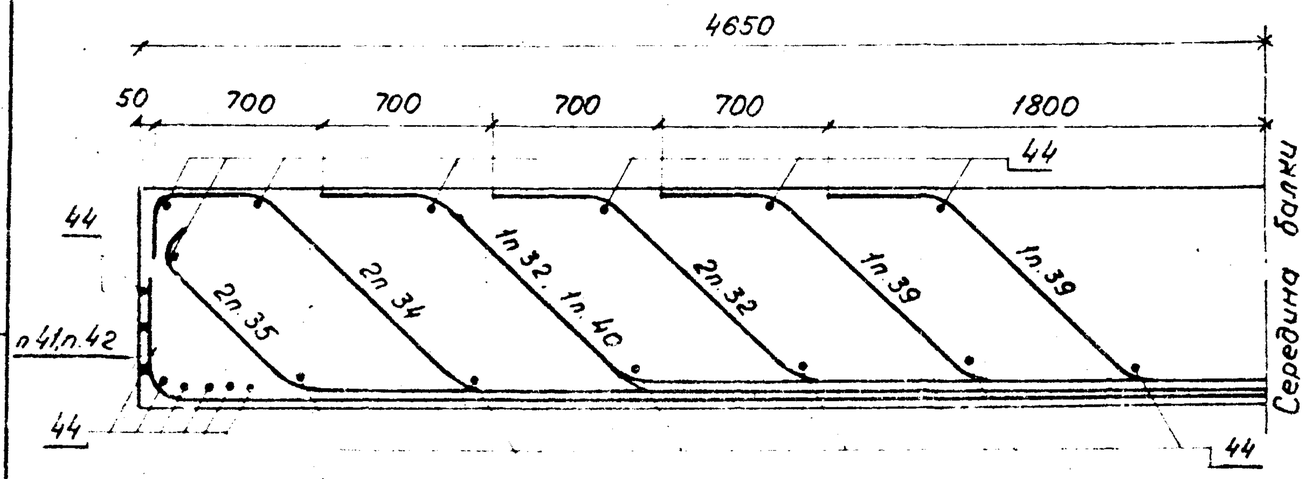

Ведомость деталей

Поз.	Эскиз
30	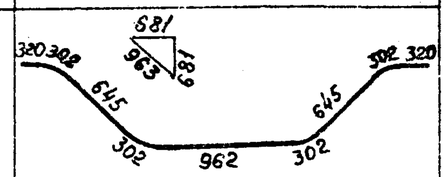
31	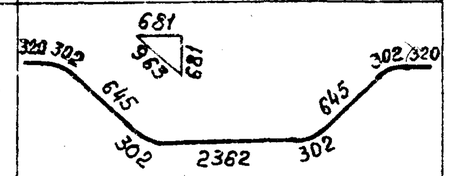
32	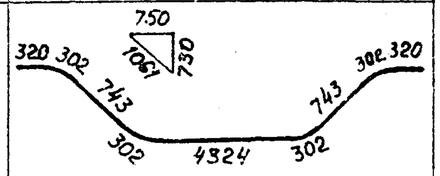
33	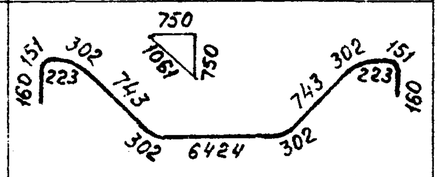
34	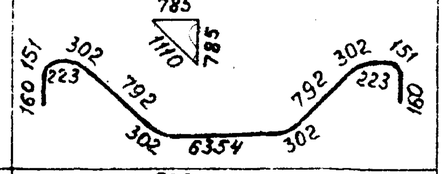
35	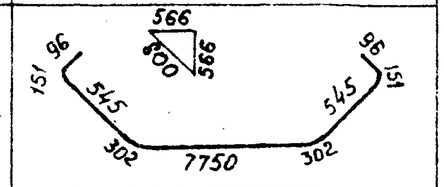
36	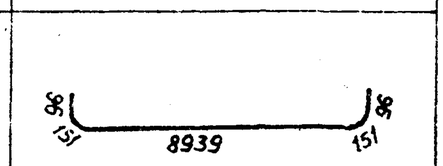

Продолжение табл.

Поз.	Эскиз
37	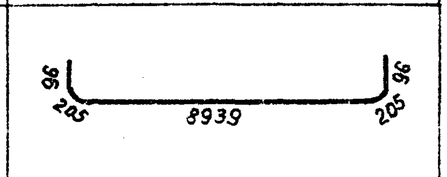
38	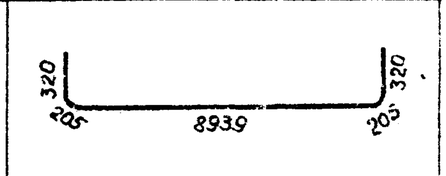
39	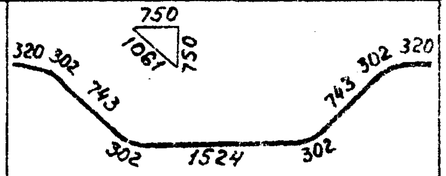
40	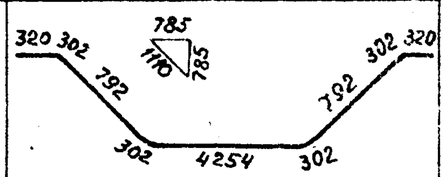
41	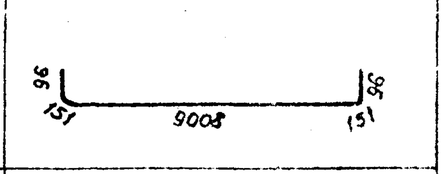
42	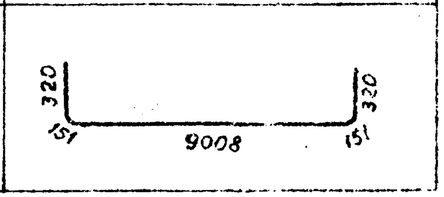

Инв.№ подл. | Подпись и дата | Взам.инв.№

Инв. № подл.	Подпись и дата	Взам. инв. №

Формат	Зона	Поз.	Обозначение	Наименование	Кол. на исполн. 3.501.1-146.1 БП165.00.00 —	01	02	03	04	05	06	07	08	09	Примечание
				Документация											
			ТУ35-696-87	Технические условия											
А3			3.501.1-146.1 БП165.00.000Сб	Сборочный чертеж											
А3			3.501.1-146.1 Д5.0	Детали бортиков											
				и диафрагм											
А3			3.501.1-146.1 Д7.0	Детали отгибов и											
				строповочных петель											
А3			3.501.1-146.1 ДК.0	Дополнительное											
				армирование на кривой											
А3			3.501.1-146.1 М5.0	Маркировка балок											
А3			3.501.1-146.1 ВС.0	Выборка стали											
А3			3.501.1-146.1 И5.0	Изоляция балок											

*) Марка	БП165	БП165 (А III)	БП165К1	БП165К1 (А III)	БП165К2	БП165К2 (А III)	БП165К3	БП165К3 (А III)	БП165К4	БП165К4 (А III)
	—	01	02	03	04	05	06	07	08	09

*) В спецификации указаны базовые марки балок. Все марки балок учтены в таблице на документе 3.501.1-146.1 БП165.00.00Сб.

Нач. отд.	Ткаченко		
Н. контр.	Миронова		
Гип	Горшковский		06.87
Рук. гр.	Акулова		
Вед. инж.	Панина		05.87
Инженер	Соколова		

3.501.1-146.1 БП165.00.00

Балка пролетного строения с пониженной строительной высотой (плитная) длиной 16.5м (БП165)

Стадия	Лист	Листов
Р	1	6

Ленгипротранспост

Инв. № подл.	Подпись и дата	Взам. инв. №

Формат	Зона	Поз.	Обозначение	Наименование	Кол. на исполн. 3.501.1-146.1 БП165.00.00 —	01	02	03	04	05	06	07	08	09	Примечание
				Сборочные единицы		4		4							
А3		1	3.501.1-146.2 С1...С13.0	Сетка арматурная С1	5	5	5	5	5	5	5	5	5	5	
А3		2	3.501.1-146.2 С1...С13.0-09	С10	1	1	1	1	1	1	1	1	1	1	
А3		3	3.501.1-146.2 С28...С39.0	С28	5	5	5	5	5	5	5	5	5	5	
А3		4	3.501.1-146.2 С28...С39.0-08	С36	1	1	1	1	1	1	1	1	1	1	
А3		5	3.501.1-146.2 С46...С57.0	С46	5	5	5	5	5	5	5	5	5	5	
А3		6	3.501.1-146.2 С46...С57.0-08	С54	1	1	1	1	1	1	1	1	1	1	
А3		7	3.501.1-146.2 С64...С75.0	С64	5	5							5	5	
			3.501.1-146.2 С76...С87.0	С76			5	5	5	5	5	5			
А3		8	3.501.1-146.2 С64...С75.0-08	С72	1	1							1	1	
			3.501.1-146.2 С76...С87.0-08	С84			1	1	1	1	1	1			
А3		9	3.501.1-146.2 С88...С100.0	С88	5	5							5	5	
			3.501.1-146.2 С101...С113.0	С101			5	5	5	5	5	5			
А3		10	3.501.1-146.2 С88...С100.0-09	С97	1	1							1	1	
			3.501.1-146.2 С101...С113.0-09	С110			1	1	1	1	1	1			
А3		11	3.501.1-146.2 С114...С125.0	С114	5	5							5	5	
			3.501.1-146.2 С126...С137.0	С126			5	5	5	5	5	5			

2670-05

Инв. № подл.	Подпись и дата	Взам. инв. №

Формат	Зона	Поз.	Обозначение	Наименование	Кол. на испол. 3.501.1-146.1 БП165.00.00 —	01	02	03	04	05	06	07	08	09	Примечание
А3		12	3.501.1-146.2 С114...С125.0-08	Сетка арматурная С122	1	1							1	1	
			3.501.1-146.2 С126...С137.0-08	С134			1	1	1	1	1	1			
А3		13	3.501.1-146.2 С138.0	С138	2	2	2	2	2	2	2	2	2	2	
А3		14	3.501.1-146.2 С139..С142.0	С139	1	1	1	1	1	1	1	1	1	1	
А3		15	3.501.1-146.2 С139..С142.0-01	С139н	1	1	1	1	1	1	1	1	1	1	
А3		16	3.501.1-146.2 С143..С146.0	С143	2	2	2	2	2	2	2	2	2	2	
А3		17	3.501.1-146.2 С143.С146.0-01	С143н	2	2	2	2	2	2	2	2	2	2	
А3		18	3.501.1-146.2 С139..С142.0-02	С140	2	2	2	2	2	2	2	2	2	2	
А3		19	3.501.1-146.2 С143..С146.0-02	С144	4	4	4	4	4	4	4	4	4	4	
А3		20	3.501.1-146.2 С139...С142.0-03	С141	2	2	2	2	2	2	2	2	2	2	
А3		21	3.501.1-146.2 С143...С146.0-03	С145	4	4	4	4	4	4	4	4	4	4	
А3		22	3.501.1-146.2 С139..С142.0-04	С142	1	1	1	1	1	1	1	1	1	1	
А3		23	3.501.1-146.2 С143...С146.0-04	С146	2	2	2	2	2	2	2	2	2	2	
А3		24	3.501.1-146.2 С239..С250.0	С239	10	10	10	10	10	10	10	10	10	10	
А3		25	3.501.1-146.2 С239..С250.0-09	С248	2	2	2	2	2	2	2	2	2	2	
А3		26	3.501.1-146.2 С251...С262.0	С251	5	5	5	5	5	5	5	5	5	5	
А3		27	3.501.1-146.2 С251...С262.0-09	С260	1	1	1	1	1	1	1	1	1	1	

Инв. № подл.	Подпись и дата	Взам. инв. №

Формат	Зона	Поз.	Обозначение	Наименование	Кол. на испол. 3.501.1-146.1 БП165.00.00 —	01	02	03	04	05	06	07	08	09	Примечание
А3		28	3.501.1-146.2 3.МН1.00.00	Изделие закладное МН1	10	10	10	10	10	10	10	10	10	10	
А3		29	3.501.1-146.2 3.МН3..МН4.00.00	МН4	4	4	4	4	4	4	4	4	4	4	
А3		30	3.501.1-146.2 3.МН8.00.00	МН8	2	2	2	2	2	2	2	2	2	2	
				Детали		h_B=350 AIII		h_B=550 AIII							
				Арматура ГОСТ 5781-82											
Б4		31		Ø32 AII ℓ=7130	6								6		45.0кг
Б4		32		ℓ=10630	6								6		67.1
Б4		33		ℓ=13485	6		6		6		6		6		85.1
Б4		34		ℓ=15585	4		4		4		4		4		98.3
Б4		35		ℓ=18135	2		2		2		2		2		114.4
Б4		36		Ø32 AII (AIII) ℓ=18160	2	3	2	3	2	3	2	3	2	3	114.6
Б4		37		ℓ=17300	2	2	2	2	2	2	2	2	2	2	109.2
Б4		38		ℓ=16635	8	4	8	4	8	4	8	4	8	4	105.0
Б4		39		ℓ=16745	8	8	8	8	8	8	8	8	8	8	105.7
Б4		40		ℓ=17190	4	4	4	4	4	4	4	4	4	4	108.5
Б4		41		Ø32 AII ℓ=5700			2		2		2				36.0
Б4		42		ℓ=9230			12		12		12				58.2

2670-0

Инв. N подл.	Подпись и дата	Взам. инв. N

Формат	Зона	Поз.	Обозначение	Наименование		Кол. на исполн. 3.501.1-146.1 БП165.00.00 —	01	02	03	04	05	06	07	08	09	Примечание
Б4		43		⌀32 A III	ℓ=6430		4		4		4		4		4	40.6 кг
Б4		44			ℓ=10685		8		8		8		8		8	67.4
Б4		45			ℓ=14185		4		4		4		4		4	89.5
Б4		46			ℓ=15615		3		3		3		3		3	98.5
Б4		47		⌀32 A II (A III)	ℓ=1150	13	7	13	7	13	7	13	7	13	7	7.3
Б4		48		⌀8 A I	ℓ=1150	50	56	50	56	50	56	50	56	50	56	0,5
Б4		49			ℓ=16460	4	4	4	4	4	4	4	4	4	4	6,5
Б4		50		⌀32 A I	ℓ=2540	8	8	8	8	8	8	8	8	8	8	16,0
Б4		1К	3.501.1-146.1 ДК.0	⌀8 A I	ℓ=405					5	5	11	11	5	5	0,2
Б4		2К			ℓ=690					1	1	2	2			0,3
Б4		3К			ℓ=490					1	1	2	2			0,2
Б4		4К		⌀10 A II (A III)	ℓ=690					1	1	2	2			0,4
Б4		5К		⌀8 A I	ℓ=1000					4	4			4	4	0.4
					ℓ=2000							4	4			0,8
Б4		6К			ℓ=360					7	7	7	7			0,1

3.501.1-146.1 БП165.00.00 — Лист 5

Инв. N подл.	Подпись и дата	Взам. инв. N

Формат	Зона	Поз.	Обозначение	Наименование	Кол. на исполн. 3.501.1-146.1 БП165.00.00 —	01	02	03	04	05	06	07	08	09	Примечание
				Материалы											
				Бетон	27.0	27.0	27.5	27.5	27.6	27.6	27.6	27.6	27.0	27.0	м³
				класс В	35	40	35	40	35	40	35	40	35	40	
				для балок с индексом											
				М1 класс В	40	40	40	40	40	40	40	40	40	40	

Марка
БП165
БП165 (A III)
БП165К1
БП165К1 (A III)
БП165К2
БП165К2 (A III)
БП165К3
БП165К3 (A III)
БП165К4
БП165К4 (A III)

3.501.1-146.1 БП165.00.00 — Лист

2-0192

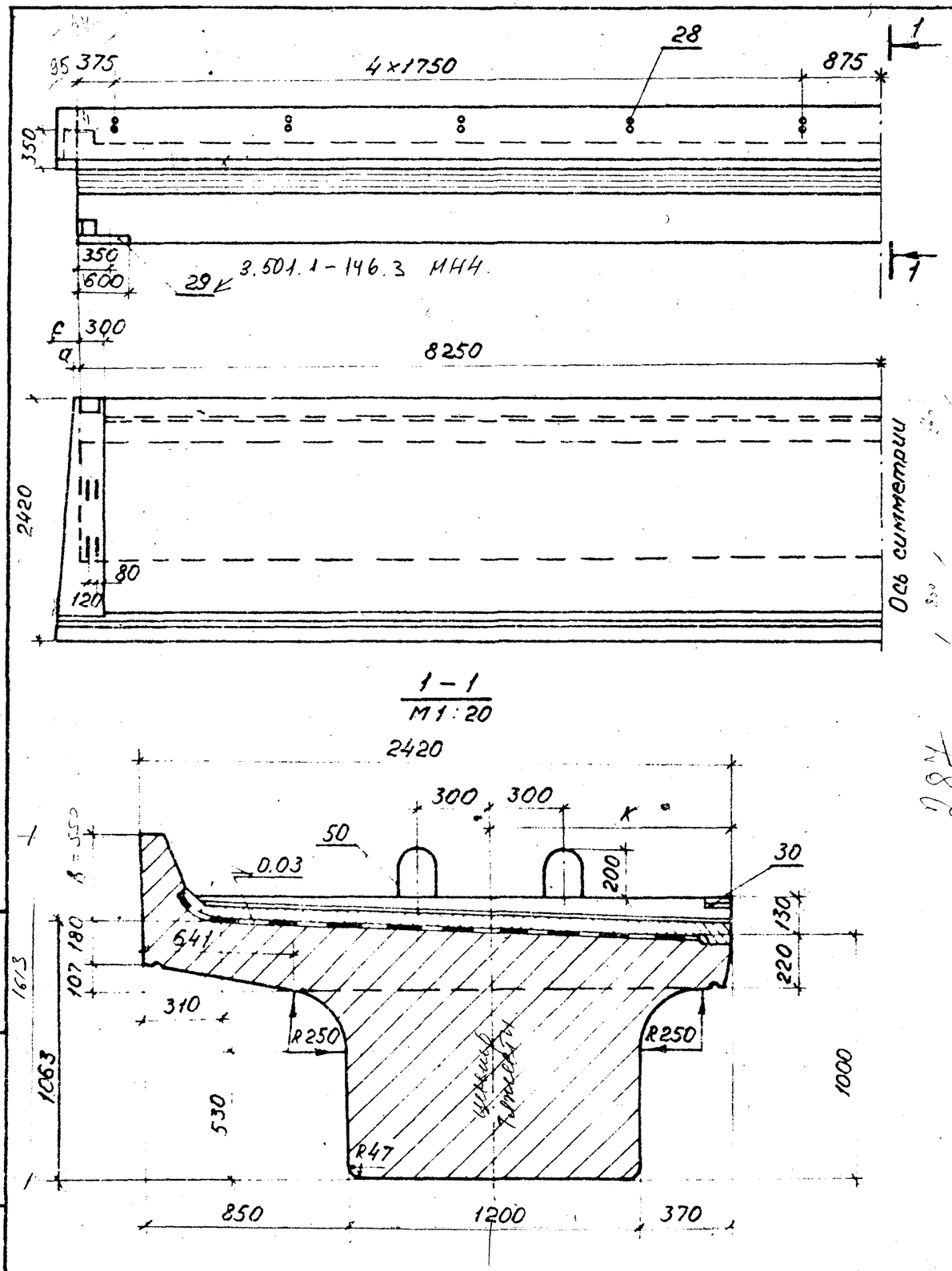

1 – 1
М1:20

Обозначение	Марка балки	а мм	с мм	в мм	к мм	Масса балки, т
3.501.1-146.1 БП165.00.00	БП165 БП165-М БП165-М1	—	—	350	1112	71.4
* — 01	БП165 (А III)* БП165-М (А III) БП165-М1 (А III)	—	—	350	1112	71.4
— 02	БП165К1 БП165К1-М БП165К1-М1	—	—	550	1128	72.4
— 03	БП165К1 (А III) БП165К1-М (А III) БП165К1-М1 (А III)	—	—	550	1128	72.4
— 04	БП165К2 БП165К2-М БП165К2-М1	—	40	550	1128	72.4
— 05	БП165К2 (А III) БП165К2-М (А III) БП165К2-М1 (А III)	—	40	550	1128	72.4
— 06	БП165К3 БП165К3-М БП165К3-М1	45	95	550	1129	72.5
— 07	БП165К3 (А III) БП165К3-М (А III) БП165К3-М1 (А III)	45	95	550	1129	72.5
— 08	БП165К4 БП165К4-М БП165К4-М1	45	—	350	1112	71.4
— 09	БП165К4 (А III) БП165К4-М (А III) БП165К4-М1 (А III)	45	—	350	1112	71.4

Нач.отд	Ткаченко		
Н.контр	Миронова		
ГИП	Пашковский		
Рук.гр	Якунова		
Ст.инж.	Васильева		
Инженер	Соколова		

3.501.1-146.1 БП165.00.000Б

Балка пролетного строения сниженной строительной высотой (плитная) длиной 16,5м (БП165) Сборочный чертеж.

Стадия	Масса	Масштаб
Р	см. табл.	1:50
Лист 1	Листов 3	

Ленгипротрансмост

Инв.№ подл. | Подпись и дата | Взам. инв.№

2670-02

Схемы размещения сеток.

Сетки плиты.

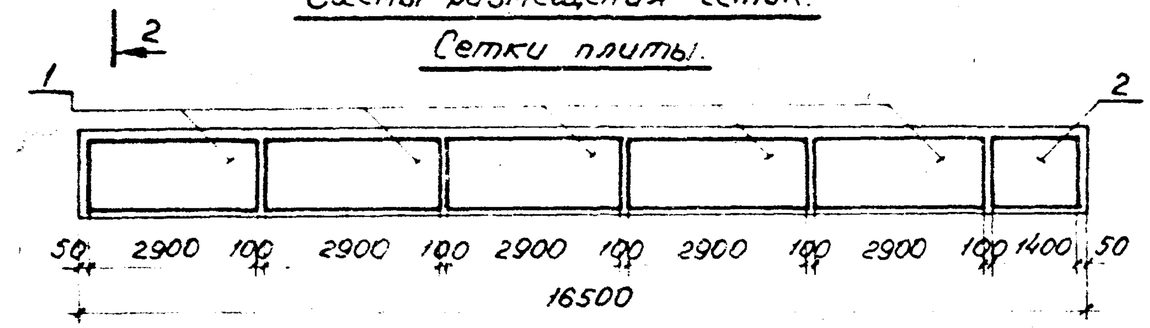

Сетки бортиков

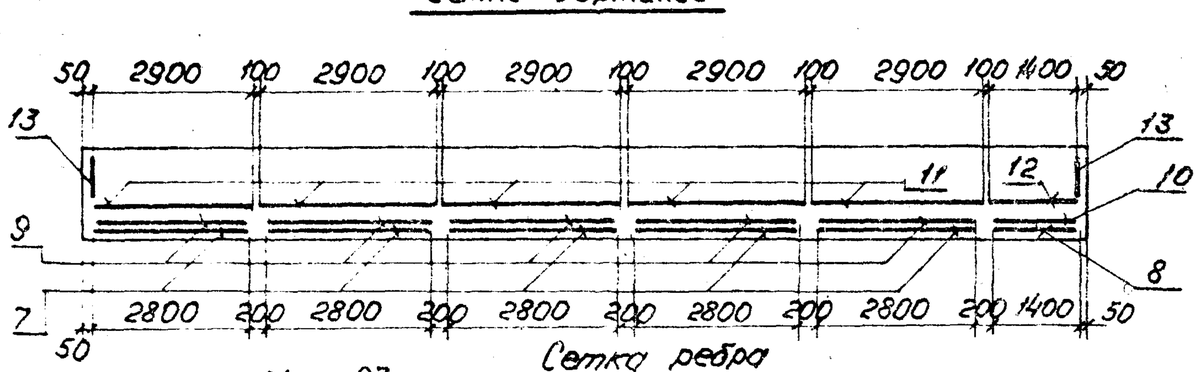

Сетка ребра

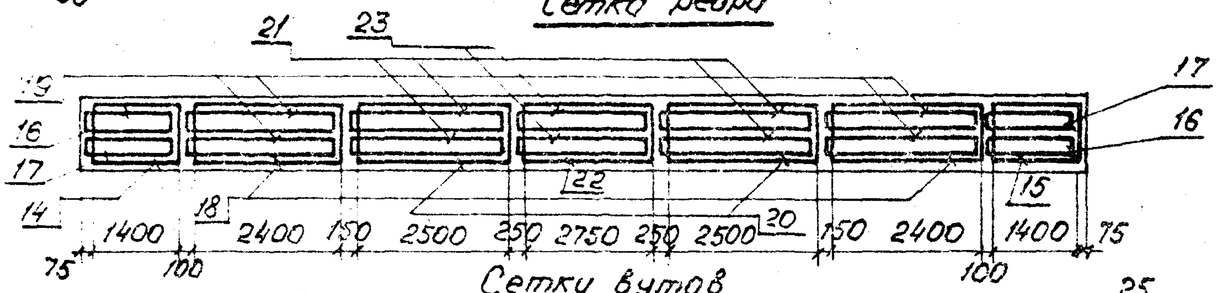

Сетки вутов

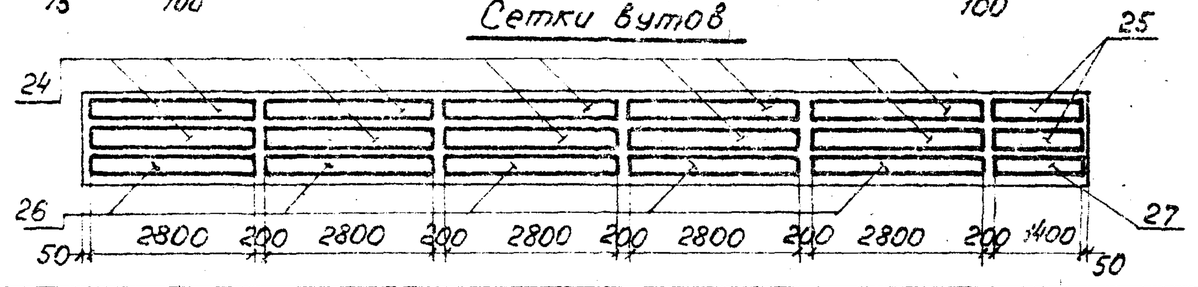

2 - 2

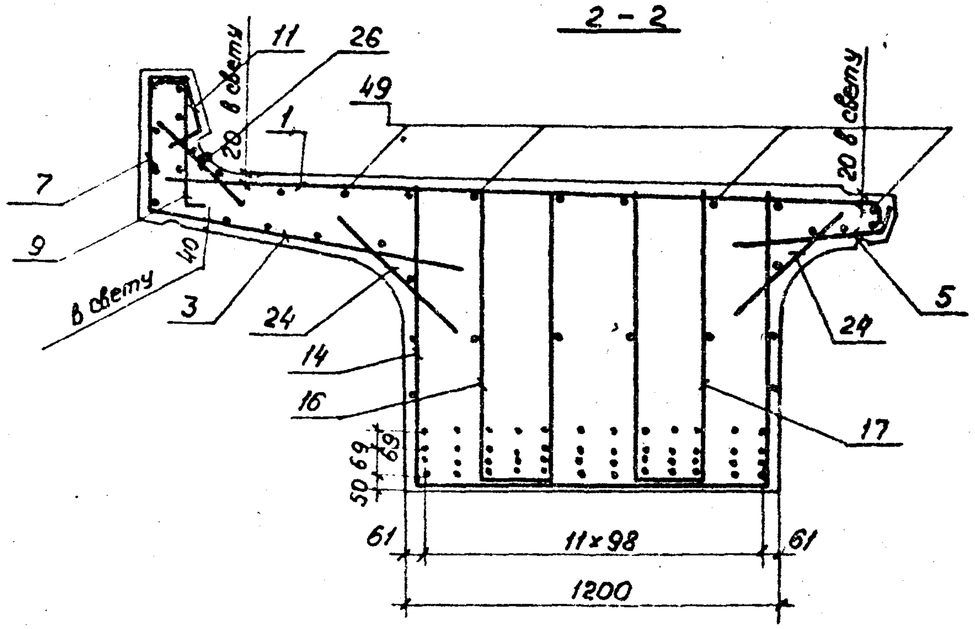

БП165, БП165К4

31	32	31	32	31	32	32	31	32	31	32	31	
33	34	33	34	33	35	35	33	34	33	34	33	
38	36	38	37	38	38	38	38	37	38	36	38	
40	39	39	40	39	39	39	39	40	39	39	40	

БП165К1, БП165К2, БП165К3

41	–	–	–	–	–	–	–	–	–	–	41	
42	42	42	42	42	42	42	42	42	42	42	42	
33	34	33	34	33	35	35	33	34	33	34	33	
38	36	38	37	38	38	38	38	37	38	36	38	
40	39	39	40	39	39	39	39	40	39	39	40	

БП165 (AIII) ; БП165К (AIII)

43	–	43							43	–	43	
44	45	44	45	44	44	44	44	45	44	45	44	
38	46	36	37	38	46	36	38	37	36	46	38	
40	39	39	40	39	39	39	39	40	39	39	40	

Инв. № подл. | Подпись и дата | Взам. инв. №

Схема расположения отогнутых стержней

БП165, БП165К4

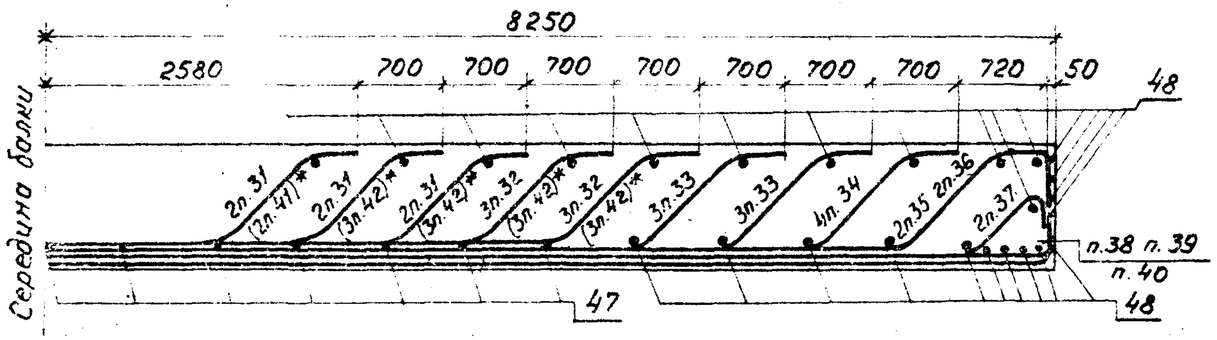

БП165 (AIII)

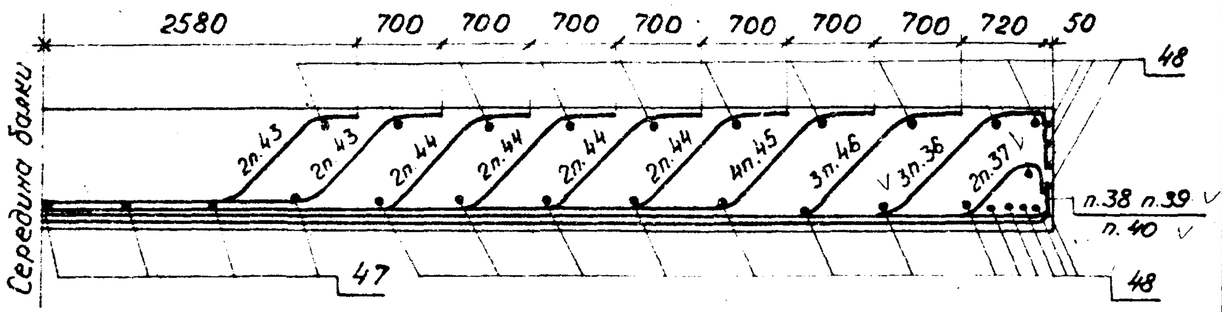

Ведомость деталей

Поз.	Эскиз
31	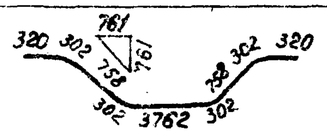
32	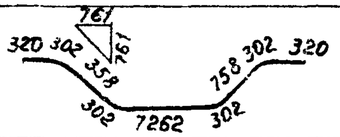
33	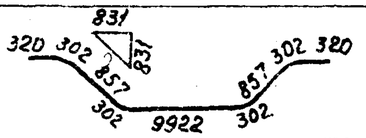
34	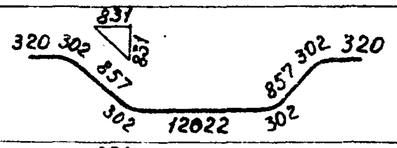
35	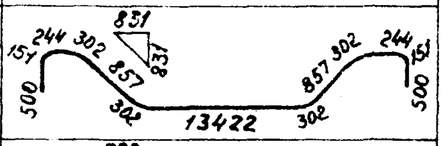
36	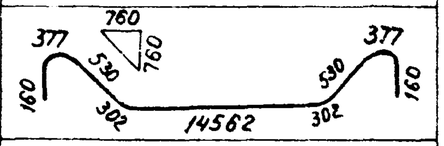
37	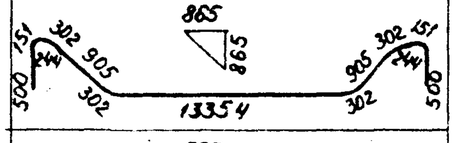
41	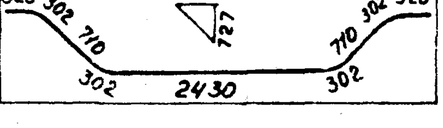

Продолжение табл.

Поз.	Эскиз
42	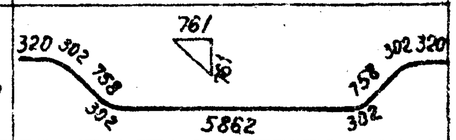
43	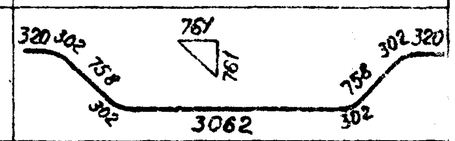
38	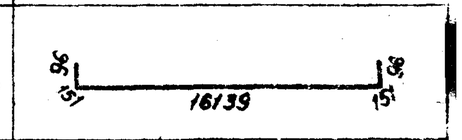
39	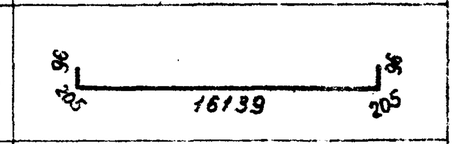
40	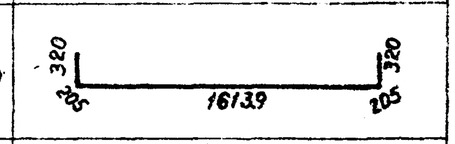
44	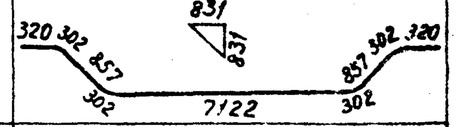
45	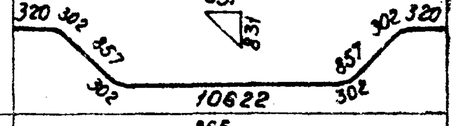
46	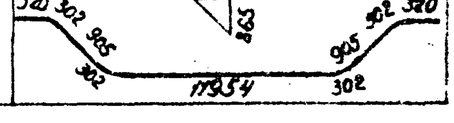

* В скобках приведены позиции для балок БП165К1, БП165К2, БП165К3.

Инв. № подл.	Подпись и дата	Взам. инв. №

Инв.№ подл.	Подпись и дата	Взам.инв.№

Формат	Зона	Поз.	Обозначение	Наименование	Кол. на исполн. 3.501.1-146.1 БП143.00.00										Примечание
					—	01	02	03	04	05	06	07	08	09	
				Документация											
			ТУ35-696-87	Технические условия	X	X	X	X	X	X	X	X	X	X	
А3			3.501.1-146.1 БП143.00.00СБ	Сборочный чертеж	X	X	X	X	X	X	X	X	X	X	
А3			3.501.1-146.1 ДБ.0	Детали бортиков и											
				диафрагм.	X	X	X	X	X	X	X	X	X	X	
А3			3.501.1-146.1 Дп.0	Детали отгибов и											
				строповочных петель	X	X	X	X	X	X	X	X	X	X	
А3			3.501.1-146.1 ДК.0	Дополнительное ар											
				мирование на кривых	X	X	X	X	X	X	X	X	X	X	
А3			3.501.1-146.1 МБ.0	Маркировка балок.	X	X	X	X	X	X	X	X	X	X	
А3			3.501.1-146.1 ВС.0	Выборка стали	X	X	X	X	X	X	X	X	X	X	
А3			3.501.1-146.1 ИБ.0	Изоляция балок.	X	X	X	X	X	X	X	X	X	X	
				Марка*	БП143	БП143 (А III)	БП143К1	БП143К1 (А III)	БП143К2	БП143К2 (А III)	БП143К3	БП143К3 (А III)	БП143К4	БП143К4 (А III)	

*) В спецификации указаны базовые марки балок. Все марки балок учтены в таблице на документе 3.501.1-146.1 БП143.00.00СБ.

Нач.отд.	Ткаченко	[signature]	
Н.контр.	Миронова	[signature]	
ГИП	Пашковский	[signature]	06.87
Рук.гр.	Акулова	[signature]	
Вед.инж.	Панина	[signature]	
Инженер	Чернова	[signature]	

3.501.1-146.1 БП143.00.00

Балка пролетного строения с пониженной строительной высотой (плитная) длиной 14,3 м (БП143)

Стадия	Лист	Листов
Р	1	5

Ленгипротрансмост

Инв.№ подл.	Подпись и дата	Взам.инв.№

Формат	Зона	Поз.	Обозначение.	Наименование	Кол. на исполн. 3.501.1-146.1 БП143.00.00										Примечание
					—	01	02	03	04	05	06	07	08	09	
А3		1	3.501.1-146.2 С1...С13.0	Сетка арматурная С1	4	4	4	4	4	4	4	4	4	4	
А3		2	3.501.1-146.2 С1...С13.0-06	С7	1	1	1	1	1	1	1	1	1	1	
А3		3	3.501.1-146.2 С28...С39.0	С28	4	4	4	4	4	4	4	4	4	4	
А3		4	3.501.1-146.2 С28...С39.0-05	С33	1	1	1	1	1	1	1	1	1	1	
А3		5	3.501.1-146.2 С46...С57.0	С46	4	4	4	4	4	4	4	4	4	4	
А3		6	3.501.1-146.2 С46...С57.0-05	С51	1	1	1	1	1	1	1	1	1	1	
А3		7	3.501.1-146.2 С64...С75.0	С64	4	4							4	4	
А3			3.501.1-146.2 С76...С87.0	С76			4	4	4	4	4	4			
А3		8	3.501.1-146.2 С64...С75.0-05	С69	1	1							1	1	
А3			3.501.1-146.2 С76...С87.0-05	С81			1	1	1	1	1	1			
А3		9	3.501.1-146.2 С88...С100.0	С88	4	4							4	4	
А3			3.501.1-146.2 С101...С113.0	С101			4	4	4	4	4	4			
А3		10	3.501.1-146.2 С88...С100.0-06	С94	1	1							1	1	
А3			3.501.1-146.2 С101...С113.0-06	С107			1	1	1	1	1	1			
А3		11	3.501.1-146.2 С114...С125.0	С114	4	4							4	4	
А3			3.501.1-146.2 С126...С137.0	С126			4	4	4	4	4	4			

3.501.1-146.1 БП143.00.00

Лист 2

2670-02

64

Инв. N подл.	Подпись и дата	Взам. инв. N

Формат	Зона	Поз.	Обозначение	Наименование	Кол. на испол. 3.501.1-146.1 БП143.00.00 —	01	02	03	04	05	06	07	08	09	Примечание
А3		12	3.501.1-146.2 С114...С125.0-05	Сетка арматурная С119	1	1							1	1	
А3			3.501.1-146.2 С126...С137.0-05	С131			1	1	1	1	1	1			
А3		13	3.501.1-146.2 С138.0	С138	2	2	2	2	2	2	2	2	2	2	
А3		14	3.501.1-146.2 С147...С151.0	С147	1	1	1	1	1	1	1	1	1	1	
А3		15	3.501.1-146.2 С147...С151.0-01	С147н	1	1	1	1	1	1	1	1	1	1	
А3		16	3.501.1-146.2 С152...С156.0	С152	2	2	2	2	2	2	2	2	2	2	
А3		17	3.501.1-146.2 С152...С156.0-01	С152н	2	2	2	2	2	2	2	2	2	2	
А3		18	3.501.1-146.2 С147...С151.0-04	С149	2	2	2	2	2	2	2	2	2	2	
А3		19	3.501.1-146.2 С152...С156.0-04	С154	4	4	4	4	4	4	4	4	4	4	
А3		20	3.501.1-146.2 С147...С151.0-06	С151	2	2	2	2	2	2	2	2	2	2	
А3		21	3.501.1-146.2 С152...С156.0-06	С156	4	4	4	4	4	4	4	4	4	4	
А3		22	3.501.1-146.2 С239...С250.0	С239	8	8	8	8	8	8	8	8	8	8	
А3		23	3.501.1-146.2 С239...С250.0-06	С245	2	2	2	2	2	2	2	2	2	2	
А3		24	3.501.1-146.2 С251...С262.0	С251	4	4	4	4	4	4	4	4	4	4	
А3		25	3.501.1-146.2 С251...С262.0-06	С257	1	1	1	1	1	1	1	1	1	1	
А3		26	3.501.1-146.3 МН1.00.00	Изделие закладное МН1	9	9	9	9	9	9	9	9	9	9	
А3		27	3.501.1-146.3 МН3...МН4.00.00	МН4	4	4	4	4	4	4	4	4	4	4	

Инв. N подл.	Подпись и дата	Взам. инв. N

Формат	Зона	Поз.	Обозначение	Наименование	Кол. на испол. 3.501.1-146.1 БП143.00.00 —	01	02	03	04	05	06	07	08	09	Примечание
А3		28	3.501.1-146.3 МН8.00.00	МН8	2	2	2	2	2	2	2	2	2	2	
				Детали											
				Арматура ГОСТ 5781-82											
Б4		29		ф32 А II ℓ=8760	10		10		10		10		10		55,3 кг
Б4		30		ℓ=10120	2								2		63.9
Б4		31		ℓ=12320	9		9		9		9		9		77.7
Б4		32		ℓ=15370	1		3		3		3		1		97.0
Б4		33		ф32 А II (А III) ℓ=15400	2	2	1	2	1	2	1	2	2	2	97.2
Б4		34		ℓ=15025	3	3	4	3	4	3	4	3	3	3	94.8
Б4		35		ℓ=14685	3	3	3	3	3	3	3	3	3	3	92,7
Б4		36		ℓ=14435	4	4	4	4	4	4	4	4	4	4	91.1
Б4		37		ℓ=14545	8	8	8	8	8	8	8	8	8	10	91.8
Б4		38		ℓ=14790	4	4	4	4	4	4	4	4	4	4	93.3
Б4		39		ф32 А II ℓ=10060			2		2		2				63.5
Б4		40		ф32 А III ℓ=6210		8		8		8		8		8	39.2
Б4		41		ℓ=11220		10		10		10		10		10	70,8
Б4		42		ℓ=13970		2		2		2		2		2	88.2

2670-01

Инв. № подл.	Подпись и дата	Взам. инв. №

Формат	Зона	Поз.	Обозначение	Наименование		Кол. на исполн. 3.501.1-146.1 БП143.00.00										Примечание
						–	01	02	03	04	05	06	07	08	09	
БЧ		43		⌀32АII(АIII)	ℓ=1150	13	11	13	11	13	11	13	11	13	11	7,3
БЧ		44		⌀8АI	ℓ=1150	54	56	54	56	54	56	54	56	54	56	0,5
БЧ		45			ℓ=14260	4	4	4	4	4	4	4	4	4	4	5,6
БЧ		46		⌀32АI	ℓ=2540	8	8	8	8	8	8	8	8	8	8	16,0
БЧ		1К	3.501.1-146.1 ДК 0	⌀8АI	ℓ=405					5	5	11	11	5	5	0,2
БЧ		2К			ℓ=690					1	1	2	2			0,3
БЧ		3К			ℓ=490					1	1	2	2			0,2
БЧ		4К		⌀10АII(АIII)	ℓ=690					1	1	2	2			0,4
БЧ		5К		⌀8АI	ℓ=1000					4	4			4	4	0,4
					ℓ=2000							4	4			0,8
БЧ		6К			ℓ=360					7	7	7	7			0,1
				Материалы												
				Бетон В40		20,0	20,0	20,51	20,51	20,54	20,54	20,6	20,6	20,03	20,03	м³
				Для балок с индексами $М_1$ – В		45	40	45	40	45	40	45	40	45	40	
					Марка	БП143	БП143 (АIII)	БП143К1	БП143К1 (АIII)	БП143К2	БП143К2 (АIII)	БП143К3	БП143К3 (АIII)	БП143К4	БП143К4 (АIII)	

3.501.1-146.1 БП143.00.00

Лист 5

Инв. № подл.	Подпись и дата	Взам. инв. №

Формат	Зона	Поз.	Обозначение	Наименование	Кол. на исполн. 3.501.1-146.1 БП143.00.00										Примечание

Р 670-02

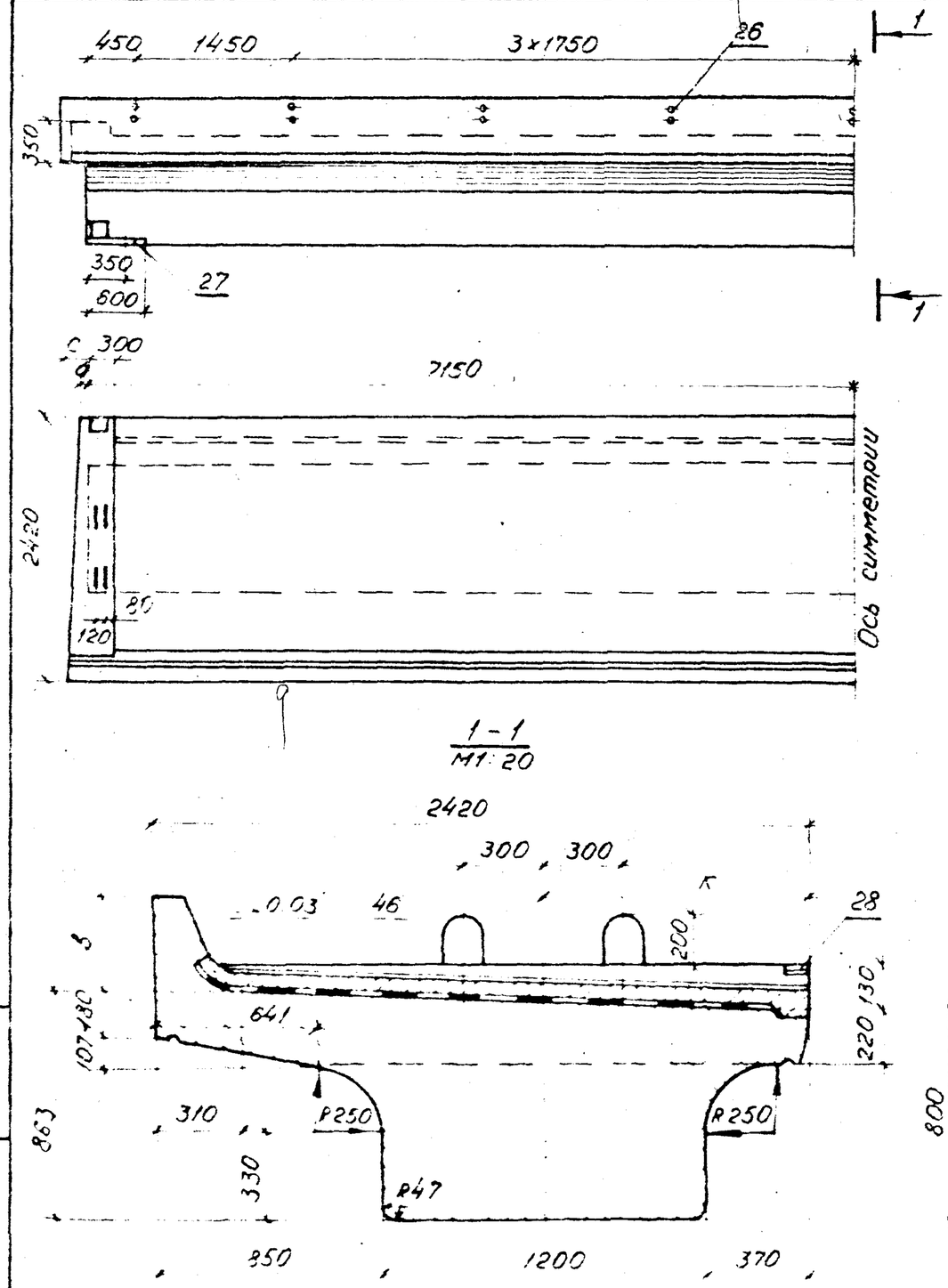

Обозначение	Марка балки	a мм	c мм	B мм	K мм	Масса балки, т
3.501.1-146.1 БП143.00.00	БП143 БП143-М БП143-М1	—	—	350	1137	53,3
–01	БП143 (А III) БП143-М (А III) БП143-М1 (А III)	—	—	350	1137	53,3
–02	БП143К1 БП143 К1-М БП143 К1-М1	—	—	550	1155	54,2
–03	БП143К1 (А III) БП143К1-М (А III) БП143К1-М1 (А III)	—	—	550	1155	54,2
–04	БП143К2 БП143К2-М БП143К2-М1	—	40	550	1155	54,2
–05	БП143К2 (А III) БП143К2-М (А III) БП143К2-М1 (А III)	—	40	550	1155	54,2
–06	БП143К3 БП143К3-М БП143К3-М1	45	95	550	1156	54,4
–07	БП143К3 (А III) БП143К3-М (А III) БП143К3-М1 (А III)	45	95	550	1156	54,4
–08	БП143К4 БП143К4-М БП143К4-М1	45	—	350	1137	53,4
–09	БП143К4 (А III) БП143К4-М (А III) БП143К4-М1 (А III)	45	—	350	1137	53,4

Инв. № подл.	Подпись и дата	Взам. инв. №	

Начальник	Ткаченко			3.501.1-146.1 БП143.00.00СБ	
Н. контр.	Миронова			Балка пролетного строения с пониженной строительной высотой (плитная) длиной 14,3 м (БП143) Сборочный чертеж.	Стадия: Р; Масса: см. табл.; Масштаб: 1:50
Гип	Пашкевич				Лист 1; Листов 3
Рук. гр.	Якупова				
Ст. инж.	Мищенко				
Инженер	Соголова				Ленгипротранспост

Схемы расположения сеток.

Сетки плиты

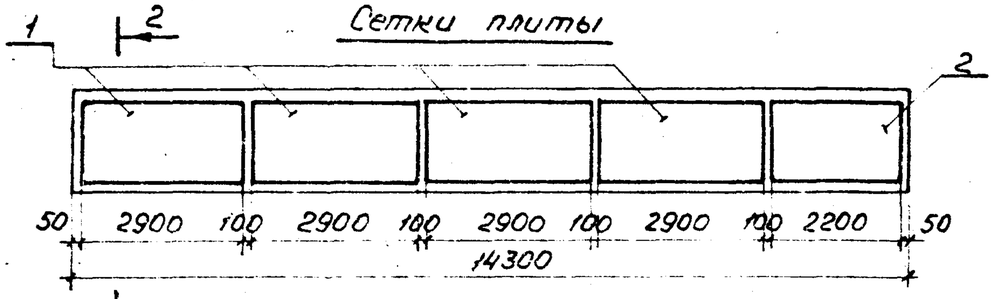

Сетки бортиков

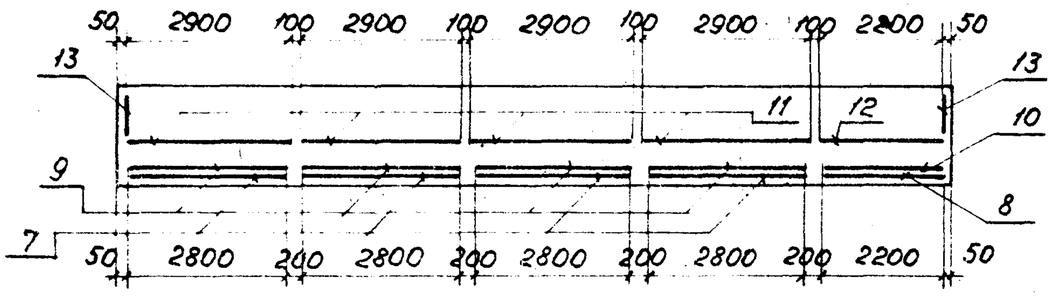

Сетки ребра

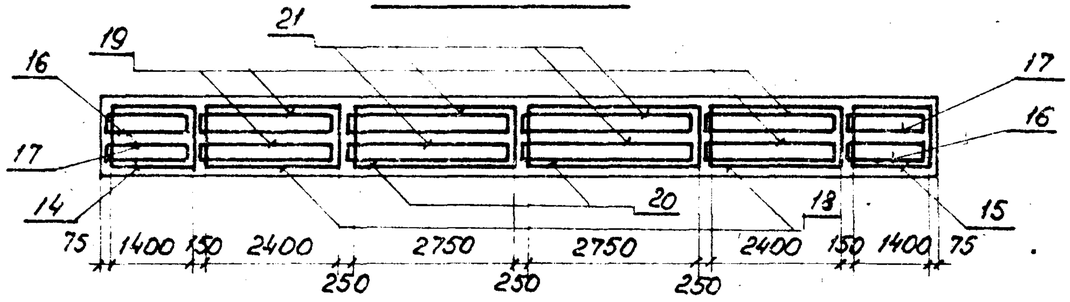

Сетки вутов

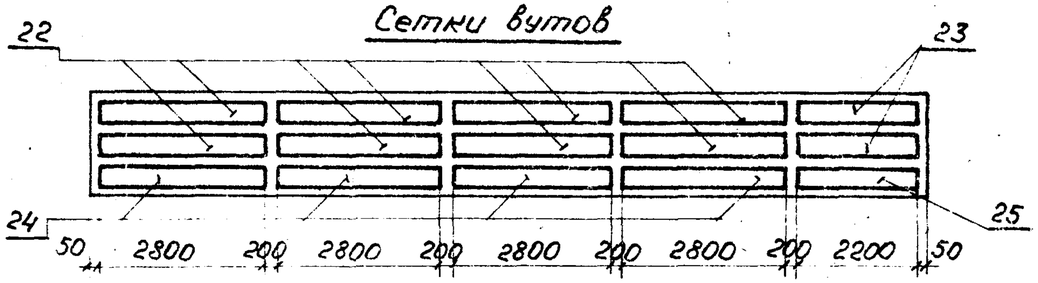

2 – 2

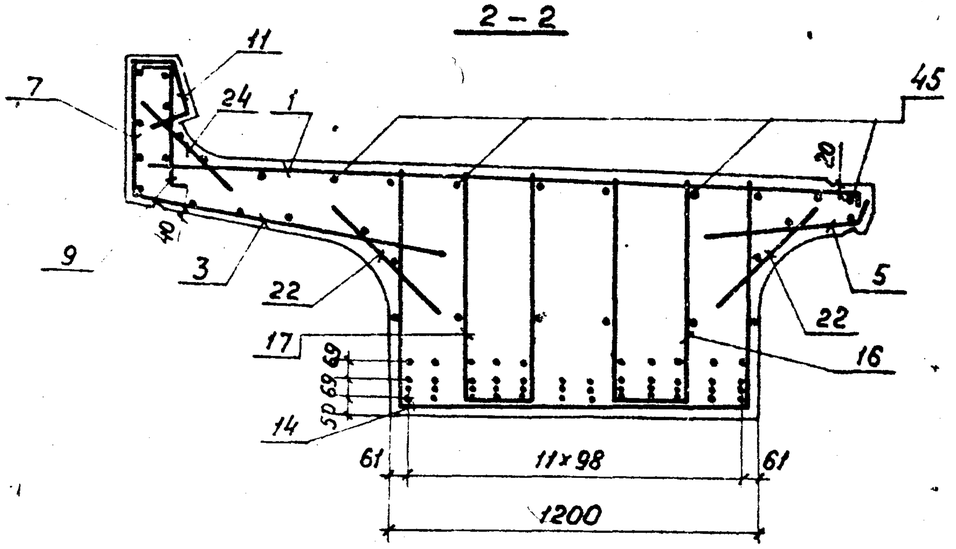

БП143.БП143К4

29	29	29	29	29	—	—	29	29	29	29	29
30	31	31	31	31	31	32	31	31	31	31	30
33	34	36	35	36	35	34	36	35	36	34	33
38	37	37	38	37	37	37	37	38	37	37	38

БП143К1, БП143К2, БП143К3

29	29	29	29	29	39	39	29	29	29	29	29
32	31	31	31	31	31	32	31	31	31	31	32
35	34	36	36	35	34	33	34	36	36	34	35
38	37	37	38	37	37	37	37	38	37	37	38

БП143 (AIII); БП143К (AIII)

40	40	—	40	40	—	—	40	40	—	40	40
42	41	41	41	41	41	41	41	41	41	41	42
36	34	33	35	36	35	34	36	35	33	34	36
38	37	37	38	37	37	37	37	38	37	37	38

Взам. инв. №
Подпись и дата
Инв. № подл.

Схема расположения отогнутых стержней

БП143, БП143К4

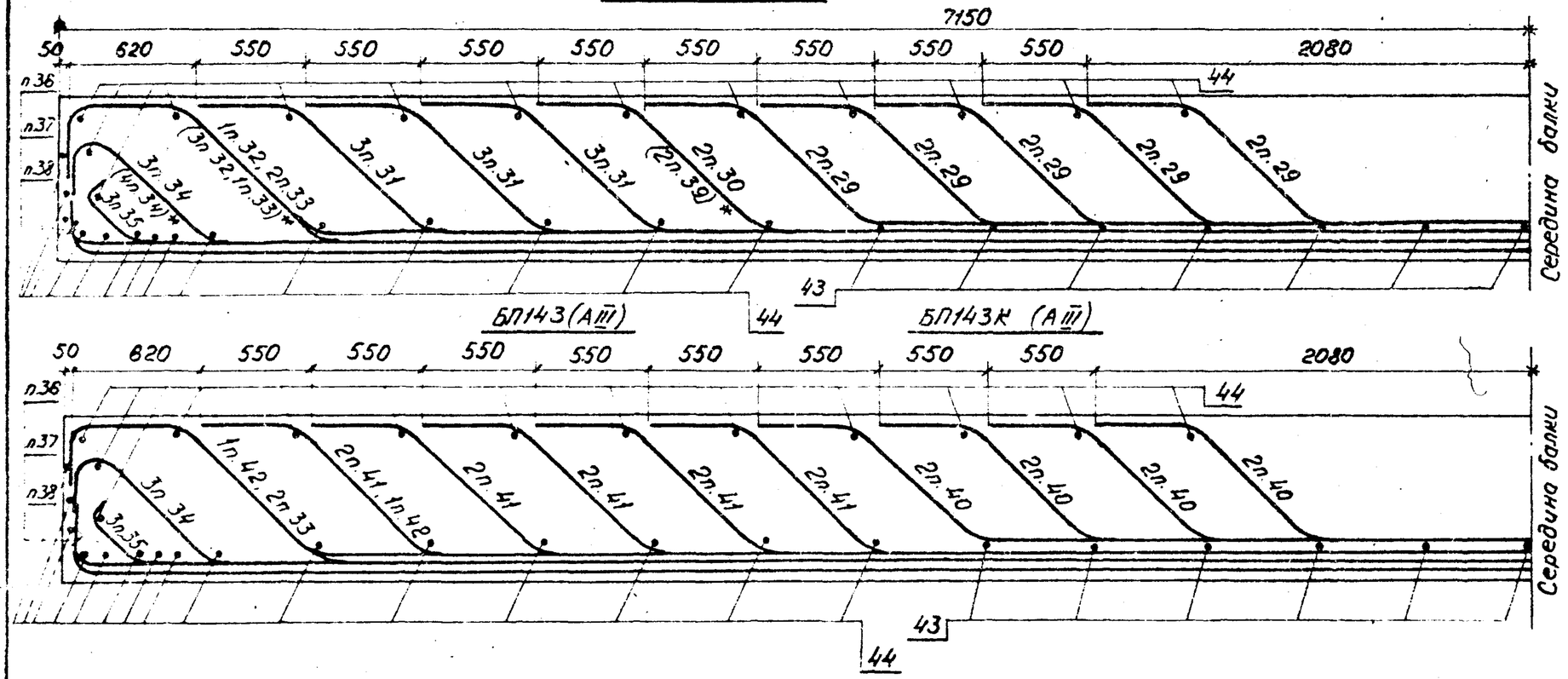

БП143(AIII) БП143К (AIII)

Ведомость деталей

Поз	Эскиз
29	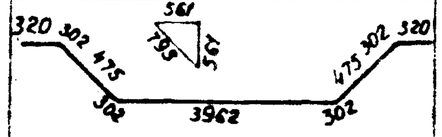
30	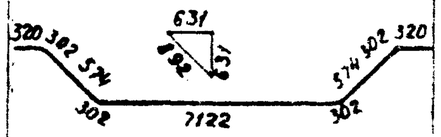
31	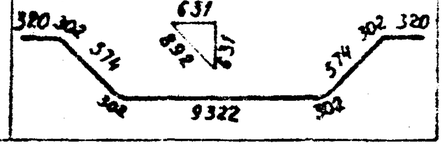

Продолжение табл.

Поз.	Эскиз
32	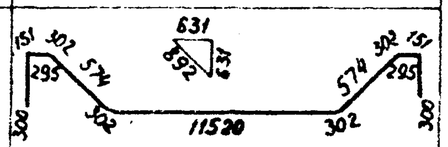
34	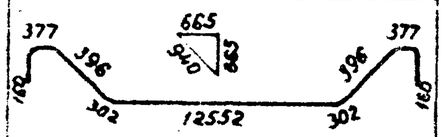
35	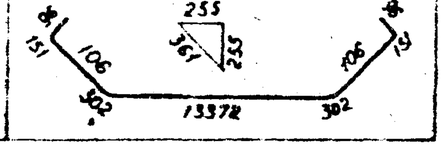

Продолжение табл.

Поз.	Эскиз
33	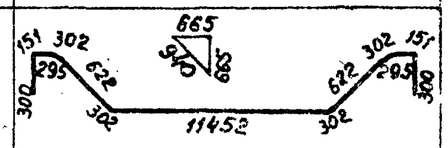
39	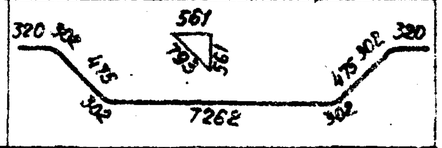
40	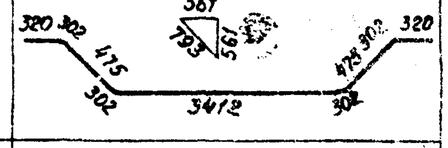
36	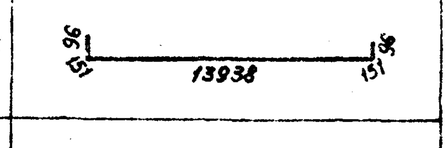
37	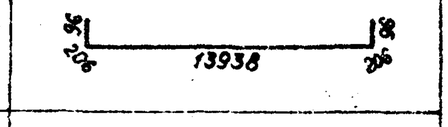
38	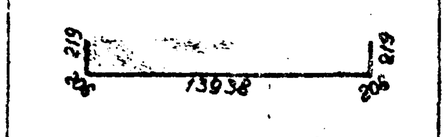
41	
42	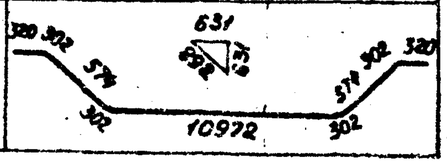

* В скобках приведены позиции для балок БП143К1, БП143К2, БП143К3.

Инв.№ подл. | Подпись и дата | Взам. инв.№

3.501.1-146.1 БП143.00.00СБ	Лист 3

2670-02

Инв.№ подл.	Подпись и дата	Взам. инв.№

Формат	Зона	Поз.	Обозначение	Наименование	Кол. на испол. 3.501.1-146.1 БП135.00.00 —	01	02	03	04	05	06	07	08	09	Примечание
				Документация											
			ТУ35-698-87	Технические условия											
А3			3.501.1-146.1 БП135.00.00СБ	Сборочный чертеж											
А3			3.501.1-146.1 ДБ.0	Детали бортиков и диафрагм											
А3			3.501.1-146.1 ДП.0	Детали отгибов и стыковочных петель											
А3			3.501.1-146.1 ДК.0	Дополнительное армирование на кривых											
А3			3.501.1-146.1 МБ.0	Маркировка балок											
А3			3.501.1-146.1 ВС.0	Выборка стали											
А3			3.501.1-146.1 ИБ.0	Изоляция балок											

*) В спецификации указаны базовые марки балок. Все марки балок учтены в таблице на документе 3.501.1-146.1 БП135.00.00СБ.

Марка*	БП135	БП135 (А III)	БП135К4	БП135К1 (А III)	БП135К2	БП135К2 (А III)	БП135К3	БП135К3 (А III)	БП135К4	БП135К4 (А III)	

Нач. отд.	Ткаченко		
Н. контр.	Миронова		
ГИП	Пашковский		1968
Рук. гр.	Якунова		
Вед. инж.	Панина		06.11
Инженер	Соколова		

3.501.1-146.1 БП135.00.00

Балка пролетного строения с пониженной строительной высотой (плитная) длиной 13,5 м (БП 135).

Стадия	Лист	Листов
Р	1	5

Ленгипротрансмост

Инв.№ подл.	Подпись и дата	Взам. инв.№

Формат	Зона	Поз.	Обозначение	Наименование	Кол. на испол. 3.501.1-146.1 БП135.00.00 —	01	02	03	04	05	06	07	08	09	Примечание
				Сборочные единицы											
А3		1	3.501.1-146.2 С1...С13.0	Сетка арматурная С1	4	4	4	4	4	4	4	4	4	4	
А3		2	3.501.1-146.2 С1...С13.0-09	С10	1	1	1	1	1	1	1	1	1	1	
А3		3	3.501.1-146.2 С28...С39.0	С28	4	4	4	4	4	4	4	4	4	4	
А3		4	3.501.1-146.2 С28...С39.0-08	С36	1	1	1	1	1	1	1	1	1	1	
А3		5	3.501.1-146.2 С48...С57.0	С46	4	4	4	4	4	4	4	4	4	4	
А3		6	3.501.1-146.2 С46...С57.0-08	С54	1	1	1	1	1	1	1	1	1	1	
А3		7	3.501.1-146.2 С64...С75.0	С64	4	4							4	4	
			3.501.1-146.2 С76...С87.0	С76			4	4	4	4	4	4			
А3		8	3.501.1-146.2 С64...С75.0-08	С72	1	1							1	1	
			3.501.1-146.2 С76...С87.0-08	С84			1	1	1	1	1	1			
А3		9	3.501.1-146.2 С88...С100.0	С88	4	4							4	4	
			3.501.1-146.2 С101...С113.0	С101			4	4	4	4	4	4			
А3		10	3.501.1-146.2 С88...С100.0-09	С97	1	1							1	1	
			3.501.1-146.2 С101...С113.0-09	С110			1	1	1	1	1	1			
А3		11	3.501.1-146.2 С114...С125.0	С114	4	4							4	4	
			3.501.1-146.2 С126...С137.0	Сетка арматурная С126			4	4	4	4	4	4			

3.501.1-146.1 БП135.00.00

Лист 2

70-0192

70

Инв.№ подл.	Подпись и дата	Взам. инв.№

Формат	Зона	Поз.	Обозначение	Наименование	Кол. на исполн. 3.501.1-146.1 БП135.00.00 —	01	02	03	04	05	06	07	08	09	Примечание
А3		12	3.501.1-146.2 С114..С125.0-03	Сетка арматурная С122	1	1							1	1	
			3.501.1-146.2 С126..С137.0-03	С134			1	1	1	1	1	1			
А3		13	3.501.1-146.2 С138.0	С138	2	2	2	2	2	2	2	2	2	2	
А3		14	3.501.1-146.2 С147..С151.0-02	С148	1	1	1	1	1	1	1	1	1	1	
А3		15	3.501.1-146.2 С147..С151.0-03	С148н	1	1	1	1	1	1	1	1	1	1	
А3		16	3.501.1-146.2 С152...С156.0-02	С153	2	2	2	2	2	2	2	2	2	2	
А3		17	3.501.1-146.2 С152..С156.0-03	С153н	2	2	2	2	2	2	2	2	2	2	
А3		18	3.501.1-146.2 С147..С151.0-05	С150	2	2	2	2	2	2	2	2	2	2	
А3		19	3.501.1-146.2 С152..С156.0-05	С155	4	4	4	4	4	4	4	4	4	4	
А3		20	3.501.1-146.2 С147...С151.0-06	С151	2	2	2	2	2	2	2	2	2	2	
А3		21	3.501.1-146.2 С152..С156.0-06	С156	4	4	4	4	4	4	4	4	4	4	
А3		22	3.501.1-146.2 С239..С250.0	С239	8	8	8	8	8	8	8	8	8	8	
А3		23	3.501.1-146.2 С239..С250.0-09	С248	2	2	2	2	2	2	2	2	2	2	
А3		24	3.501.1-146.2 С251...С262.0	С251	4	4	4	4	4	4	4	4	4	4	
А3		25	3.501.1-146.2 С251..С262.0-09	С260	1	1	1	1	1	1	1	1	1	1	
А3		26	3.501.1-146.3 МН1.00.00	Изделие закладное МН1	9	9	9	9	9	9	9	9	9	9	
А3		27	3.501.1-146.3 МН3...МН4.00.00	МН4	4	4	4	4	4	4	4	4	4	4	

Инв.№ подл.	Подпись и дата	Взам. инв.№

Формат	Зона	Поз.	Обозначение	Наименование	Кол. на исполн. 3.501.1-146.1 БП135.00.00 —	01	02	03	04	05	06	07	08	09	Примечание
А3		28	3.501.1-146.3 МН8.00.00	МН8	2	2	2	2	2	2	2	2	2	2	
				Детали											
				Арматура ГОСТ 5781-82											
Бч		29		⌀32 А II ℓ = 5660	6		6		6		6		6		35,7 кг
Бч		30		ℓ = 10120	10			2		2		2	10		63.9
Бч		31		ℓ = 12870	2		4		4		4		2		81.2
Бч		32		ℓ = 13445	2		2		2		2		2		84.8
Бч		33		⌀32 А II (А III) ℓ = 14350	3	3	3	3	3	3	3	3	3	3	90.5
Бч		34		ℓ = 13390	2	2	2	1	2	1	2	1	2	2	87.6
Бч		35		⌀32 А II ℓ = 13635	5		5		5		5		5		86.0
Бч		36		⌀32 А II (А III) ℓ = 13645	10	10	10	10	10	10	10	10	10	10	86.7
Бч		37		ℓ = 13990	2	2	2	2	2	2	2	2	2	2	88.3
Бч		38		⌀32 А II ℓ = 7860			2		2		2				49.6
Бч		39		⌀32 А II ℓ = 10670			8		8		8				67.3
Бч		40		⌀32 А III ℓ = 6820		10		10		10		10		10	43.0
Бч		41		ℓ = 11795		8								8	74.4
Бч		42		ℓ = 12350				8		8		8			77.9

2670-02

Инв. № подл.	Подпись и дата	Взам. инв. №

Формат	Зона	Поз.	Обозначение	Наименование		Кол. на испол. 3.501.1-146.1 БП135.00.00 —	01	02	03	04	05	06	07	08	09	Примечание
А4		43		Ø32 AII	ℓ=1150	9		9		9		9		9		7,3
А4		44		Ø8 AI	ℓ=1150	50	56	50	56	50	56	50	56	50	56	0,5
А4		45			ℓ=13460	4	4	4	4	4	4	4	4	4	4	5,3
А4		46		Ø25 AI	ℓ=2110	8	8	8	8	8	8	8	8	8	8	8,1
А4		1К	3.501.1-146.1 ДК.0	Ø8 AI	ℓ=405					5	5	11	11	5	5	0,2
А4		2К			ℓ=690					1	1	2	2			0,3
А4		3К			ℓ=490					1	1	2	2			0,2
А4		4К		Ø10 AII (AIII)	ℓ=690					1	1	2	2			0,4
А4		5К		Ø8 AI	ℓ=1000					4	4			4	4	0,4
					ℓ=2000							4	4			0,8
А4		6К			ℓ=360					7	7	7	7			0,1
				Материалы:												
				Бетон В35.		18,8	18,8	19,3	19,3	19,3	19,3	19,4	19,4	18,8	18,8	м³
				Для балок с индекса-												
				ми М1-В40.												

Марка	БП135	БП135 (AIII)	БП135К1	БП135К1 (AIII)	БП135К2	БП135К2 (AIII)	БП135К3	БП135К3 (AIII)	БП135К4	БП135К4 (AIII)

Инв. № подл.	Подпись и дата	Взам. инв. №

Формат	Зона	Поз.	Обозначение	Наименование	Кол. на испол. 3.501.1-146.1 БП135.00.00 —	01	02	03	04	05	06	07	08	09	Примечание

26170-02

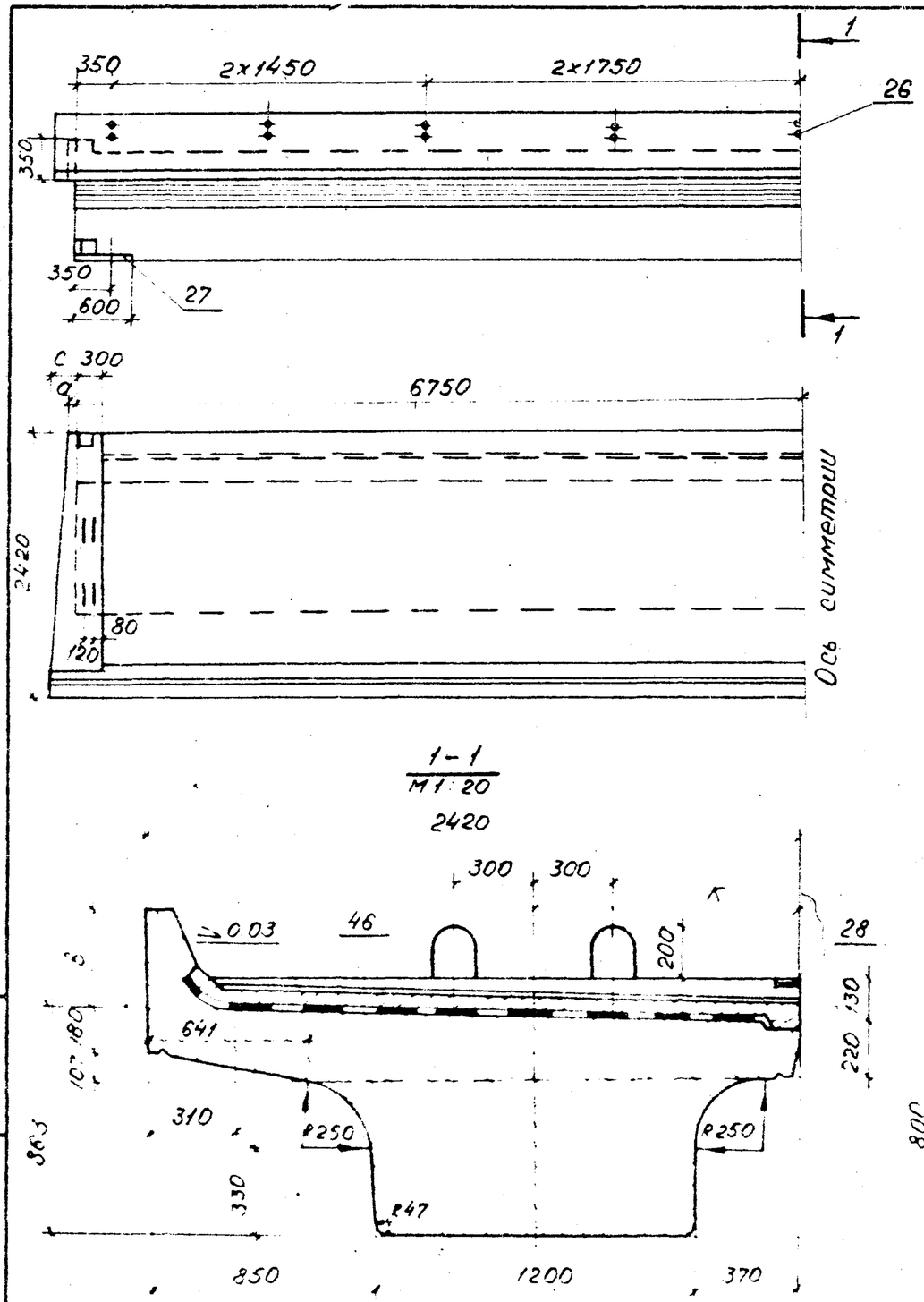

Обозначение	Марка балки	а мм	с мм	в мм	к мм	Масса балки, т
3.501.1-146.1 БП135.00.00	БП135 БП135-М БП135-М1	—	—	350	1137	50,4
— 01	БП135 (АIII) БП135-М(АIII) БП135-М1 (АIII)	—	—	350	1137	50,4
— 02	БП135К1 БП135К1-М БП135К1-М1	—	—	550	1155	51,2
— 03	БП135К1(АIII) БП135К1-М(АIII) БП135К1-М1(АIII)	—	—	550	1155	51,2
— 04	БП135К2 БП135К2-М БП135К2-М1	—	40	550	1155	51,3
— 05	БП135К2(АIII) БП135К2-М(АIII) БП135К2-М1(АIII)	—	40	550	1155	51,3
— 06	БП135К3 БП135К3-М БП135К3-М1	45	95	550	1156	51,4
— 07	БП135К3(АIII) БП135К3-М(АIII) БП135К3-М1(АIII)	45	95	550	1156	51,4
— 08	БП135К4 БП135К4-М БП135К4-М1	45	—	350	1137	50,4
— 09	БП135К4 (АIII) БП135К4-М(АIII) БП135К4-М1(АIII)	45	—	350	1137	50,4

Нач.отд.	Ткаченко			3.501.1-146.1 БП135.00.00СБ			
Н.контр.	Миронова			Балка пролетного строения с пониженной строительной высотой (плитная) длиной 13,5 м (БП135) Сборочный чертеж.	Стадия	Масса	Масштаб
Гл.инж.пр.	Пашковский		0687		Р	см табл.	1:50
Рук.гр.	Акулова				Лист. 1	Листов 3	
Ст.инж.	Расилева				Ленгипротрансмост		
Инженер	Соколова						

2670-02

Схемы расположения сеток

Сетки плиты

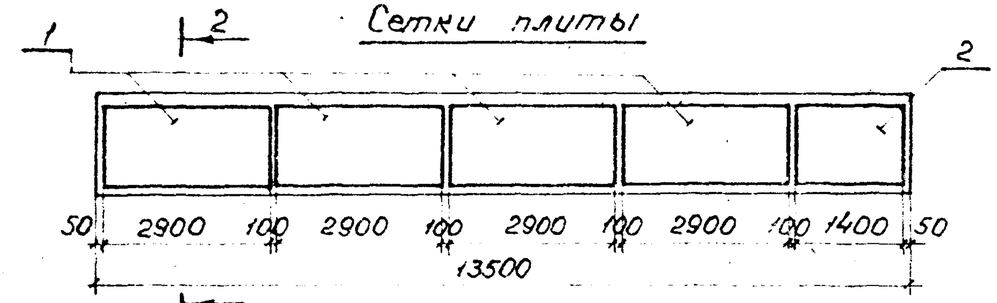

Сетки бортиков

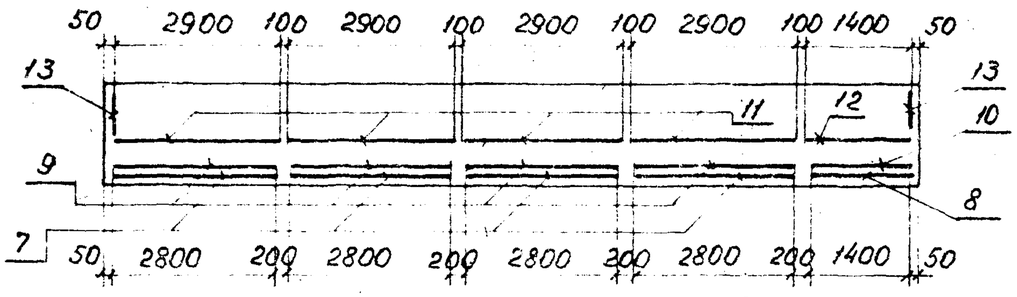

Сетки ребра

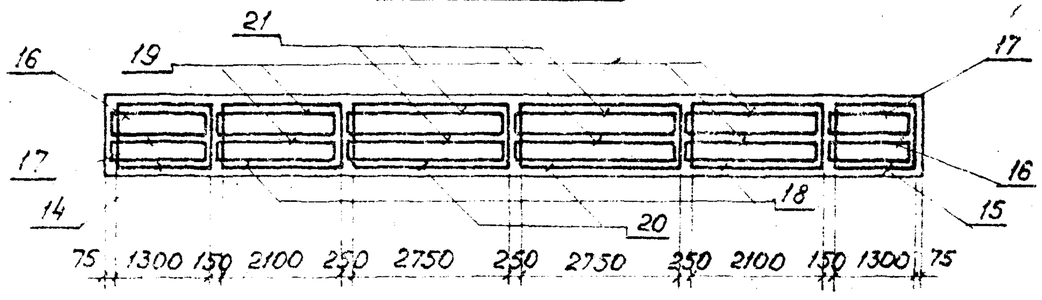

Сетки вутов

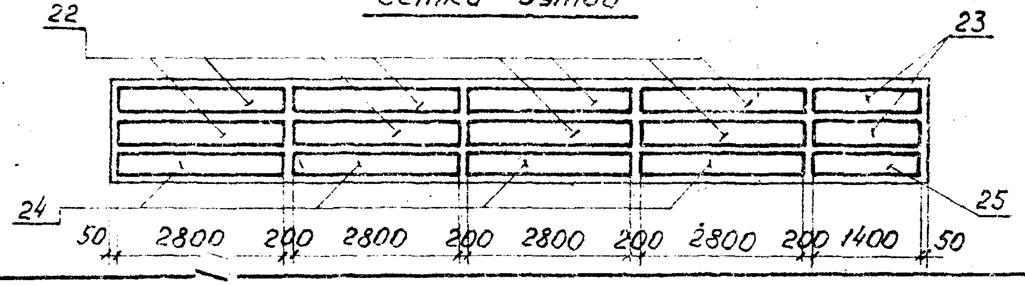

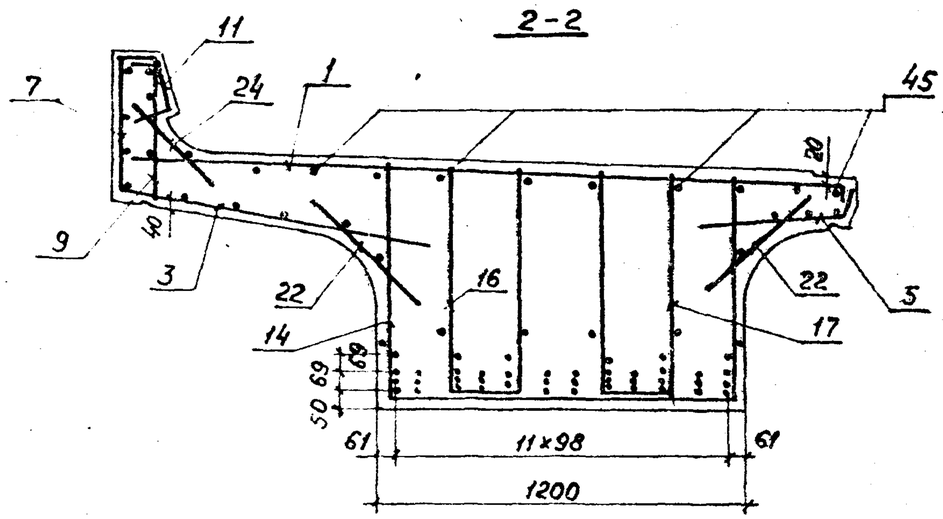

БП135, БП135К4

29	–	29	–	29	–	–	29	–	29	–	29
31	30	30	30	30	30	30	30	30	30	30	31
33	35	34	35	32	33	35	32	35	34	35	33
37	36	36	36	37	36	36	37	36	36	36	37

БП135К1, БП135К2, БП135К3

29	–	29	–	29	38	38	29	–	29	–	29
31	31	39	39	39	39	39	39	39	39	31	31
34	33	35	35	32	33	35	32	35	35	33	34
37	36	36	36	37	36	36	37	36	36	36	37

БП135 (AIII), БП135К4 (AIII)

40	40	–	40	40	40	40	40	40	–	40	40
41	33	34	41	41	41	41	41	41	34	33	41
37	36	36	36	37	36	36	37	36	36	36	37

БП135К1(AIII), БП135К2(AIII), БП135К3(AIII)

40	40	30	40	40	40	40	40	40	30	40	40
42	33	42	33	42	42	42	42	34	42	33	42
37	36	36	36	37	36	36	37	36	36	36	37

Инв. № подл. | Подпись и дата | Взам. инв. №

Схема расположения отогнутых стержней

БП135 БП135К4

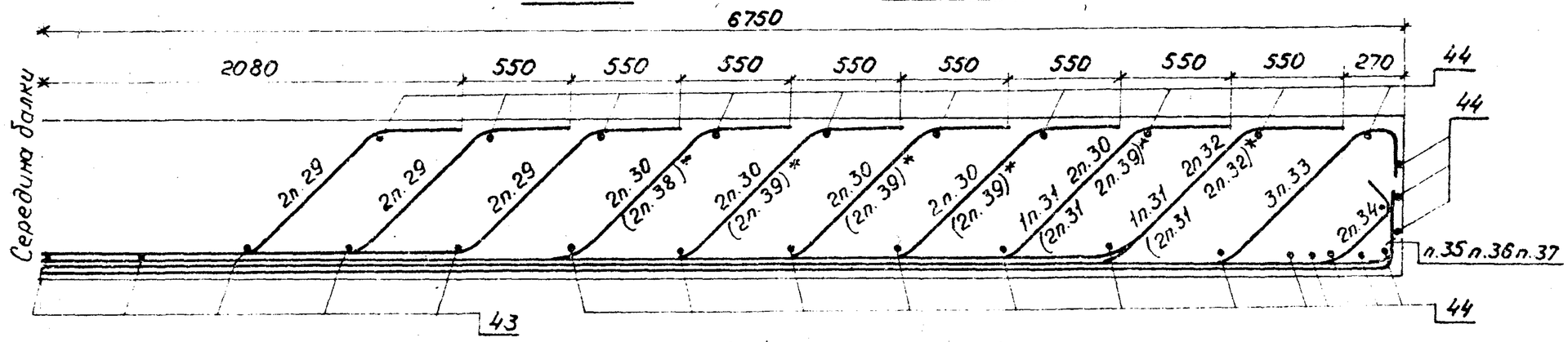

БП135 (AIII), БП135К4 (AIII)

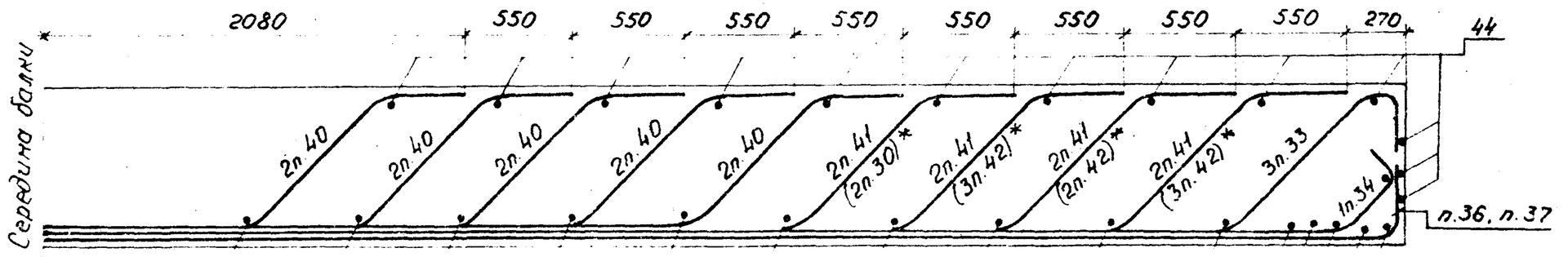

Ведомость деталей

Поз.	Эскиз
2	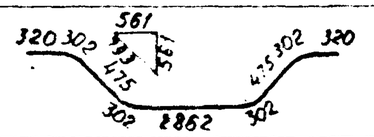
30	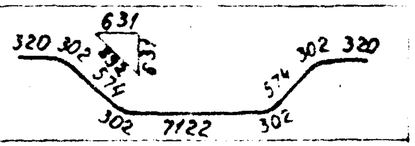
31	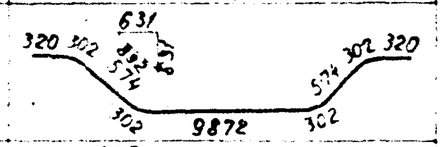
32	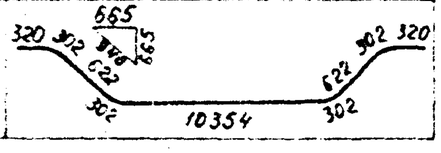

Продолжение табл.

Поз.	Эскиз
33	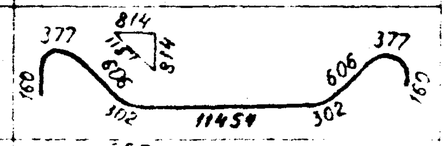
34	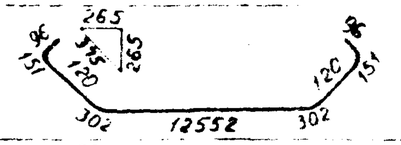
38	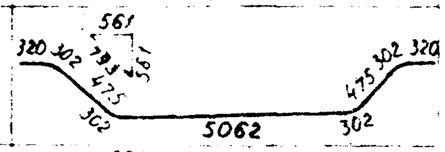
39	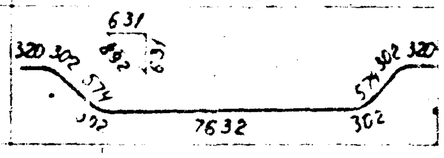

Продолжение табл.

Поз.	Эскиз
35	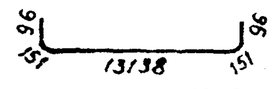
36	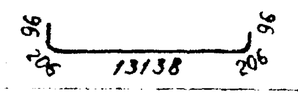
37	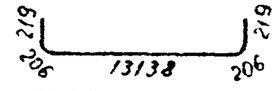
40	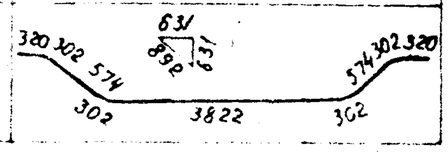

Продолжение табл.

Поз.	Эскиз
41	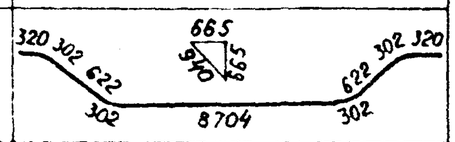
42	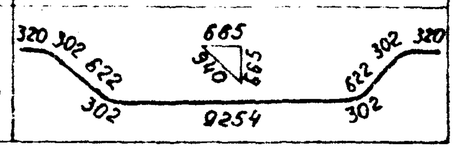

* В скобках приведены позиции для балок БП135К1, БП135К2, БП135К3, БП135К1(AIII), БП135К2 (AIII), БП135К3 (AIII).

Инв. № подл.	Подпись и дата	Взам. инв. №

Формат	Зона	Поз.	Обозначение	Наименование	Кол. на исполн. 3.501-1-146.1 БП122.00.00 —	01	02	03	04	05	06	07	08	09	Примечание
				Документация											
			ТУ35-696-87	Технические условия											
А3			3.501.1-146.1 БП122.00.00 СБ	Сборочный чертеж											
А3			3.501.1-146.1 Д5.0.	Детали бортиков											
				и диафрагм											
А3			3.501.1-146.1 Д7.0	Детали отгибов и											
				строповочных петель											
А3			3.501.1-146.1 ДК.0	Дополнительное арми-											
				рование на кривых											
А3			3.501.1-146.1 МБ.0	Маркировка балок											
А3			3.501.1-146.1 ВС.0	Выборка стали											
А3			3.501.1-146.1 ИБ.0	Изоляция балок											

Марка*	БП122	БП122 (А III)	БП122К1	БП122К1 (А III)	БП122К2	БП122К2 (А III)	БП122К3	БП122К3 (А III)	БП122К4	БП122К4 (А III)

*) В спецификации указаны базовые марки балок. Все марки балок учтены в таблице на докум. 3.501.1-146.1 БП122.00.00 СБ.

Нач. отд.	Ткаченко		
Н. контр.	Миронова		
ГИП	Лашковский		01.84
Рук. гр.	Акулова		
Вед. инж.	Панино		
Инженер	Полякова		

*3.501.1-146.1 БП122.00.00

Балка пролетного строения с пониженной строительной высотой (плитная) длиной 12,2 м (БП 122).

Стадия	Лист	Листов
Р	1	5

Ленгипротранспост

Инв. № подл.	Подпись и дата	Взам. инв. №

Формат	Зона	Поз.	Обозначение	Наименование	Кол. на исполн. 3.501.1-146.1 БП122.00.00 —	01	02	03	04	05	06	07	08	09	Примечание
				Сборочные единицы											
А3		1	3.501.1-146.2 С1... С13.0	Сетка арматурная С1	3	3		3	3	3	3	3	3	3	
А3		2	3.501.1-146.2 С1... С13.0-03	С4	1	1	1	1	1	1	1	1	1	1	
А3		3	3.501.1-146.2 С28...С39.0	С28	3	3	3	3	3	3	3	3	3	3	
А3		4	3.501.1-146.2 С.28...С39.0-01	С29	1	1	1	1	1	1	1	1	1	1	
А3		5	3.501.1-146.2 С46...С57.0	С46	3	3	3	3	3	3	3	3	3	3	
А3		6	3.501.1-146.2 С46...С57.0-02	С48	1	1	1	1	1	1	1	1	1	1	
А3		7	3.501.1-146.2 С64...С75.0	С64	3	3							3	3	
			3.501.1-146.2 С76...С87.0	С76			3	3	3	3	3	3			
А3		8	3.501.1-146.2 С64...С75.0-02	С66	1	1							1	1	
			3.501.1-146.2 С76...С87.0-02	С78			1	1	1	1	1	1			
А3		9	3.501.1-146.2 С88...С100.0	С88	3	3							3	3	
			3.501.1-146.2 С101...С113.0	С101			3	3	3	3	3	3			
А3		10	3.501.1-146.2 С88...С100.0-03	С91	1	1							1	1	
			3.501.1-146.2 С101...С113.0-03	С104			1	1	1	1	1	1			
А3		11	3.501.1-146.2 С114...С125.0	С114	3	3							3	3	
			3.501.1-146.2 С126...С137.0	С126			3	3	3	3	3	3			

26172-27

Инв. № подл.	Подпись и дата	Взам. инв. №

Формат	Зона	Поз.	Обозначение	Наименование	Кол. на испол. 3.501.1-146.1 БП122.00.00 ---	01	02	03	04	05	06	07	08	09	Примечание
А3		12	3.501.1-146.2 С114...С125.0-02	Сетка арматурная С116	1	1							1	1	
			3.501.1-146.2 С126...С137.0-02	С128			1	1	1	1	1	1			
А3		13	3.501.1-146.2 С138	С138	2	2	2	2	2	2	2	2	2	2	
А3		14	3.501.1-146.2 С157...С161.0	С157	1	1	1	1	1	1	1	1	1	1	
А3		15	3.501.1-146.2 С157...С161.0-01	С157н	1	1	1	1	1	1	1	1	1	1	
А3		16	3.501.1-146.2 С157...С161.0-04	С159	2	2	2	2	2	2	2	2	2	2	
А3		17	3.501.1-146.2 С157...С161.0-05	С160	2	2	2	2	2	2	2	2	2	2	
А3		18	3.501.1-146.2 С162...С166.0	С162	2	2	2	2	2	2	2	2	2	2	
А3		19	3.501.1-146.2 С162...С166.0-01	С162н	2	2	2	2	2	2	2	2	2	2	
А3		20	3.501.1-146.2 С162...С166.0-04	С164	4	4	4	4	4	4	4	4	4	4	
А3		21	3.501.1-146.2 С162...С166.0-05	С165	4	4	4	4	4	4	4	4	4	4	
А3		22	3.501.1-146.2 С239...С250.0	С239	6	6	6	6	6	6	6	6	6	6	
А3		23	3.501-1-146.2 С239...С250.0-02	С241	2	2	2	2	2	2	2	2	2	2	
А3		24	3.501.1-146.2 С251...С262.0	С251	3	3	3	3	3	3	3	3	3	3	
А3		25	3501.1-146.2 С251...С262.0-02	С253	1	1	1	1	1	1	1	1	1	1	
А3		26	3.501.1-146.3 МН1.00.00	Изделие закладное МН1	8	8	8	8	8	8	8	8	8	8	
А3		27	3.501.1-146.3 МН3...МН4.00.00	МН4	4	4	4	4	4	4	4	4	4	4	

Инв. № подл.	Подпись и дата	Взам. инв. №

Формат	Зона	Поз.	Обозначение	Наименование	Кол. на испол. 3.501.1-146.1 БП122.00.00 ---	01	02	03	04	05	06	07	08	09	Примечание
А3		28	3.501.1-146.3 МН8.00.00	Изделие закладное МН8	2	2	2	2	2	2	2	2	2	2	
				Детали											
				Арматура ГОСТ 5781-82											
Бч		29		⌀32 А II L = 4780	4		4		4		4		4		30.2 кг
Бч		30		L = 6840	4								4		43.2
Бч		31		L = 9340	6		8		8		8		6		58.9
Бч		32		L = 10840	2		2		2		2		2		68.4
Бч		33		L = 11865	4		4		4		4		4		74.9
Бч		34		⌀32 А II (А III) L = 13135	1	2	1	2	1	2	1	2	1	2	82.9
Бч		35		L = 12880	3	2	3	2	3	2	3	2	3	2	81.3
Бч		36		⌀32 А II L = 12335	4		4		4		4		4		77.8
Бч		37		⌀32 А II (А III) L = 12445	8	8	8	8	8	8	8	8	8	8	78.5
Бч		38		L = 12590	4	4	4	4	4	4	4	4	4	4	79.4
Бч		39		⌀32 А II L = 6280			2		2		2				39.6
Бч		40		L = 7340			2		2		2				46.3
Бч		41		⌀32 А III L = 5840		8		8		8		8		8	36.9
Бч		42		L = 9865		8								8	62.2

2.679-02

Инв. № подл.	Подпись и дата	Взам. инв. №

Формат	Зона	Поз.	Обозначение	Наименование		Кол. на исполн. 3.501.1-146.1 БП122.00.00										Примечание
						—	01	02	03	04	05	06	07	08	09	
БЧ		43		⌀32 А III	ℓ=8340				2		2		2			52,6
БЧ		44			ℓ=10365				8		8		8			65,4
БЧ		45		⌀32 А II	ℓ=1150	7		7		7		7		7		7,3
БЧ		46		⌀8 А I	ℓ=1150	52	58	52	58	52	58	52	58	52	58	0,5
БЧ		47			ℓ=12160	4	4	4	4	4	4	4	4	4	4	4,8
БЧ		48		⌀32 А I	ℓ=2540	4	4	4	4	4	4	4	4	4	4	16,0
БЧ		1к	3.501.1-146.1 ДК.0	⌀8 А I	ℓ=405					5	5	11	11	5	5	0,2
БЧ		2к			ℓ=690					1	1	2	2			0,3
БЧ		3к			ℓ=490					1	1	2	2			0,2
БЧ		4к		⌀10 А II (А III)	ℓ=690					1	1	2	2			0,4
БЧ		5к		⌀8 А I	ℓ=1000					4	4			4	4	0,4
					ℓ=2000							4	4			0,8
БЧ		6к		⌀8 А I	ℓ=360					7	7	7	7			0,1

3.501.1-146.1 БП122.00.00 Лист 5

Инв. № подл.	Подпись и дата	Взам. инв. №

Формат	Зона	Поз.	Обозначение	Наименование	Кол. на исполн. 3.501.1 БП122.00.00										Примечание
					—	01	02	03	04	05	06	07	08	09	
				Материалы:											
				Бетон	15,60	15,60	16,0	16.0	16.03	16.03	16,10	16,10	15,63	15,63	$м^3$
				класса В	35	40	35	40	35	40	35	40	35	40	
				для балок с индексом											
				М1 класса В	40	40	40	40	40	40	40	40	40	40	
				Марка	БП122	БП122 (А III)	БП122К1	БП122К1 (А III)	БП122К2	БП122К2 (А III)	БП122К3	БП122К3 (А III)	БП122К4	БП122К4 (А III)	

3.501.1-146.1 БП122.00.00 Лист 6

2670-02

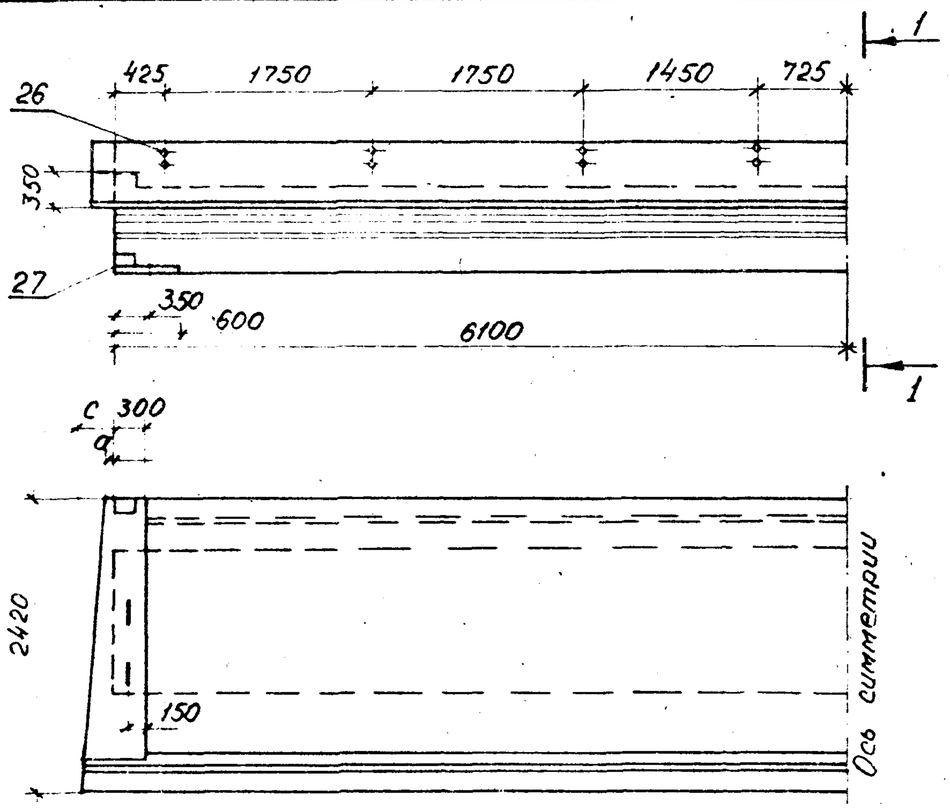

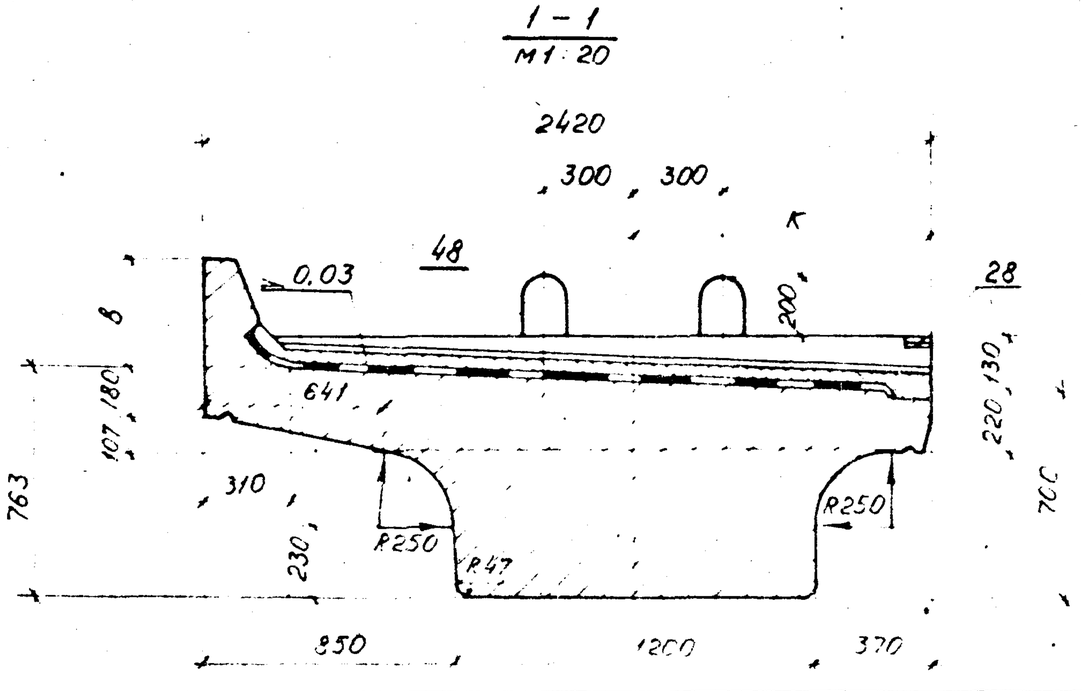

Обозначение	Марка балки	a мм	c мм	в мм	к мм	Масса балки, т
3.501.1-146.1 БП122.00.00	БП122 БП122-М БП122-М1	—	—	350	1154	41.9
— 01	БП122 (А III) БП122-М (А III) БП122-М1 (А III)	—	—	350	1154	41.9
— 02	БП122К1 БП122К1-М БП122К1-М1	—	—	550	1171	42.7
— 03	БП122К1 (А III) БП122К1-М (А III) БП122К1-М1 (А III)	—	—	550	1171	42.7
— 04	БП122К2 БП122К2-М БП122К2-М1	—	40	550	1172	42.7
— 05	БП122К2 (А III) БП122К2-М (А III) БП122К2-М1 (А III)	—	40	550	1172	42.7
— 06	БП122К3 БП122К3-М БП122К3-М1	45	95	550	1173	42.8
— 07	БП122К3 (А III) БП122К3-М (А III) БП122К3-М1 (А III)	45	95	550	1173	42.8
— 08	БП122К4 БП122К4-М БП122К4-М1	45	—	350	1153	41.9
— 09	БП122К4 (А III) БП122К4-М (А III) БП122К4-М (А III)	45	—	350	1153	41.9

Инв. № подл. | Подпись и дата | Взам. инв. №

Нач. отд	Ткаченко			3.501.1-146.1 БП122.00.00СБ
Н. контр	Миронова			
Гип	Пашковский			Балка пролетного строения с пониженной строительной высотой (плитная) длиной 12.2 м (БП122). Сборочный чертеж.
Рук. гр	Акулова			
Гл. инж	Мищенко			
Инженер	Волякова			

Стадия	Масса	Масштаб
Р	см. табл.	1:50
Лист 1	Листов 3	

Ленгипротранспост

Схемы расположения сеток

Сетки плиты

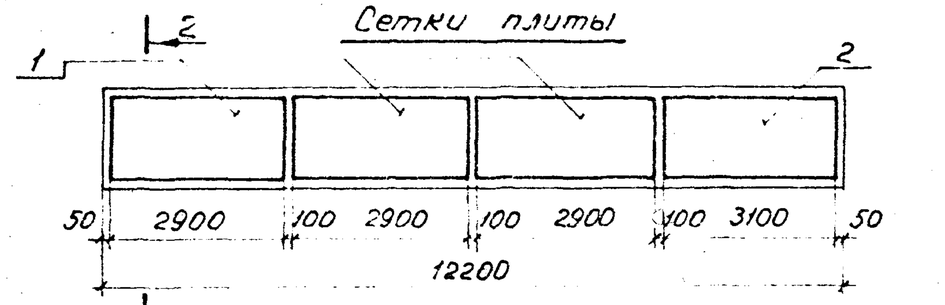

Сетки бортиков

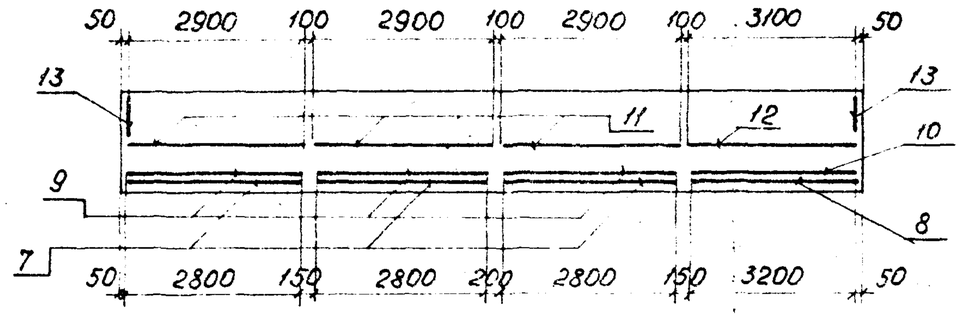

Сетки ребра

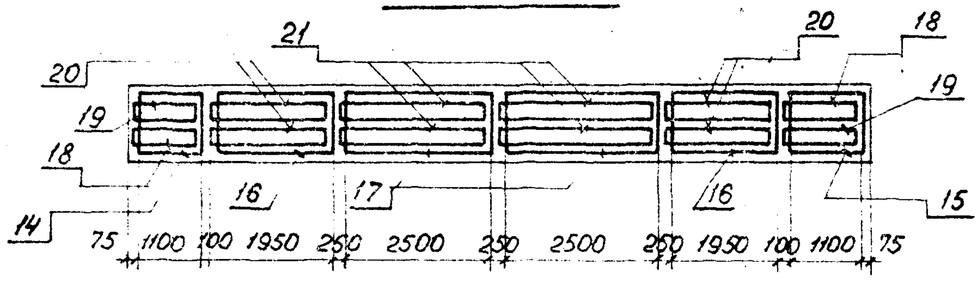

Сетки вутов

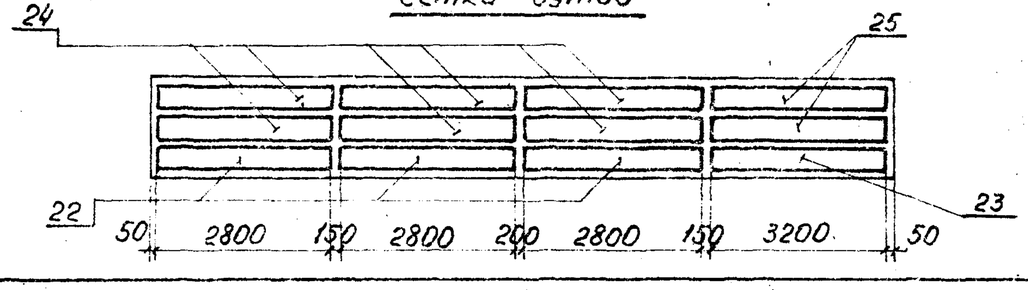

2-2

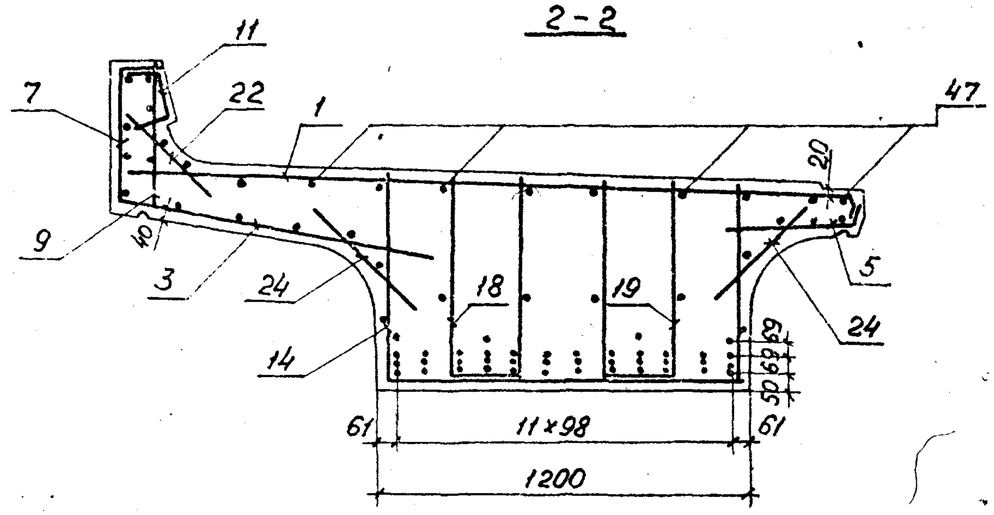

БП122, БП122К4

29	–	–	29	–	–	–	–	29	–	–	29
31	30	31	31	32	30	31	32	31	31	30	31
33	35	36	33	34	36	33	35	33	36	35	33
38	37	37	38	37	37	37	37	38	37	37	38

БП122К1, БП122К2, БП122К3

29	–	–	29	–	39	39	–	29	–	–	29
31	40	31	31	32	31	31	32	31	31	40	31
33	35	36	33	34	36	36	35	33	36	35	33
38	37	37	38	37	37	37	37	38	37	37	38

БП122 (A III), БП122К4 (A III)

41	41	–	41	41	–	–	41	41	–	41	41
34	35	42	42	42	42	42	42	42	42	35	34
38	37	37	38	37	37	37	37	38	37	37	38

БП122К1(A III), БП122К2(A III), БП122К3(A III)

41	41	–	41	41	43	43	41	41	–	41	41
34	35	44	44	44	44	44	44	44	44	35	34
38	37	37	38	37	37	37	37	38	37	37	38

Инв.№ подл. | Подпись и дата | Взам. инв.№

Схема расположения отогнутых стержней

БП122 БП122К4

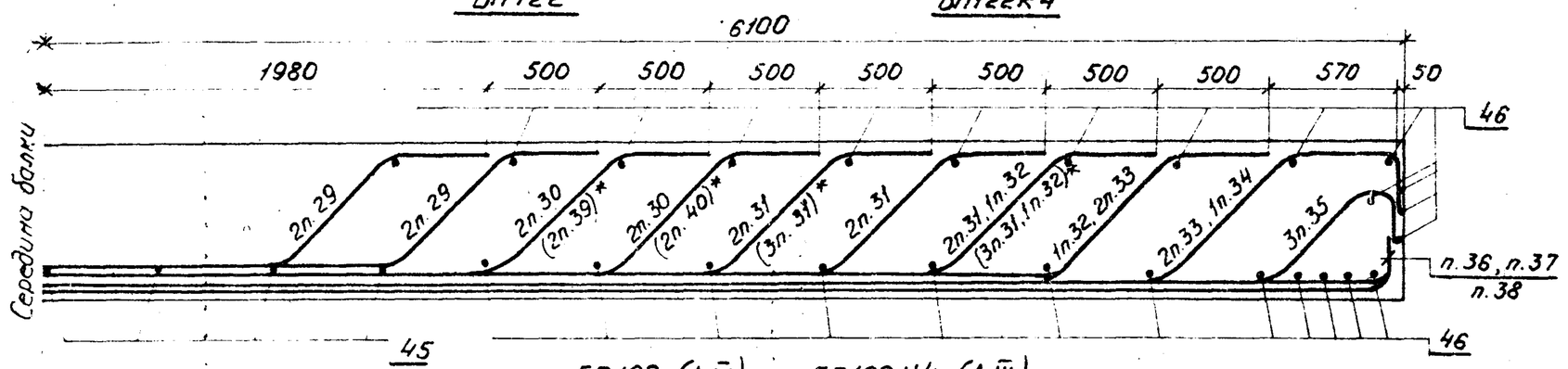

БП122 (А III) , БП122К4 (А III)

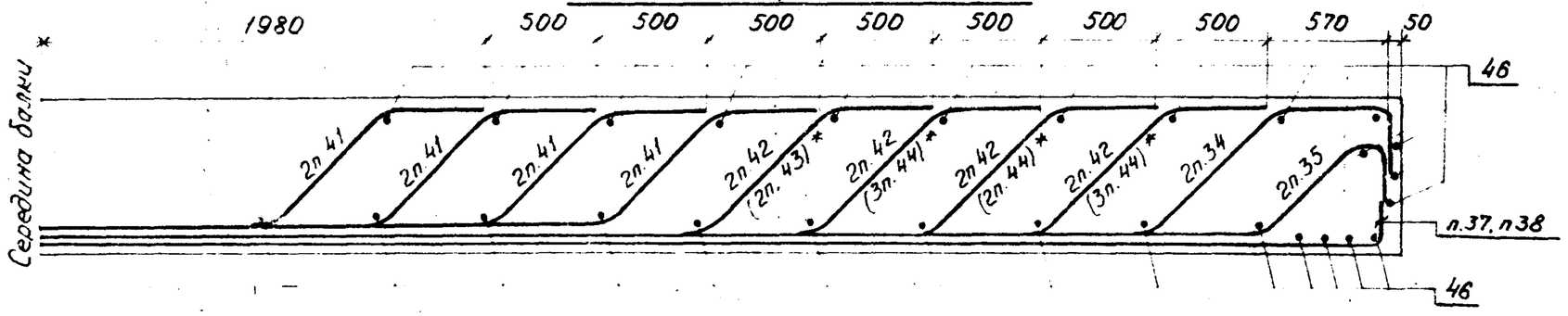

Ведомость деталей

Поз	Эскиз
29	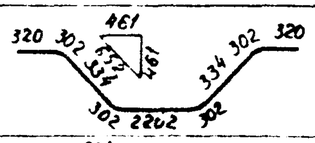
30	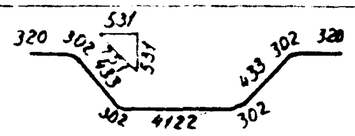
31	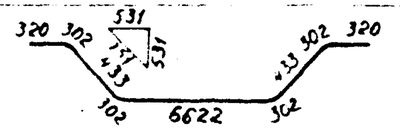
32	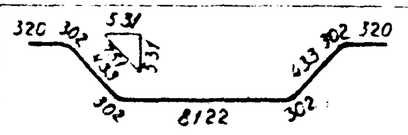

Продолжение табл.

Поз	Эскиз
33	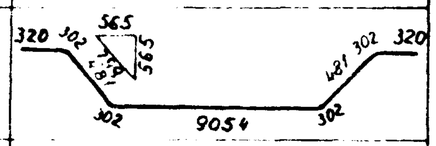
35	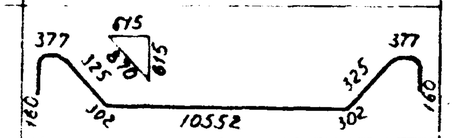
34	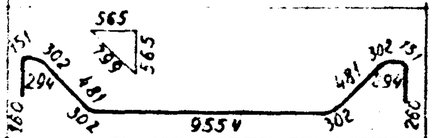
39	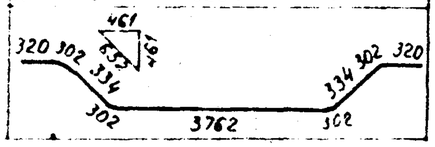

Продолжение табл.

Поз	Эскиз
36	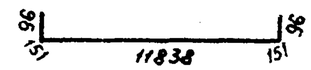
37	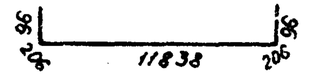
38	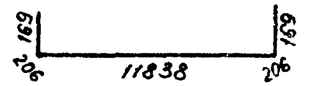
40	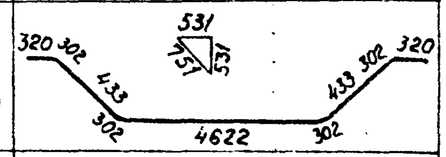
41	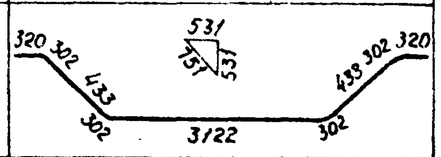
42	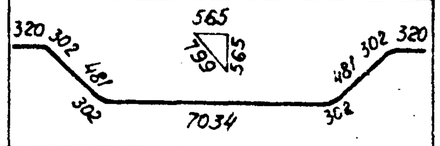
43	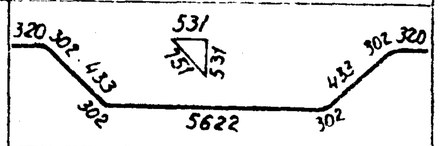
44	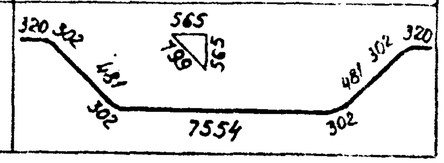

* В скобках приведены позиции для балок БП122К1, БП122К2, БП122К3, БП122К1 (А III) БП122К2 (А III), БП122К3 (А III).

Взам. инв. № | Подпись и дата | Инв. № подл.

Инв. № подл.	Подпись и дата	Взам. инв. №

Формат	Зона	Поз.	Обозначение	Наименование	Кол. на исполн. 3.501.1-146.1 БП115.00.00 —	01	02	03	04	05	06	07	08	09	Примечание
				Документация											
			ТУ35-696-87	Технические условия	X	X	X	X	X	X	X	X	X	X	
А3			3.501.1-146.1 БП115.00.00 СБ	Сборочный чертеж	X	X	X	X	X	X	X	X	X	X	
А3			3.501.1-146.1 ДБ.0	Детали бортиков											
				и диафрагм	X	X	X	X	X	X	X	X	X	X	
А3			3.501.1-146.1 ДП.0	Детали отгибов и											
				строповочных петель	X	X	X	X	X	X	X	X	X	X	
А3			3.501.1-146.1 ДК.0	Дополнительное ар-											
				мирование на кривых.	X	X	X	X	X	X	X	X	X	X	
А3			3.501.1-146.1 МБ.0	Маркировка балок.	X	X	X	X	X	X	X	X	X	X	
А3			3.501.1-146.1 ВС.0	Выборка стали.	X	X	X	X	X	X	X	X	X	X	
А3			3.501.1-146.1 ИБ.0	Изоляция балок	X	X	X	X	X	X	X	X	X	X	

*) В спецификации указаны базовые марки балок. Все марки балок учтены в таблице на документе 3.501.1-146.1 БП115.00.00 СБ.

Марка*	БП115	БП115(АIII)	БП115К1	БП115К1 (АIII)	БП115К2	БП115К2 (АIII)	БП115К3	БП115К3 (АIII)	БП115К4	БП115К4 (АIII)

Нач.отд	Ткаченко		
Н.контр	Миронова		
ГИП	Лашковский		1987
Рук.гр	Акулова		
Вед.инж.	Панина		11.87
Инженер	Соколова		

3.501.1-146.1 БП115.00.00

Балка пролетного строения с пониженной строительной высотой (плитная) длиной 11.5м (БП 115)

Стадия	Лист	Листов
Р	1	5

Ленгипротрансмост

Инв. № подл.	Подпись и дата	Взам. инв. №

Формат	Зона	Поз.	Обозначение	Наименование	Кол. на исполн. 3.501.1-146.1 БП115.00.00 —	01	02	03	04	05	06	07	08	09	Примечание
				Сборочные единицы											
А3		1	3.501.1-146.2 С1... С13.0	С1	3	3	3	3	3	3	3	3	3	3	
А3		2	3.501.1-146.2 С1...С13.0-05	С6	1	1	1	1	1	1	1	1	1	1	
А3		3	3.501.1-146.2 С28...С39.0	С28	3	3	3	3	3	3-	3	3	3	3	
А3		4	3.501.1-146.2 С28...С39.0-04	С32	1	1	1	1	1	1	1	1	1	1	
А3		5	3.501.1-146.2 С46...С57.0	С46	3	3	3	3	3	3	3	3	3	3	
А3		6	3.501.1-146.2 С46...С57.0-04	С50	1	1	1	1	1	1	1	1	1	1	
А3		7	3.501.1-146.2 С64...С75.0	С64	3	3							3	3	
А3			3.501.1-146.2 С76...С87.0	С76			3	3	3	3	3	3			
А3		8	3.501.1-146.2 С64...С75.0-04	С68	1	1							1	1	
А3			3.501.1-146.2 С76...С87.0-04	С80			1	1	1	1	1	1			
А3		9	3.501.1-146.2 С88...С100.0	С88	3	3							3	3	
А3			3.501.1-146.2 С101...С113.0	С101			3	3	3	3	3	3			
А3		10	3.501.1-146.2 С88...С100.0-05	С93	1	1							1	1	
А3			3.501.1-146.2 С101...С113.0-05	С106			1	1	1	1	1	1			
А3		11	3.501.1-146.2 С114...С125.0	С114	3	3							3	3	
А3			3.501.1-146.2 С126...С137.0	С126			3	3	3	3	3	3			

Инв. № подл.	Подпись и дата	Взам. инв. №

Формат	Зона	Поз.	Обозначение	Наименование	Кол. на испол. 3.501.1-146.1 БП115.00.00 —	01	02	03	04	05	06	07	08	09	Примечание
А3		12	3.501.1-146.2 С114...С125.0-04	Сетка арматурная С118	1	1							1	1	
А3			3.501.1-146.2 С126...С137.0-04	С130			1	1	1	1	1	1			
А3		13	3.501.1-146.2 С138.0	С138	2	2	2	2	2	2	2	2	2	2	
А3		14	3.501.1-146.2 С157...С161.0-02	С158	1	1	1	1	1	1	1	1	1	1	
А3		15	3.501.1-146.2 С157...С161.0-03	С158н	1	1	1	1	1	1	1	1	1	1	
А3		16	3.501.1-146.2 С157...С161.0-04	С159	2	2	2	2	2	2	2	2	2	2	
А3		17	3.501.1-146.2 С157...С161.0-06	С161	2	2	2	2	2	2	2	2	2	2	
А3		18	3.501.1-146.2 С162...С166.0-02	С163	2	2	2	2	2	2	2	2	2	2	
А3		19	3.501.1-146.2 С162..С166.0-03	С163н	2	2	2	2	2	2	2	2	2	2	
А3		20	3.501.1-146.2 С162...С166.0-04	С164	4	4	4	4	4	4	4	4	4	4	
А3		21	3.501.1-146.2 С162...С166.0-06	С166	4	4	4	4	4	4	4	4	4	4	
А3		22	3.501.1-146.2 С239..С250.0	С239	6	6	6	6	6	6	6	6	6	6	
А3		23	3.501.1-146.2 С239...С250.0-05	С244	2	2	2	2	2	2	2	2	2	2	
А3		24	3.501.1-146.2 С251...С262.0	С251	3	3	3	3	3	3	3	3	3	3	
А3		25	3.501.1-146.2 С251...С262.0-05	С256	1	1	1	1	1	1	1	1	1	1	
А3		26	3.501.1-146.3 МН1.00.00	Изделия закладные МН1	8	8	8	8	8	8	8	8	8	8	
А3		27	3.501.1-146.3 МН3...МН4.00.00	МН4	4	4	4	4	4	4	4	4	4	4	

Инв. № подл.	Подпись и дата	Взам. инв. №

Формат	Зона	Поз.	Обозначение	Наименование	Кол. на испол. 3.501.1-146.1 БП115.00.00 —	01	02	03	04	05	06	07	08	09	Примечание
А3		28	3.501.1-146.3 МН8.00.00	МН8	2	2	2	2	2	2	2	2	2	2	
				Детали											
				Арматура ГОСТ 5781-82											
Б4		29		⌀32 А II ℓ=6335	10		10		10		10		10		400 кг
Б4		30		ℓ=10335			2		2		2				65.2
Б4		31		⌀32 А II (А III) ℓ=10360	9	6	7	6	7	6	7	6	9	6	65.4
Б4		32		ℓ=12305	3	2	3	2	3	2	3	2	3	2	77.6
Б4		33		ℓ=11890	1	2	2	2	2	2	2	2	1	2	75.0
Б4		34		ℓ=11635	7	6	8	6	8	6	8	6	7	6	73.4
Б4		35		ℓ=11890	4	4	4	4	4	4	4	4	4	4	75.0
Б4		36		⌀32 А II ℓ=5335		6		6		6		6		6	33.7
Б4		37		ℓ=7865		4		4		4		4		4	49.6
Б4		38		⌀8 А I ℓ=1150	54	54	54	54	54	54	54	54	54	54	0.5
Б4		39		ℓ=11460	4	4	4	4	4	4	4	4	4	4	4.5
Б4		40		⌀32 А I ℓ=2540	4	4	4	4	4	4	4	4	4	4	16.0
Б4		1К	3.501.1-146.1 ДК.0	⌀8 А I ℓ=405				5	5	11	11	5	5		0.2
Б4		2К		ℓ=690				1	1	2	2				0.3

2670-0192

Инв. № подл.	Подпись и дата	Взам. инв. №

Формат	Зона	Поз.	Обозначение	Наименование	Кол. на исполн. 3.501.1-146.1 БП115.00.00 —	01	02	03	04	05	06	07	08	09	Примечание
Б4		3К		⌀8 AI ℓ=490				1	1	2	2				0,2
Б4		4К		⌀10 A II (A III) ℓ=690				1	1	2	2				0,4
Б4		5К		⌀8 AI ℓ=1000					4	4			4	4	0,4
				ℓ=2000							4	4			0,8
Б4		6К		ℓ=360					7	7	7	7			0,1
				Материалы:											
				Бетон В35	14,70	14,70	15,10	15,10	15,13	15,13	15,20	15,20	14,73	14,73	$м^3$
				Для балок с индексами М1 - В40											

Марка	БП115	БП115 (A III)	БП115К1	БП115К1 (A III)	БП115К2	БП115К2 (A III)	БП115К3	БП115К3 (A III)	БП115К4	БП115К4 (A III)	

Инв. № подл.	Подпись и дата	Взам. инв. №

Формат	Зона	Поз.	Обозначение	Наименование	Кол. на исполн. 3.501.1-146.1 БП115.00.00 —	01	02	03	04	05	06	07	08	09	Примечание

С-0192

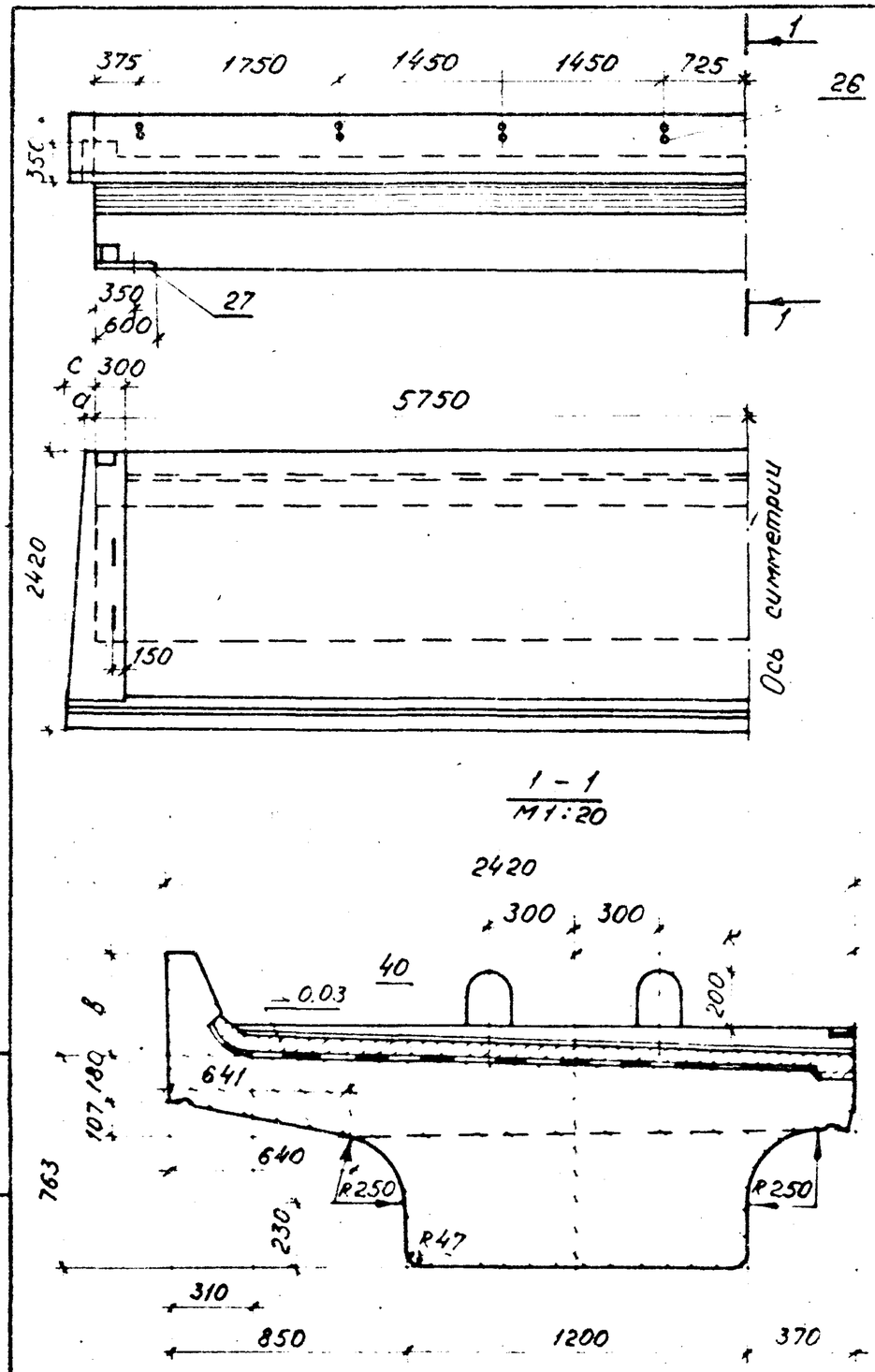

Обозначение	Марка балки	a мм	c мм	B мм	K мм	Масса балки, т
3.501.1-146.1 БП115.00.00	БП 115 БП 115-М БП 115-М1	—	—	350	1154	39,5
— 01	БП 115 (A III) БП 115-М (A III) БП 115-М1 (A III)	—	—	350	1154	39,5
— 02	БП 115 К1 БП 115 К1-М БП 115 К1-М1	—	—	550	1171	40,2
— 03	БП 115 К1 (A III) БП 115 К1-М (A III) БП 115 К1-М1 (A III)	—	—	550	1171	40,2
— 04	БП 115 К2 БП 115 К2-М БП 115 К2-М1	—	40	550	1172	40,2
— 05	БП 115 К2 (A III) БП 115 К2-М (A III) БП 115 К2-М1 (A III)	—	40	550	1172	40,3
— 06	БП 115 К3 БП 115 К3-М БП 115 К3-М1	45	95	550	1173	40,4
— 07	БП 115 К3 (A III) БП 115 К3-М (A III) БП 115 К3-М1 (A III)	45	95	550	1173	40,4
— 08	БП 115 К4 БП 115 К4-М БП 115 К4-М1	45	—	350	1153	39,6
— 09	БП 115 К4 (A III) БП 115 К4-М (A III) БП 115 К4-М1 (A III)	45	—	350	1153	39,6

Инв. № подл. | Подпись и дата | Взам. инв. №

Нач. отд	Ткаченко			
Н. контр	Миронова			
Гип	Лошковский		06.87	
Рук. гр	Акулова			
Ст. инж	Васильева			
Инженер	Соколова			

3.501.1-146.1 БП115.00.000Б

Балка пролетного строения с пониженной строительной высотой (плитной) длиной 11,5 м (БП115). Сборочный чертеж.

Стадия	Масса	Масштаб
Р	см. табл.	1:50
Лист 1	Листов 3	

Ленгипротранспроект

2670-02

Схемы расположения сеток

Сетки плиты

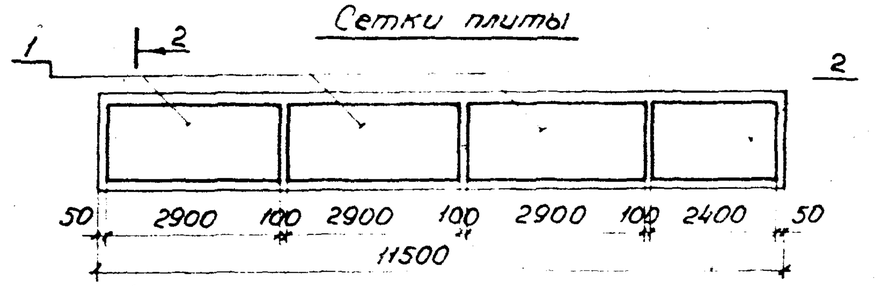

Сетки бортиков

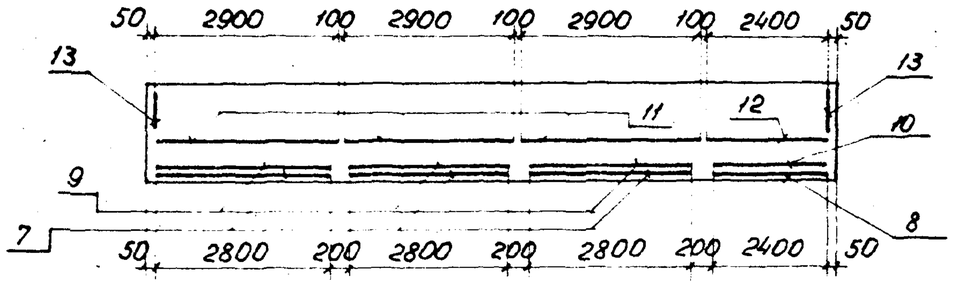

Сетки ребер

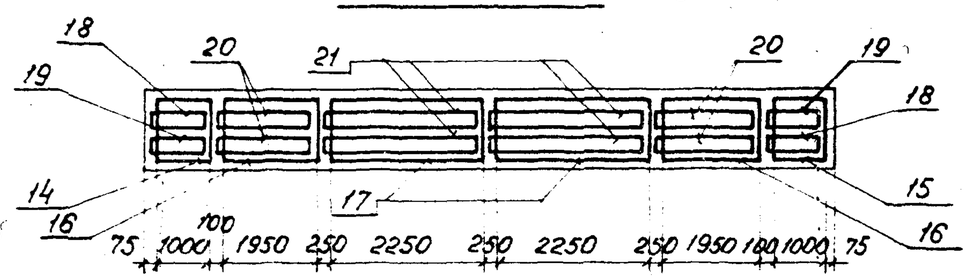

Сетки вутов

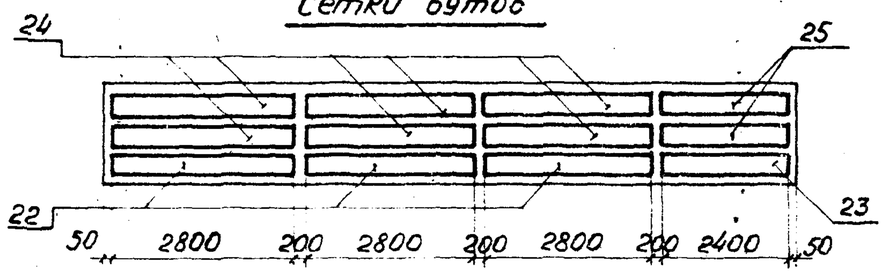

2-2

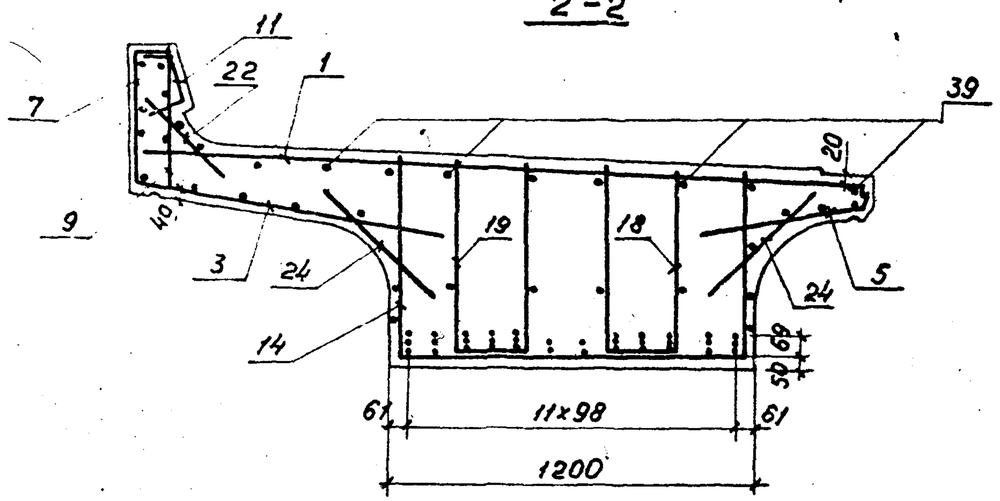

БП115, БП115К4

29	29	29	29	29	–	–	29	29	29	29	29
31	32	31	31	31	32	31	31	31	31	32	31
35	34	34	34	35	34	33	35	34	34	34	35

БП115К1, БП115К2, БП115К3

29	29	29	29	29	30	30	29	29	29	29	29
33	32	31	31	31	33	31	31	31	31	32	33
35	34	34	34	35	34	34	35	34	34	34	35

БП115(AIII); БП115К(AIII)

36	–	36	–	36	–	–	36	–	36	–	36
37	32	31	37	31	31	31	31	37	31	32	37
35	34	33	34	35	34	34	35	34	33	34	35

Инв. № подл. | Подпись и дата | Взам. инв. №

Схема расположения отогнутых стержней БП115; БП115 К4.

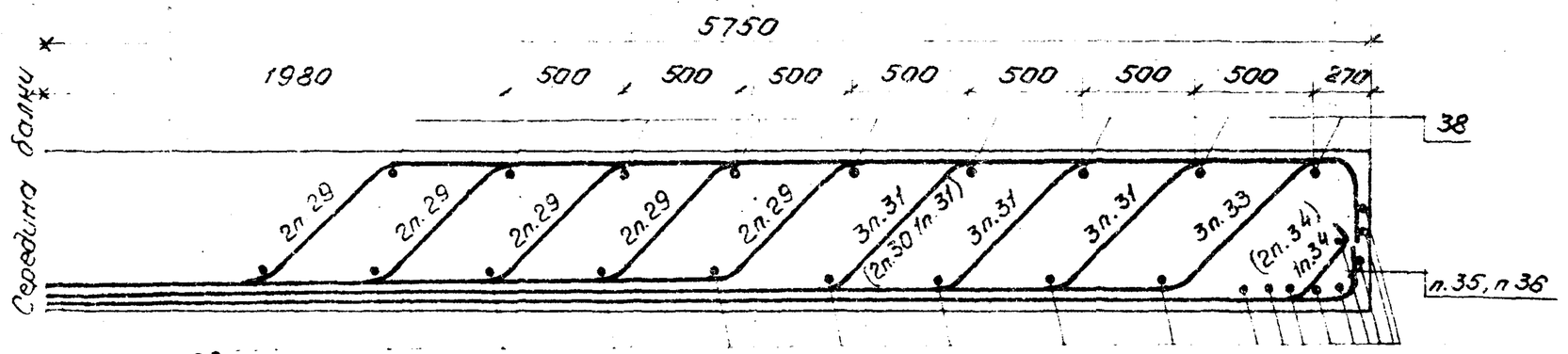

38

БП115 (AIII), БП115К (AIII)

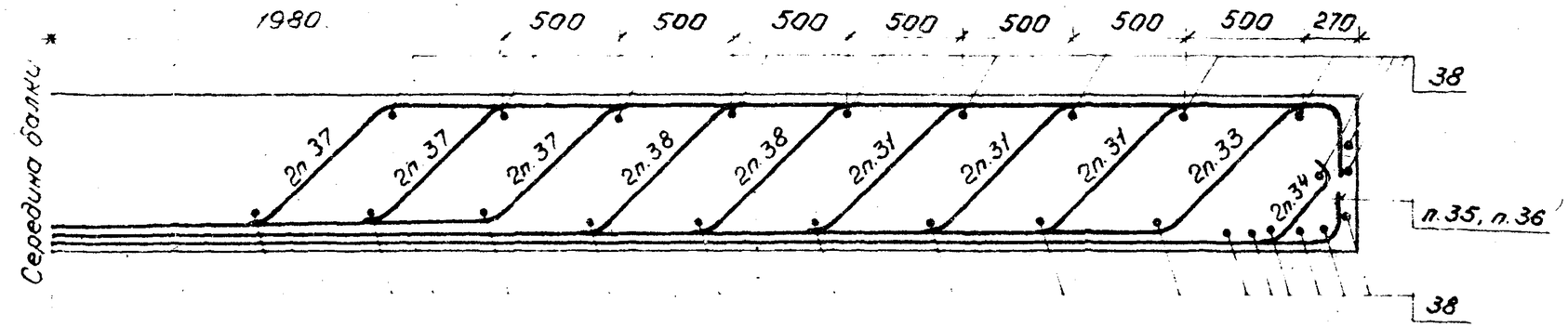

Продолжение табл.

Поз.	Эскиз
32	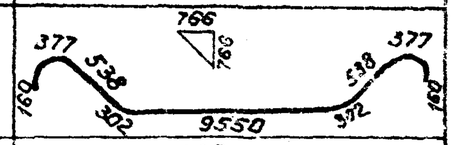
33	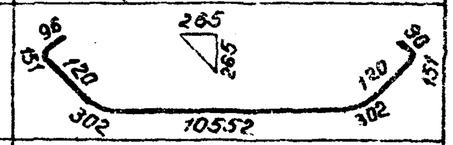
34	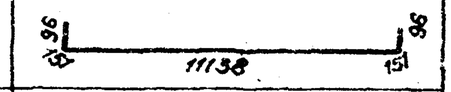
35	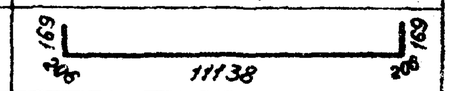
36	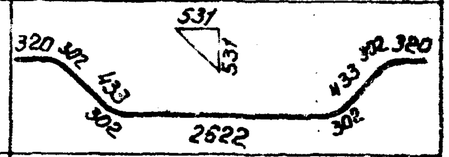
37	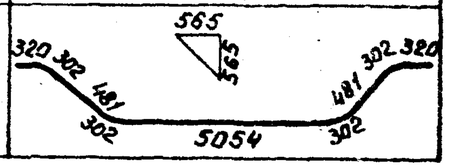

Ведомость деталей

Поз.	Эскиз
29	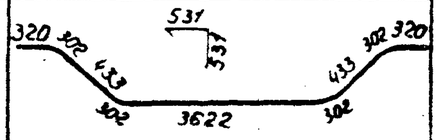
30	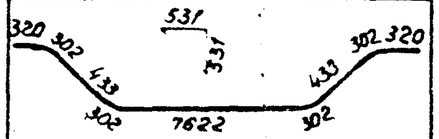
31	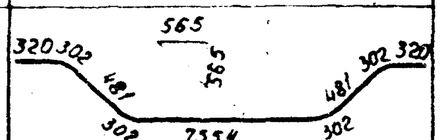

* В скобках приведены позиции для балок БП115 К1, БП115 К2, БП115 К3.

Инв. № подл.	Подпись и дата	Взам. инв. №

Формат	Зона	Поз.	Обозначение	Наименование	Кол. на исполн. 3.501.1-146.1 БП98.00.00 —	01	02	03	04	05					Примечание
				Документация											
			ТУ35-696-87	Технические условия	Х	Х	Х	Х	Х	Х					
А3			3.501.1-146.1 БП98.00.00 СБ	Сборочный чертеж	Х	Х	Х	Х	Х	Х					
А3			3.501.1-146.1 ДБ.0	Детали бортиков и диаграм											
					Х	Х	Х	Х	Х	Х					
А3			3.501.1-146.1 ДП.0	Детали отгибов и строповочных петель											
					Х	Х	Х	Х	Х	Х					
А3			3.501.1-146.1 ДК.0	Дополнительное армирование на кривых											
					Х	Х	Х	Х	Х	Х					
А3			3.501.1-146.1 МБ.0	Маркировка балок	Х	Х	Х	Х	Х	Х					
А3			3.501.1-146.1 ВС.0	Выборка стали	Х	Х	Х	Х	Х	Х					
А3			3.501.1-146.1 ИБ.0	Изоляция балок	Х	Х	Х	Х	Х	Х					

*) В спецификации указаны базовые марки балок. Все марки балок учтены в таблице на документе 3.501.1-146.1 БП98.00.00 СБ

Марка*	БП98	БП98 (А III)	БП98К1	БП98К1 (А III)	БП98К2	БП98К2 (А III)

Нач. отд.	Ткаченко		
Н. контр.	Миронова		
ГИП	Пашковский		06.87
Рук. гр.	Янулова		
Вед. инж.	Панина		06.87
Инженер	Соколова		

3.501.1-146.1 БП98.00.00

Балка пролетного строения с пониженной строительной высотой (плитная) длиной 9,85 м (БП98)

Стадия	Лист	Листов
Р	1	5

Ленгипротрансмост

Инв. № подл.	Подпись и дата	Взам. инв. №

Формат	Зона	Поз.	Обозначение	Наименование	Кол. на исполн. 3.501.1-146.1 БП98.00.00 —	01	02	03	04	05					Примечание
				Сборочные единицы											
А3		1	3.501.1-146.2 С1...С13.0	Сетка арматурная С1	2	2	2	2	2	2					
А3		2	3.501.1-146.2 С1...С13.0-01	С2	1	1	1	1	1	1					
А3		3	3.501.1-146.2 С28...С39.0	С28	2	2	2	2	2	2					
А3		4	3.501.1-146.2 С28...С39.0-01	С29	1	1	1	1	1	1					
А3		5	3.501.1-146.2 С46...С57.0	С46	2	2	2	2	2	2					
А3		6	3.501.1-146.2 С46...С57.0-01	С47	1	1	1	1	1	1					
А3		7	3.501.1-146.2 С64...С75.0	С64	2	2									
			3.501.1-146.2 С76...С87.0	С76			2	2	2	2					
А3		8	3.501.1-146.2 С64...С75.0-01	С65	1	1									
			3.501.1-146.2 С76...С87.0-01	С77			1	1	1	1					
А3		9	3.501.1-146.2 С88...С100.0	С88	2	2									
			3.501.1-146.2 С101...С113.0	С101			2	2	2	2					
А3		10	3.501.1-146.2 С88...С100.0-01	С89	1	1									
			3.501.1-146.2 С101...С113.0-01	С102			1	1	1	1					
А3		11	3.501.1-146.2 С114...С125.0	С114	2	2									
			3.501.1-146.2 С126...С137.0	С126			2	2	2	2					

Инв. № подл.	Подпись и дата	Взам. инв. №

Формат	Зона	Поз.	Обозначение	Наименование	Кол. на испол. 3.501.1-146.1 БП98.00.00 —	01	02	03	04	05	Примечание
А3		12	3.501.1-146.2 С114... С125.0-01	Сетка арматурная С115	1	1					
			3.501.1-146.2 С126... С137.0-01	С127			1	1	1	1	
А3		13	3.501.1-146.2 С138	С138	2	2	2	2			
А3		14	3.501.1-146.2 С167... С170.0	С167	1	1	1	1	1	1	
А3		15	3.501.1-146.2 С167... С170.0-01	С167н	1	1	1	1	1	1	
А3		16	3.501.1-146.2 С171... С174.0	С171	2	2	2	2	2	2	
А3		17	3.501.1-146.2 С171... С174.0-01	С171н	2	2	2	2	2	2	
А3		18	3.501.1-146.2 С167... С170.0-02	С168	2	2	2	2	2	2	
А3		19	3.501.1-146.2 С171... 174.0-02	С172	4	4	4	4	4	4	
А3		20	3.501.1-146.2 С167... С170.0-04	С170	2	2	2	2	2	2	
А3		21	3.501.1-146.2 С171... С174.0-04	С174	4	4	4	4	4	4	
А3		22	3.501.1-146.2 С239... С250.0	С239	4	4	4	4	4	4	
А3		23	3.501.1-146.2 С239... С250.0-01	С240	2	2	2	2	2	2	
А3		24	3.501.1-146.2 С251... С262.0	С251	2	2	2	2	2	2	
А3		25	3.501.1-146.2 С251... С262.0-01	С252	1	1	1	1	1	1	
А3		26	3.501.1-146.3 МН1.00.00	Изделие закладное МН1	7	7	7	7	7	7	
А3		27	3.501.1-146.3 МН3... МН4.00.00	МН3	4	4	4	4	4	4	

Инв. № подл.	Подпись и дата	Взам. инв. №

Формат	Зона	Поз.	Обозначение	Наименование	Кол. на испол. 3.501.1-146.1 БП98.00.00 —	01	02	03	04	05	Примечание
А3		28	3.501.1-146.3 МН8.00.00	Изделие закладное МН8	2	2	2	2	2	2	
				Детали							
				Арматура ГОСТ 5781-82							
Бч		29		⌀32 А II ℓ=5050	8		8		8		31.8 кг
Бч		30		⌀32 А II (А III) ℓ=8635	8	8	8	8	8	8	54.5
Бч		31		ℓ=10430	3	1	3	1	3	1	65.8
Бч		32		ℓ=10260	1	1	1	1	1	1	64.7
Бч		33		ℓ=10055	8	5	8	5	8	5	63.4
Бч		34		ℓ=10210	4	4	4	4	4	4	64.4
Бч		35		⌀32 А III ℓ=3655		2		2		2	23.1
Бч		36		ℓ=5485		3		3		3	34.6
Бч		37		ℓ=10460		2		2		2	66.0
Бч		38		⌀8 АI ℓ=1150	54	54	54	54	54	54	0.5
Бч		39		ℓ=9760	4	4	4	4	4	4	3.9
Бч		40		⌀32 АI ℓ=2540	4	4	4	4	4	4	16.0
Бч		1К	3.501.1-146.1 ДК.0	⌀8 АI ℓ=405					5	5	0.2
Бч		2К		ℓ=690					1	1	0.3

2.670-02

Формат	Зона	Поз.	Обозначение	Наименование	Кол. на испол. 3.501.1-146.1 БП98.00.00 —	01	02	03	04	05					Примечание
Б4		3К		ф8 AI ℓ=490					1	1					0,2
Б4		4К		ф10 AII (AIII) ℓ=690					1	1					0,4
Б4		5К		ф8 AI ℓ=1000					4	4					0,4
Б4		6К		ℓ=360					7	7					0,1
				Материалы:											
				Бетон	10,4	10,4	10,8	10,8	10,8	10,8					м³
				класса В	30	35	30	35	30	35					
				для балок с инвексом											
				М1 класса В	35	40	35	40	35	40					

Марка	БП98	БП98(AIII)	БП98К1	БП98К1 (AIII)	БП98К2	БП98К2 (AIII)					

Инв. № подл.	Подпись и дата	Взам. инв. №

Формат	Зона	Поз.	Обозначение	Наименование	Кол. на испол. 3.501.1-146.1 БП98.00.00 —	01	02	03	04	05					Примечание

20-0192

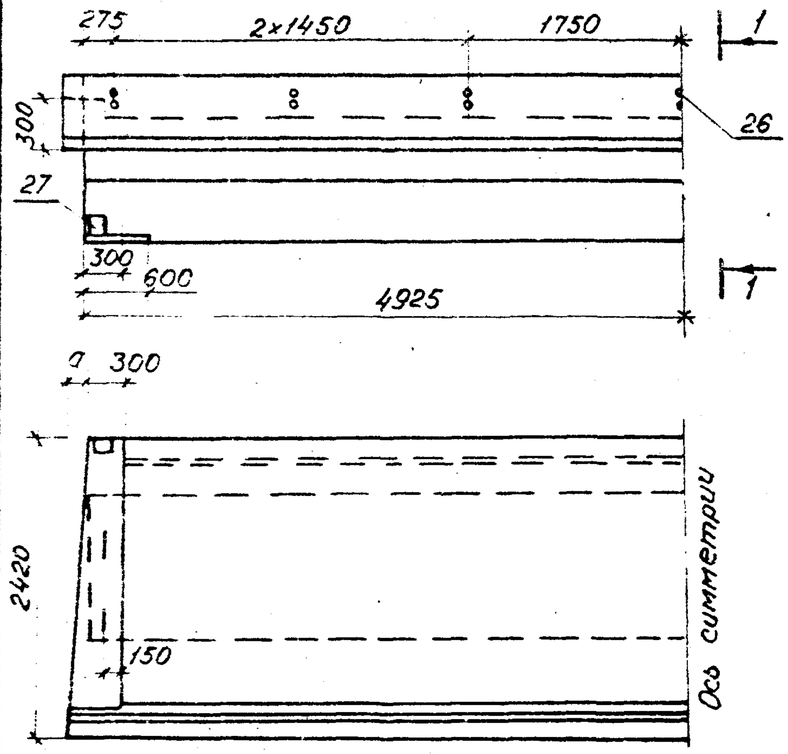

1 – 1
М 1:20

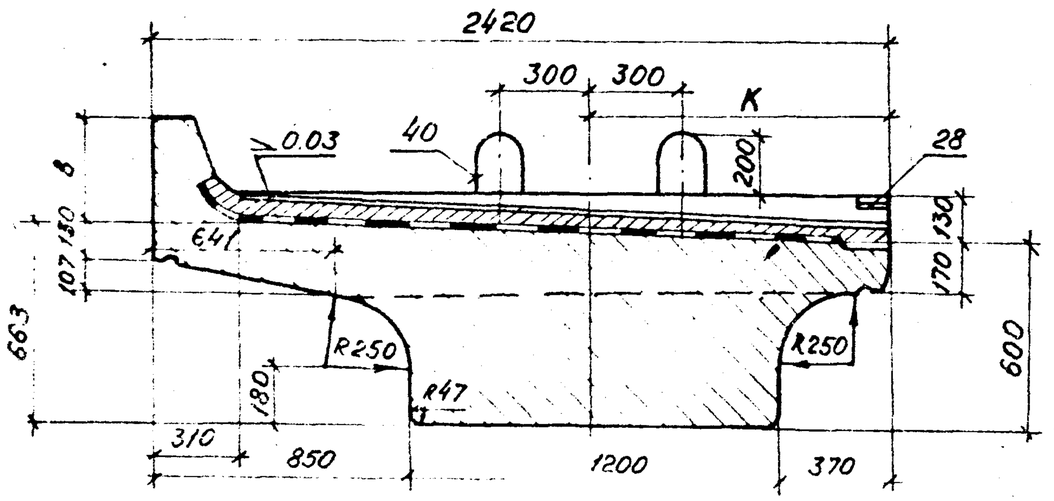

Обозначение	Марка балки	а мм	в мм	к мм	Масса балки, т
3.501.1 146.1-БП98.00.00	БП98 БП98 -М БП98 -М1	—	350	1157	29,4
— 01	БП98 (AIII) БП98 -М(AIII) БП98 -М1(AIII)	—	350	1157	29,4
— 02	БП98 К1 БП98 К1-М БП98 К1-М1	—	550	1179	30,0
— 03	БП98 К1 (AIII) БП98 К1-М(AIII) БП98 К1-М1(AIII)	—	550	1179	30,0
— 04	БП98 К1 БП98 К2-М БП98 К2-М1	40	550	1180	30,1
— 05	БП98 К2 (AIII) БП98 К2-М(AIII) БП98 К2-М1(AIII)	40	550	1180	30,1

Инв. № подл. | Подпись и дата | Взам. инв. №

Нач. отд	Ткаченко			
Н. контр	Миронова			
ГИП	Пашковский		06.87	
Рук. гр.	Акулова			
Ст. инж.	Васильева			
Инженер	Соколова			

3.501.1-146.1 БП98.00.00СБ

Балка пролетного строения с пониженной строительной высотой (плитная) длиной 9,8 м (БП98). Сборочный чертеж.

Стадия	Масса	Масштаб
Р	29,87	1:50
Лист 1	Листов 3	

Ленгипротрансмост

2670-02

Схемы расположения сеток

Сетки плиты

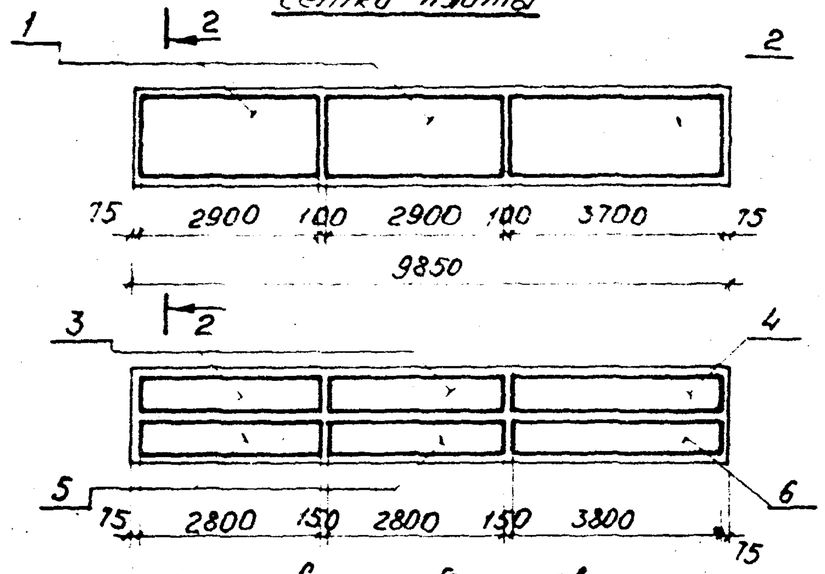

Сетки бортиков

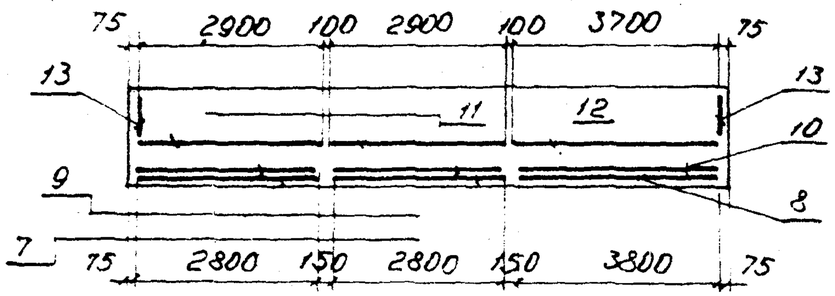

Сетки ребра

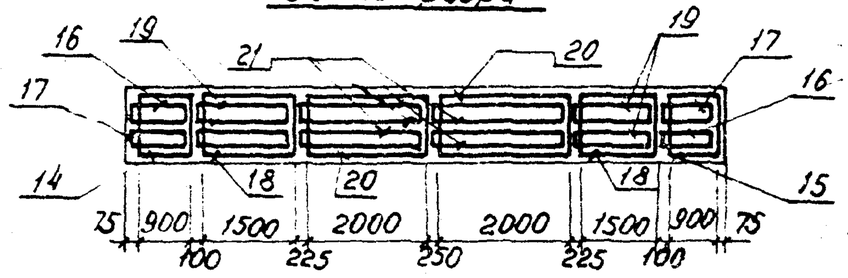

Сетки вутов

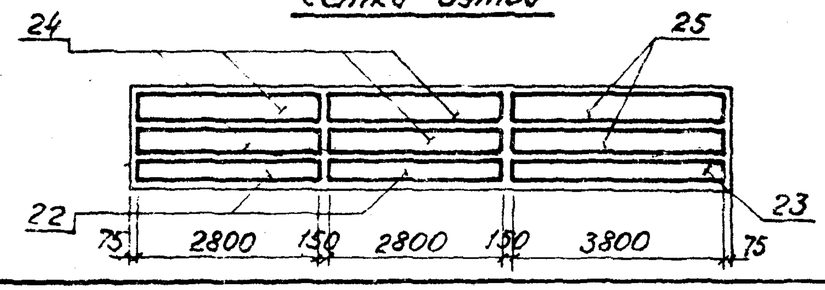

2-2

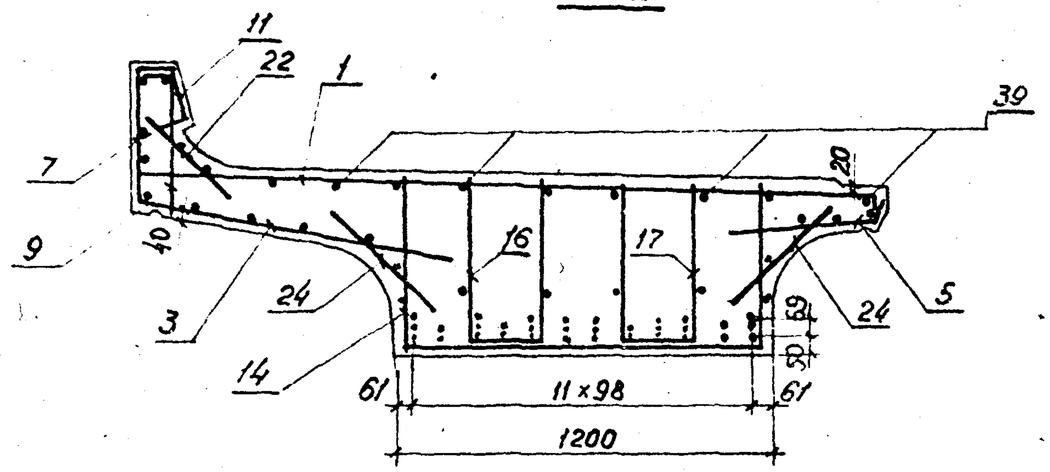

БП 985 ; БП 985к

29	–	29	–	29	29	29	–	29	29	–	29
30	30	31	30	31	30	30	32	30	31	30	30
34	33	33	34	33	33	33	33	34	33	33	34

БП 985 (A III) ; БП 985к (A III)

35	–	–	–	–	–	–	–	–	–	–	35
36	30	30	30	30	36	30	31	30	30	30	36
34	37	33	34	33	33	32	33	34	33	37	34

Инв. № подл. | Подпись и дата | Взам. инв. №

Схема расположения отогнутых стержней

БП98 БП98К

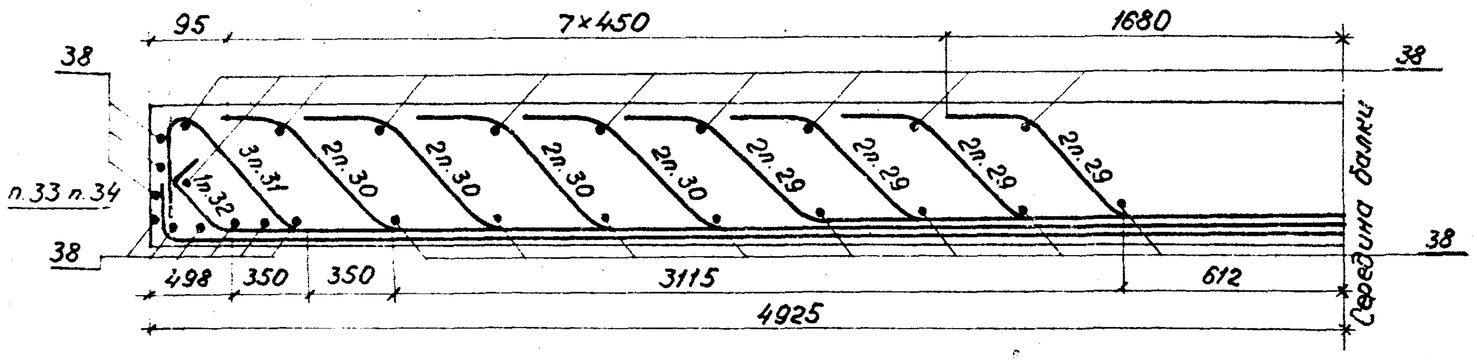

БП98 (AIII) БП98 (AIII)

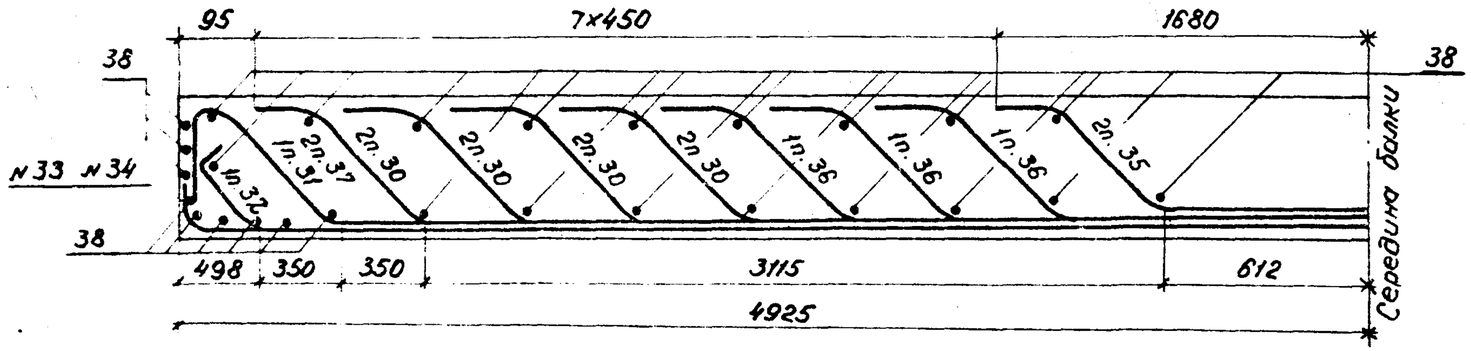

Ведомость деталей

Продолжение табл.

Поз.	Эскиз
29	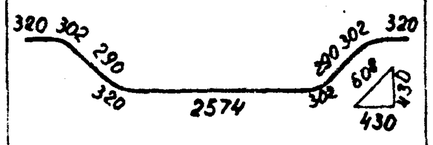
30	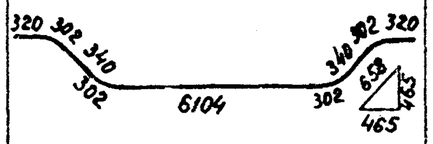
31	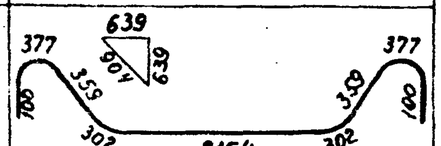
32	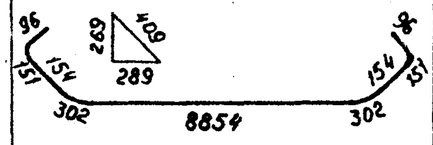

Продолжение табл.

Поз.	Эскиз
33	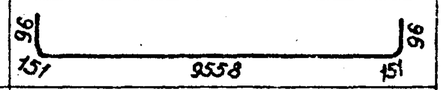
34	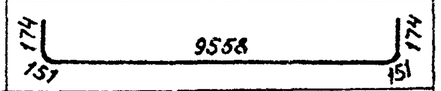
35	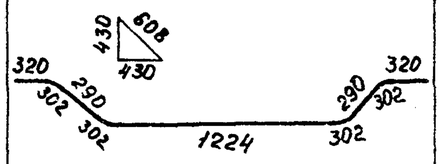
36	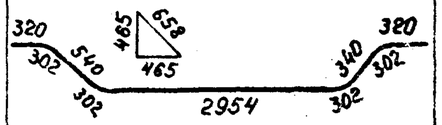
37	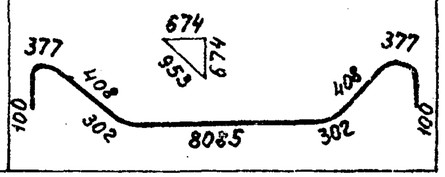

Инв. № подл.	Подпись и дата	Взам. инв. №

Инв.№ подл.	Подпись и дата	Взам. инв.№

Формат	Зона	Поз.	Обозначение	Наименование	Кол. на исполн. 3.501.1-146.1 БП93.00.00 —	01	02	03	04	05					Примечание
				Документация											
			ТУ35-696-87	Технические условия											
А3			3.501.1-146.1 БП93.00.00СБ	Сборочный чертеж											
А3			3.501.1-146.1 Д5.0	Детали бортиков и диафрагм											
А3			3.501.1-146.1 ДП.0	Детали отгибов и строповочных петель											
А3			3.501.1-146.1 ДК.0	Дополнительное армирование на кривых											
А3			3.501.1-146.1 МБ.0	Маркировка балок											
А3			3.501.1-146.1 ВС.0	Выборка стали											
А3			3.501.1-146.1 ИБ.0	Изоляция балок											

Марка*	БП93	БП93 (А III)	БП93К1	БП93К1 (А III)	БП93К2	БП93К2 (А III)					

*) В спецификации указаны базовые марки балок. Все марки балок учтены в таблице на документе 3.501.1-146.1 БП93.00.00СБ.

Нач.отд	Ткаченко		
Н.контр	Миронова		
ГИП	Пашковский		06.87
Рук.гр.	Акулова		
Вед.инж.	Понина		06.87
Инженер	Клещева		

3.501.1-146.1 БП93.00.00

Балка пролетного строения с пониженной строительной высотой (плитная) длиной 9,3м (БП93)

Стадия	Лист	Листов
Р	1	5

Ленгипротрансмост

Инв.№ подл.	Подпись и дата	Взам.инв.№

Формат	Зона	Поз.	Обозначение	Наименование	Кол. на исполн. 3.501.1-146.1 БП93.00.00 —	01	02	03	04	05					Примечание
				Сборочные единицы											
А3		1	3.501.1-146.2 С1... С13.0	Сетка арматурная С1	2	2	2	2	2	2					
А3		2	3.501.1-146.2 С1... С13.0-02	С3	1	1	1	1	1	1					
А3		3	3.501.1-146.2 С28... С39.0	С28	2	2	2	2	2	2					
А3		4	3.501.1-146.2 С28... С39.0-02	С30	1	1	1	1	1	1					
А3		5	3.501.1-146.2 С46... С57.0	С46	2	2	2	2	2	2					
А3		6	3.501.1-146.2 С46... С57.0-02	С48	1	1	1	1	1	1					
А3		7	3.501.1-146.2 С64... С75.0	С64	2	2									
			3.501.1-146.2 С76... С87.0	С76			2	2	2	2					
А3		8	3.501.1-146.2 С64... С75.0-02	С66	1	1									
			3.501.1-146.2 С76... С87.0-02	С78			1	1	1	1					
А3		9	3.501.1-146.2 С88... С100.0	С88	2	2									
			3.501.1-146.2 С101... С113.0	С101			2	2	2	2					
А3		10	3.501.1-146.2 С88... С100.0-02	С90	1	1									
			3.501.1-146.2 С101... С113.0-02	С103			1	1	1	1					
А3		11	3.501.1-146.2 С114... С125.0	С114	2	2									
			3.501.1-146.2 С126... С137.0	С126			2	2	2	2					

20-0192

Инв.№ подл.	Подпись и дата	Взам.инв.№

Формат	Зона	Поз.	Обозначение	Наименование	Кол. на испол. 3.501.1-146.1 БП93.00.00 —	01	02	03	04	05					Примечание
А3		12	3.501.1-146.2 С114...С125.0-02	Сетка арматурная С116	1	1									
			3.501.1-146.2 С126...С137.0-02	С128			1	1	1	1					
А3		13	3.501.1-146.2 С138.0	С138	2	2	2	2	2	2					
А3		14	3.501.1-146.2 С167...С170.0	С167	1	1	1	1	1	1					
А3		15	3.501.1-146.2 С167...С170.0-01	С167н	1	1	1	1	1	1					
А3		16	3.501.1-146.2 С171...С174.0	С171	2	2	2	2	2	2					
А3		17	3.501.1-146.2 С171...С174.0-01	С171н	2	2	2	2	2	2					
А3		18	3.501.1-146.2 С167...С170.0-03	С169	2	2	2	2	2	2					
А3		19	3.501.1-146.2 С171...С174.0-03	С173	4	4	4	4	4	4					
А3		20	3.501.1-146.2 С167...С170.0-04	С170	2	2	2	2	2	2					
А3		21	3.501.1-146.2 С171...С174.0-04	С174	4	4	4	4	4	4					
А3		22	3.501.1-146.2 С239...С250.0	С239	4	4	4	4	4	4					
А3		23	3.501.1-146.2 С239...С250.0-02	С241	2	2	2	2	2	2					
А3		24	3.501.1-146.2 С251...С262.0	С251	2	2	2	2	2	2					
А3		25	3.501.1-146.2 С251...С262.0-02	С253	1	1	1	1	1	1					
А3		26	3.501.1-146.3 МН1.00.00	Изделие закладное МН1	7	7	7	7	7	7					
А3		27	3.501.1-146.3 МН3...МН4.00.00	МН3	4	4	4	4	4	4					

Инв.№ подл.	Подпись и дата	Взам.инв.№

Формат	Зона	Поз.	Обозначение	Наименование	Кол. на испол. 3.501.1-146.1 БП93.00.00 —	01	02	03	04	05					Примечание
А3		28	3.501.1-146.3 МН8.00.00	МН8	2	2	2	2	2	2					
				Детали											
Б4		29		⌀32 AII ℓ=4105	4		4		4						25.9 кг
Б4		30		ℓ=7285	10		10		10						46.0
Б4		31		ℓ=10000	2		2		2						63.1
Б4		32		⌀32 AII (AIII) ℓ=9720	2	2	2	2	2	2					61.3
Б4		33		ℓ=9620	4	4	4	4	4	4					60.7
Б4		34		ℓ=9500	6	4	6	4	6	4					59.9
Б4		35		⌀32 AIII ℓ=4580		3		3		3					28.9
Б4		36		ℓ=3680		1		1		1					23.2
Б4		37		ℓ=8340		8		8		8					52.6
Б4		38		ℓ=10020		2		2		2					63.2
Б4		39		⌀8 AI ℓ=1150	52	56	56	56	56	56					0.5
Б4		40		ℓ=9260	4	4	4	4	4	4					3.6
Б4		41		⌀25 AI ℓ=2110	4	4	4	4	4	4					8.1
Б4		1н	3.501.1-146.1 ДК.0	⌀8 AI ℓ=405					5	5					0.2
Б4		2н		ℓ=690					1	1					0.3

26170-02

Инв. № подл.	Подпись и дата	Взам. инв. №

Формат	Зона	Поз.	Обозначение	Наименование	Кол. на исполн. 3.501.1-146.1 БП93.00.00 —	01	02	03	04	05					Примечание
Б4		3К		ℓ=490					1	1					0,2
Б4		4К		ф10 AII (AIII) ℓ=690					1	1					0,4
Б4		5К		ф8 AI ℓ=1000					4	4					0,4
Б4		6К		ℓ=360					7	7					0,1
				Материалы:											
				Бетон класса В30	9,90	9,90	10,20	10,20	10,23	10,23					$м^3$
				Для балок с индек-											
				сом М1 В35											

Марка	БП93	БП93 (AIII)	БП93К1	БП93К1 (AIII)	БП93К2	БП93К2 (AIII)					

Инв. № подл.	Подпись и дата	Взам. инв. №

Формат	Зона	Поз.	Обозначение	Наименование	Кол. на исполн. 3.501.1 БП93.00.00 —	01	02	03	04	05					Примечание

2610-02

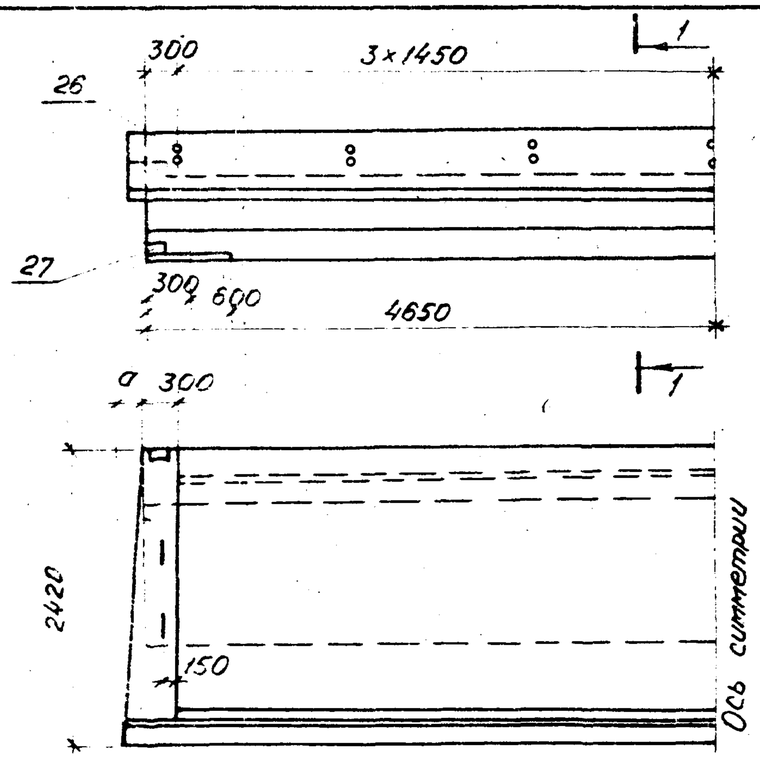

1-1
М1:20

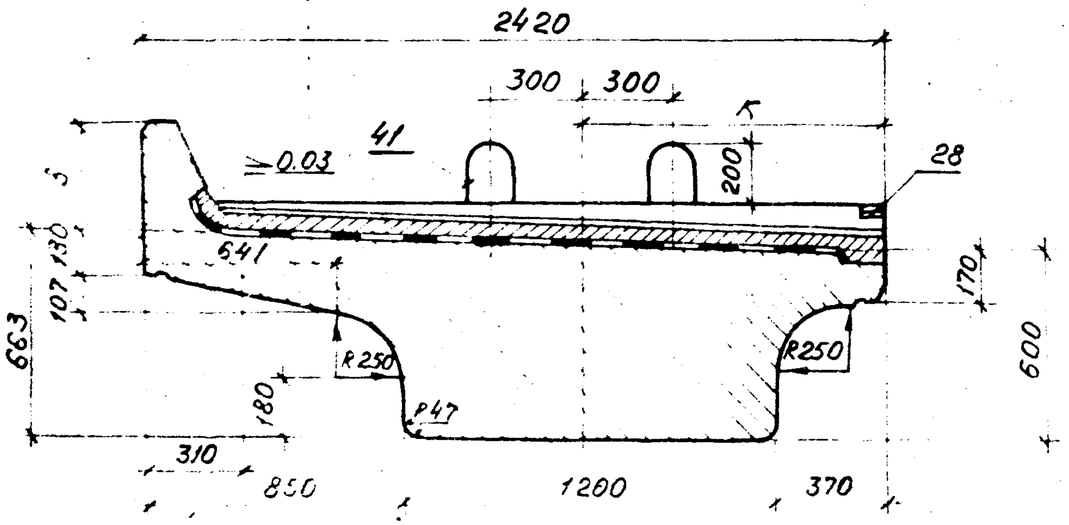

Обозначение	Марка балки	a мм	в мм	к мм	Масса балки т
3.501.1-146.1 БП 93.00.00	БП93 БП93-М БП93-М1	—	350	1157	27,8
—01	БП93 (АIII) БП93-М(АIII) БП93-М1(АIII)	—	350	1157	27,8
—02	БП93К1 БП93К1-М БП93К1-М1	—	550	1179	28,4
—03	БП93К1(АIII) БП93К1-М(АIII) БП93К1-М1(АIII)	—	550	1179	28,4
—04	БП93К2 БП93К2-М БП93К2-М1	40	550	1180	28,4
—05	БП93К2(АIII) БП93К2-М(АIII) БП93К2-М1(АIII)	40	550	1180	28,4

Нач отд	Ткаченко		
Н.контр	Миронова		
Гип	Пашковский		06.87
Рук гр	Акулова		
Ст.инж.	Мищенко		
Инженер	Соколова		

3.501.1-146.1 БП93.00.00СБ

Балка пролетного строения с пониженной строительной высотой (плитная) длиной 9,3 м (БП93). Сборочный чертеж.

Стадия	Масса	Масштаб
Р	см. табл.	1:50

Лист 1 | Листов 3

Ленгипротрансмост

Инв. № подл. | Подпись и дата

Схемы расположения сеток

Сетки плиты

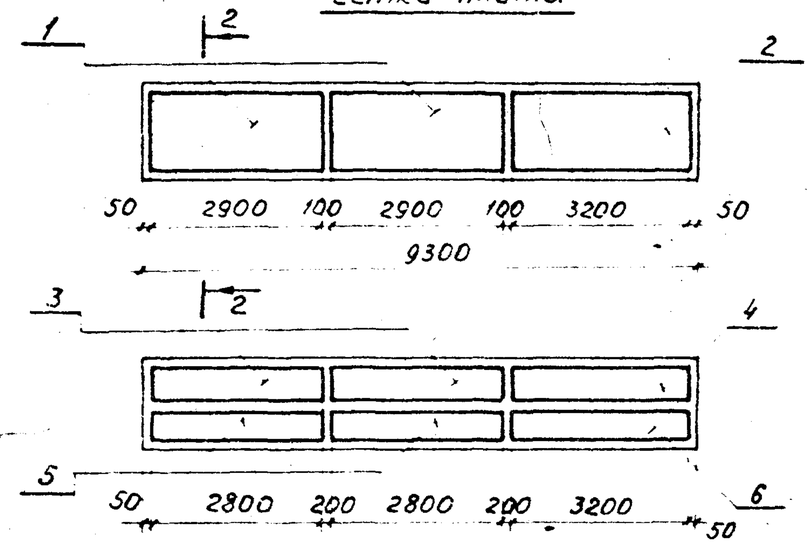

Сетки бортиков

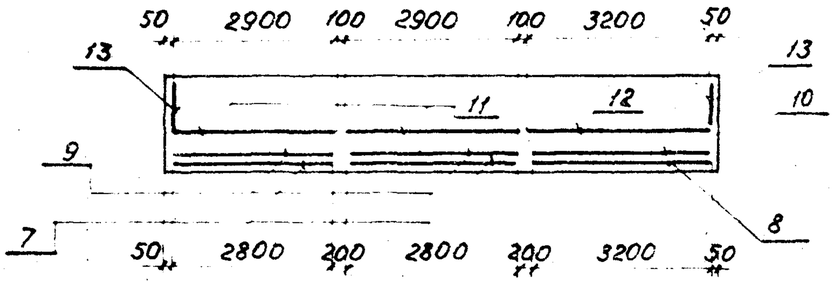

Сетки ребра

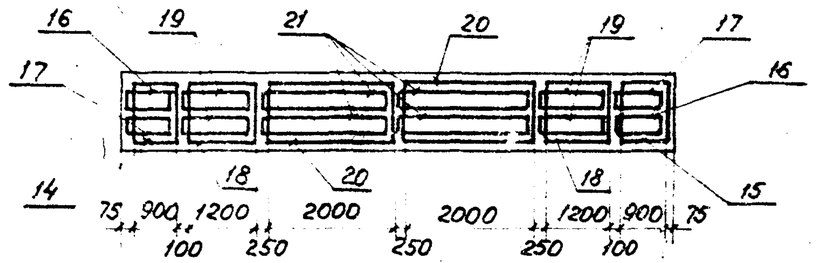

Сетки бутов

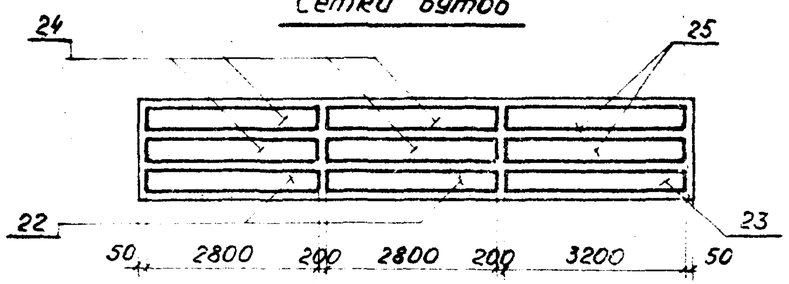

2 – 2

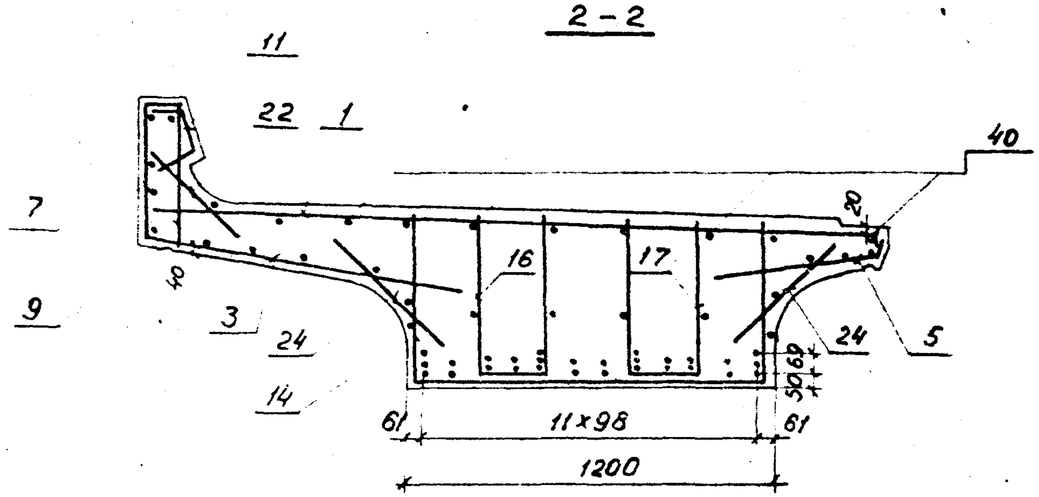

БП93; БП93К

29	–	29	–	–	–	–	–	–	29	–	29
30	31	30	30	30	30	30	30	30	30	31	30
33	32	34	33	34	34	34	34	33	34	32	33

БП93 (A III); БП93К (A III)

35	37	37	37	32	36	35	37	37	37	37	35
33	32	34	33	38	34	34	38	33	34	32	33

Инв. № подл. | Подпись и дата | Взам. инв. №

Схема расположения отогнутых стержней

БП93; БП93К

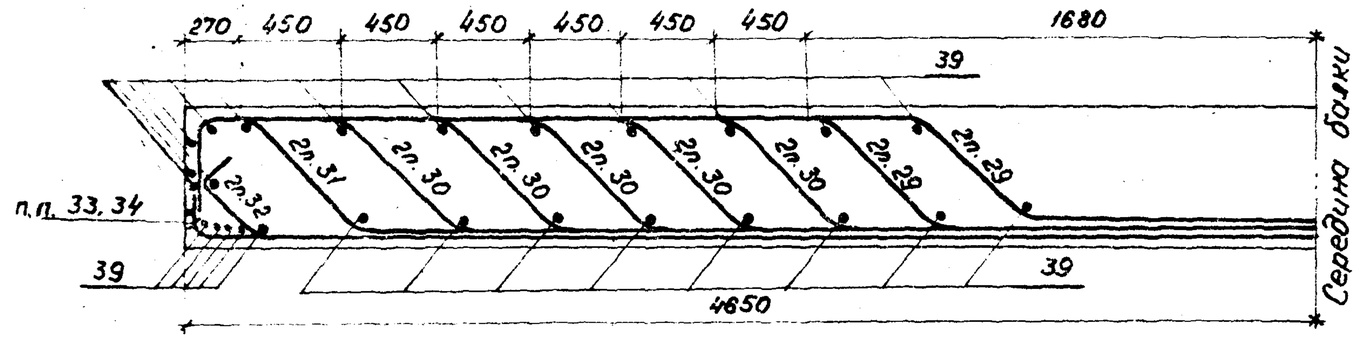

БП93 (AIII) БП93К (AIII)

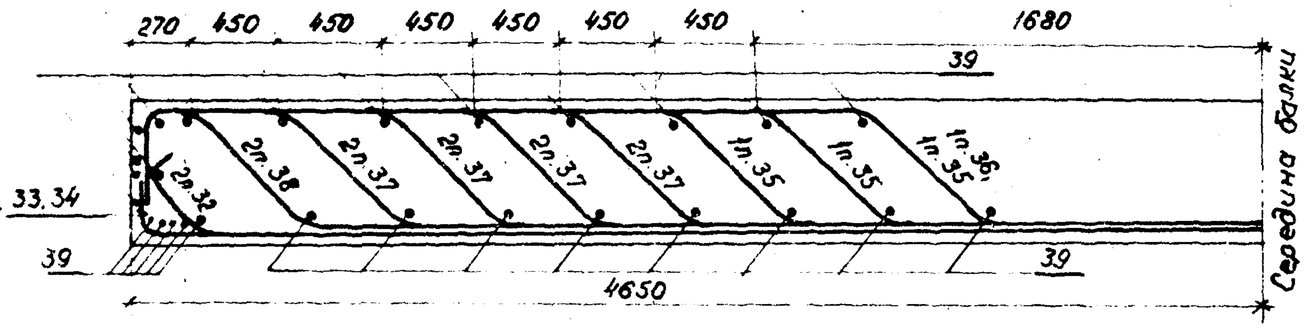

Ведомость деталей

Поз.	Эскиз
29	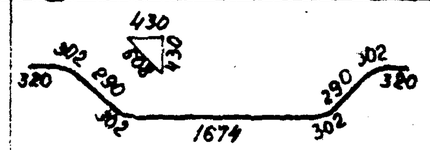
30	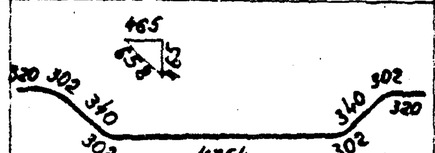

продолжение табл.

Поз.	Эскиз
31	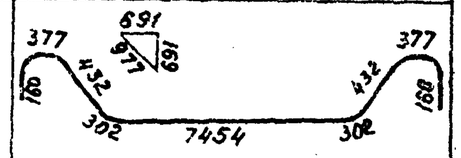
32	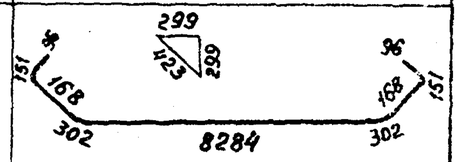
33	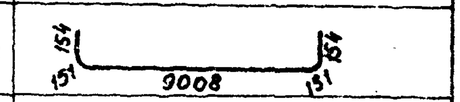
34	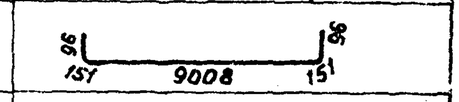
35	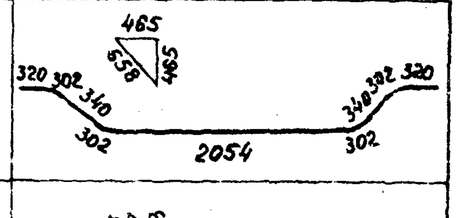
36	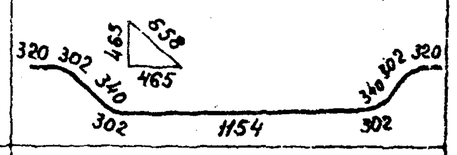
37	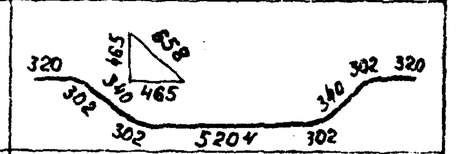
38	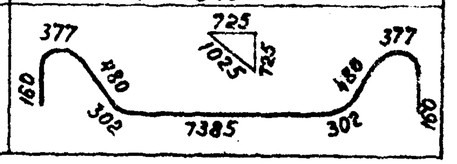

Инв.№ подл.	Подпись и дата	Взам.инв.№

Формат	Зона	Поз.	Обозначение	Наименование	Кол. на исполн. 3.501.1-146.1 БП77.00.00 —	01	02	03	04	05					Примечание
				Документация											
			ТУ35-696-87	Технические условия	X	X	X	X	X	X					
А3			3.501.1-146.1 БП77.00.00 СБ	Сборочный чертеж	X	X	X	X	X	X					
А3			3.501.1-146.1 ДБ.0	Детали бортиков и											
				диафрагм	X	X	X	X	X	X					
А3			3.501.1-146.1 ДЛ.0	Детали отгибов и											
				строповочных петель	X	X	X	X	X	X					
А3			3.501.1-146.1 ДК.0	Дополнительное армиро-											
				вание на кривых	X	X	X	X	X	X					
А3			3.501.1-146.1 МБ.0	Маркировка балок	X	X	X	X	X	X					
А3			3.501.1-146.1 ВС.0	Выборка стали	X	X	X	X	X	X					
А3			3.501.1-146.1 ИБ.0	Изоляция балок	X	X	X	X	X	X					

*Марка	БП77	БП77(А III)	БП77К1	БП77К1 (А III)	БП77К2	БП77К2 (А III)					

*) В спецификации указаны базовые марки балок. Все марки балок учтены в таблице на документе 3.501.1-146.1 БП77.00.00 СБ.

Нач.отд.	Ткаченко	
Н.контр.	Миронова	
ГИП	Пашковский	04.87
Рук.гр.	Акулова	
Вед.инж.	Панина	
Инженер	Чернова	

3.501.1-146.1 БП77.00.00

Балка пролетного строения с пониженной строительной высотой (плитная) длиной 7,7м (БП77)

Стадия	Лист	Листов
Р	1	5

Ленгипротрансмост

Инв.№ подл.	Подпись и дата	Взам.инв.№

Формат	Зона	Поз.	Обозначение	Наименование	Кол. на исполн. 3.501.1-146.1 БП77.00.00 —	01	02	03	04	05					Примечание
				Сборочные единицы											
А3		1	3.501.1-146.2 С1... С13.0	Сетка арматурная С1	2	2	2	2	2	2					
А3		2	3.501.1-146.2 С1... С13.0-08	С9	1	1	1	1	1	1					
А3		3	3.501.1-146.2 С28... С39.0	С28	2	2	2	2	2	2					
А3		4	3.501.1-146.2 С28... С39.0-07	С35	1	1	1	1	1	1					
А3		5	3.501.1-146.2 С46... С57.0	С46	2	2	2	2	2	2					
А3		6	3.501.1-146.2 С46... С57.0-07	С53	1	1	1	1	1	1					
А3		7	3.501.1-146.2 С64... С75.0	С64	2	2									
			3.501.1-146.2 С76... С87.0	С76			2	2	2	2					
А3		8	3.501.1-146.2 С64... С75.0-07	С71	1	1									
			3.501.1-146.2 С76... С87.0-07	С83			1	1	1	1					
А3		9	3.501.1-146.2 С88... С100.0	С88	2	2									
			3.501.1-146.2 С101... С113.0	С101			2	2	2	2					
А3		10	3.501.1-146.2 С88... С100.0-08	С96	1	1									
			3.501.1-146.2 С101... С113.0-08	С109			1	1	1	1					
А3		11	3.501.1-146.2 С114... С125.0	С114	2	2									
			3.501.1-146.2 С126... С137.0	С126			2	2	2	2					

2670-01

Инв.№ подл.	Подпись и дата	Взам. инв.№

Формат	Зона	Поз.	Обозначение	Наименование	Кол. на испол. 3.501.1-146.1 БП77.00.00 —	01	02	03	04	05					Примечание
А3		12	3.501.1-146.2 С114...С125.0-07	Сетка арматурная С121	1	1									
			3.501.1-146.2 С126...С137.0-07	С133			1	1	1	1					
А3		13	3.501.1-146.2 С138.0	С138	2	2	2	2	2	2					
А3		14	3.501.1-146.2 С175...С178.0	С175	1	1	1	1	1	1					
А3		15	3.501.1-146.2 С175...С178.0-01	С175н	1	1	1	1	1	1					
А3		16	3.501.1-146.2 С179...С182.0	С179	2	2	2	2	2	2					
А3		17	3.501.1-146.2 С179...С182.0-01	С179н	2	2	2	2	2	2					
А3		18	3.501.1-146.2 С175...С178.0-04	С177	2	2	2	2	2	2					
А3		19	3.501.1-146.2 С179...С182.0-04	С181	4	4	4	4	4	4					
А3		20	3.501.1-146.2 С175...С178.0-05	С178	2	2	2	2	2	2					
А3		21	3.501.1-146.2 С179...С182.0-05	С182	2	2	2	2	2	2					
А3		22	3.501.1-146.2 С239..С250.0	С239	4	4	4	4	4	4					
А3		23	3.501.1-146.2 С239...С250.0-08	С247	2	2	2	2	2	2					
А3		24	3.501.1-146.2 С251...С262.0	С251	2	2	2	2	2	2					
А3		25	3.501.1-146.2 С251...С262.0-08	С259	1	1	1	1	1	1					
А3		26	3.501.1-146.3 МН1.00.00	Изделие закладное МН1	5	5	5	5	5	5					
А3		27	3.501.1-146.3 МН2.00.00	МН2	4	4	4	4	4	4					

Инв.№ подл.	Подпись и дата	Взам. инв.№

Формат	Зона	Поз.	Обозначение	Наименование	Кол. на испол. 3.501.1-146.1 БП77.00.00 —	01	02	03	04	05					Примечание
А3		28	3.501.1-146.3 МН8.00.00	МН8	2	2	2	2	2	2					
				Детали											
				Арматура ГОСТ 5781-82											
Б4		29		ф32 А II (А III) ℓ=4240	4	4	4	4	4	4					26.8 кг
Б4		30		ℓ=6640	4	2	4	2	4	2					41.9
Б4		31		ℓ=7870	2	2	2	2	2	2					49.7
Б4		32		ℓ=8205	2	2	2	2	2	2					51.8
Б4		33		ℓ=8080	1	1	1	1	1	1					51.0
Б4		34		ℓ=7970	7	6	7	6	7	6					50,3
Б4		35		ф32 А III ℓ=7070		1		1		1					41.6
Б4		36		ф8 А I ℓ=1150	50	48	50	48	50	48					0.5
Б4		37		ℓ=7660	4	4	4	4	4	4					3.0
Б4		38		ф25 А I ℓ=2110	4	4	4	4	4	4					8.1
Б4		1К	3.501.1-146.1 ДК.0	ф8 А I ℓ=405					5	5					0.2
Б4		2К		ℓ=690					1	1					0,3
Б4		3К		ℓ=490					1	1					0.2
Б4		4К		ф10 А II (А III) ℓ=690					1	1					0,4

20-0197

Инв. N подл.	Подпись и дата	Взам. инв. N

Формат	Зона	Поз.	Обозначение	Наименование	Кол. на исполн. 3.501.1-146.1 БП77.00.00 —	01	02	03	04	05					Примечание
БЧ		5к	3.501.1-146.1 ДК.0	ф8 AI ℓ=1000					4	4					0,4
БЧ		6к		ℓ=360					7	7					0,1
				Материалы:											
				Бетон класса В30	7,7	7,7	8,0	8,0	8,0	8,0					м³
				Для балок с индексом М1 - В35											

3.501.1-146.1 БП77.00.00	Лист	5

Инв. N подл.	Подпись и дата	Взам. инв. N

Обозначение	Наименование	Кол. на исполн. 3.501.1-146.1 БП77.00.00 —	01	02	03	04	05					Примечание

3.501.1-146.1 БП77.0000	Лист	6

2670-02

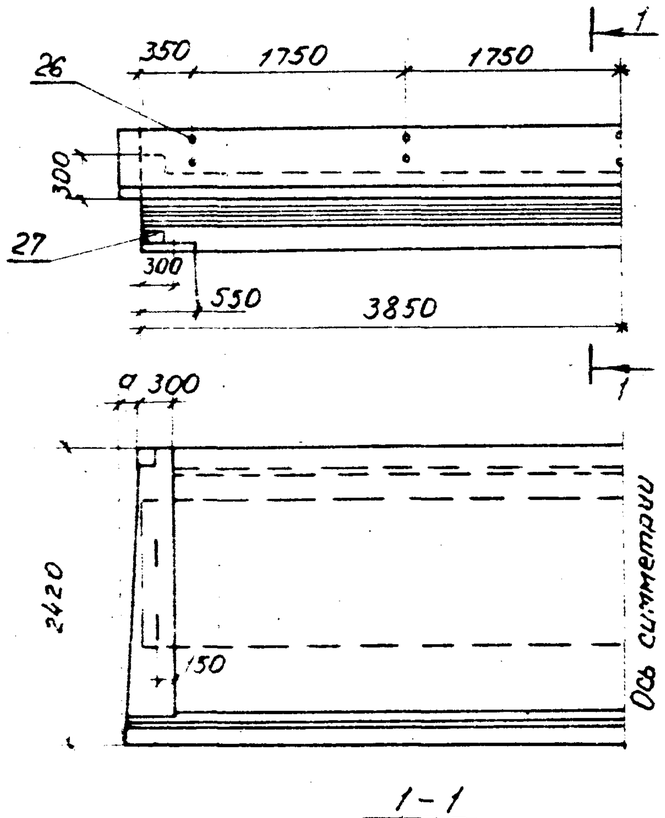

1-1
М1:20

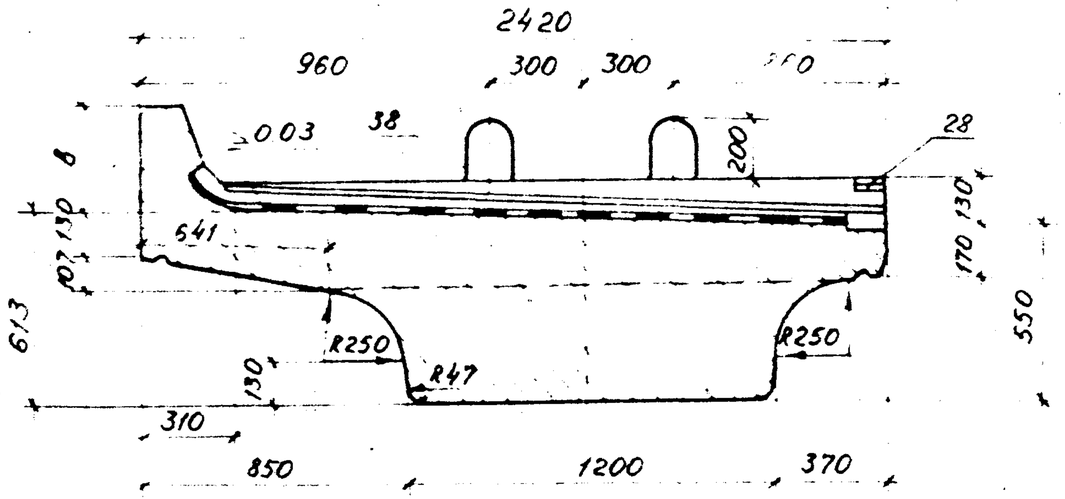

Обозначение	Марка балки	а мм	в мм	к мм	Масса балки, т
3.501.1-146.1 БП77.00.00	БП77 БП77-М БП77-М1	—	350	1168	21,9
-01	БП77 (А III) БП77-М (А III) БП77-М1 (А III)	—	350	1168	21,9
-02	БП77К1 БП77К1-М БП77К1-М1	—	550	1192	22,4
-03	БП77К1 (А III) БП77К1-М (А III) БП77К1-М1 (А III)	—	550	1192	22,4
-04	БП77К2 БП77К2-М БП77К2-М1	40	550	1193	22,4
-05	БП77К2 (А III) БП77К2-М (А III) БП77К2-М1 (А III)	40	550	1193	22,4

Инв. № подл. | Подпись и дата | Взам. инв. №

Нач. отд	Ткаченко			3.501.1-146.1 БП77.00.00 СБ
Н. контр	Миронова			
ГИП	Лошковский			Балка пролетного строения с пониженной строительной высотой (плитная) длиной 7,7 м (БП77). Сборочный чертеж.
Рук. гр	Акулова			
Ст. инж.	Васильева			
Инженер	Соколова			

Стадия	Масса	Масштаб
Р	См. табл.	1:50
Лист 1	Листов 3	

Ленгипротрансмост

2673-02

Схемы расположения сеток

Сетки плиты

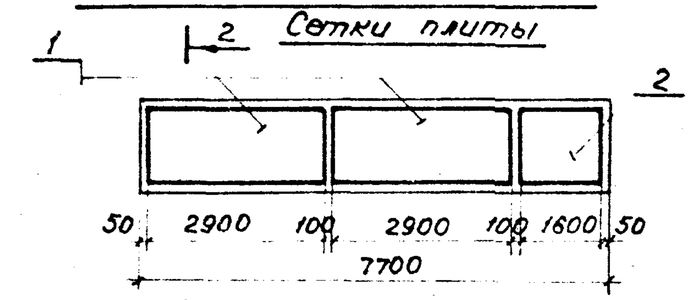

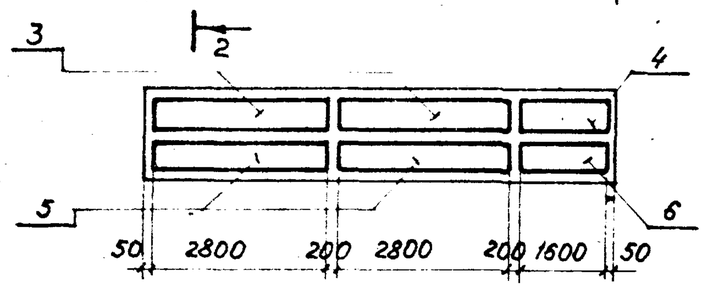

Сетки бортиков

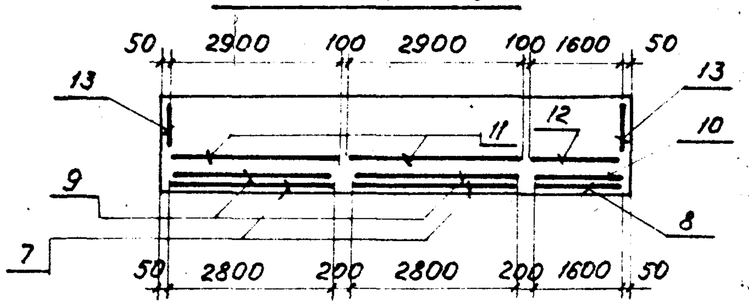

Сетки ребра

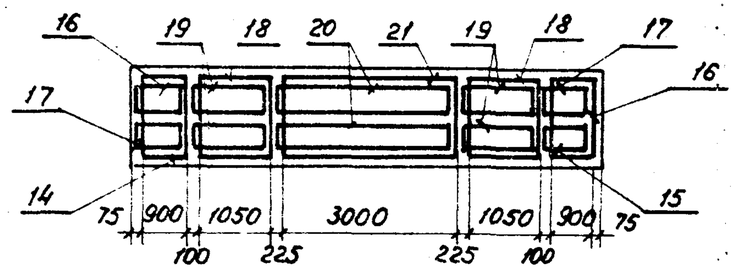

Сетки вутов

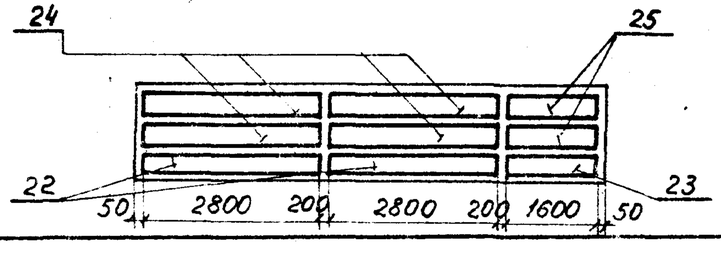

2-2

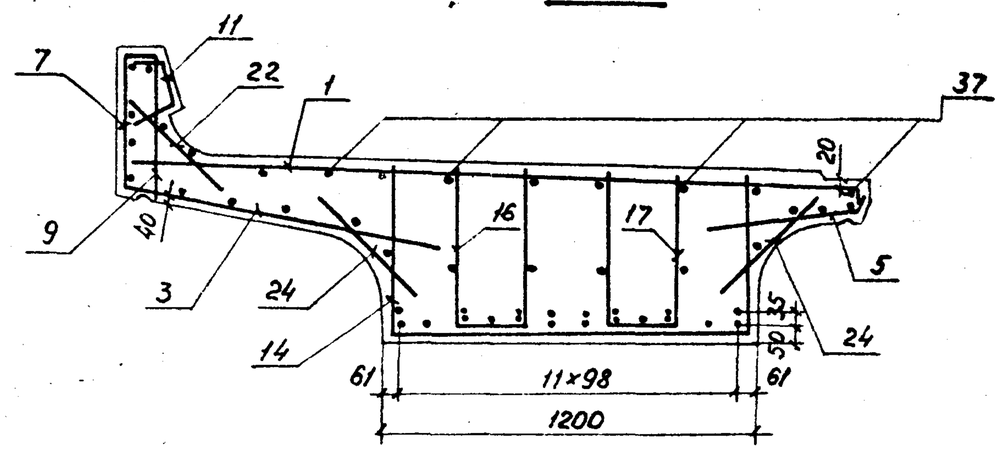

БП77; БП77К

29	—	30	—	30	29	29	30	—	30	—	29
34	31	34	34	32	33	34	32	34	34	31	34

БП77(А III); БП77К(А III)

29	—	29	—	—	30	30	—	—	29	—	29
34	31	34	32	34	35	34	33	32	34	31	34

Взам. инв.№ | Подпись и дата | Инв.№ подл.

Схема расположения отогнутых стержней

БП77, БП77К

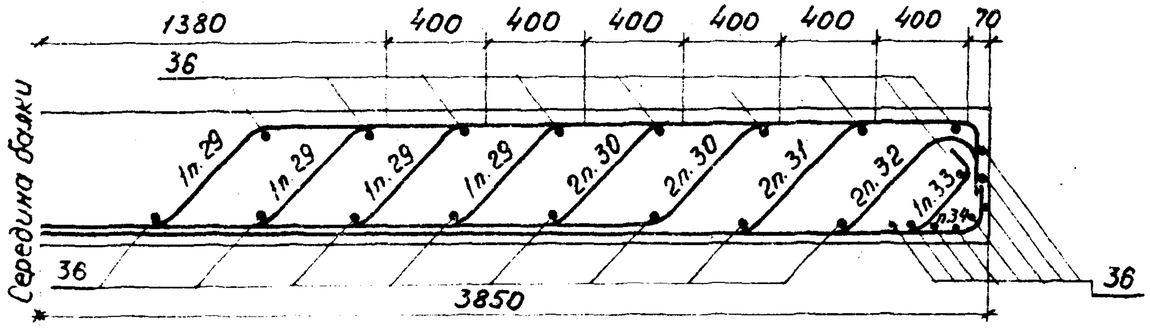

БП77 (AIII), БП77К (AIII)

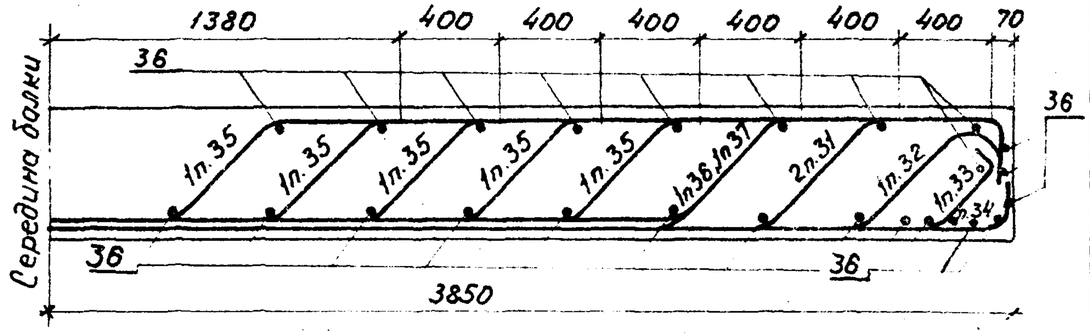

Ведомость деталей

Поз.	Эскиз
29	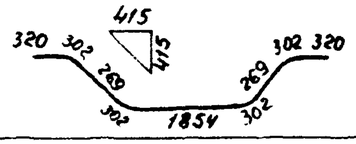
30	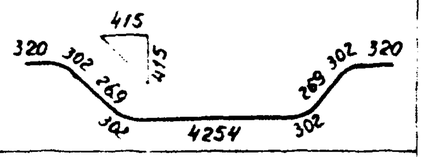
31	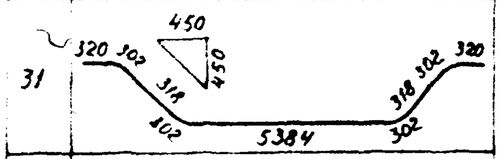
32	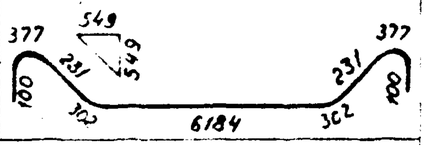
33	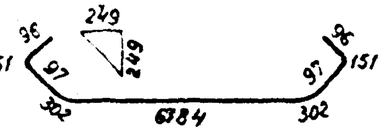
34	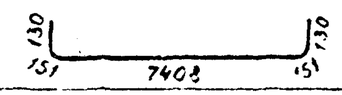

Продолжение табл.

Поз.	Эскиз
35	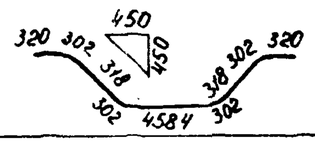

Инв. № подл. | Подпись и дата | Взам. инв. №

Инв. № подл.	Подпись и дата	Взам. инв. №

Формат	Зона	Поз.	Обозначение	Наименование	Кол. на испол. 3.501.1-146.1 БП73.00.00 —	01	02	03	04	05					Примечание
				Документация											
			ТУ35-696-87	Технические условия											
А3			3.501.1-146.1 БП73.00.00 СБ	Сборочный чертеж											
А3			3.501.1-146.1 ДБ.0	Детали фортиков и											
				диафрагм											
А3			3.501.1-146.1 ДП.0	Детали отгибов и											
				строповочных петель											
А3			3.501.1-146.1 ДК.0	Дополнительное арми-											
				рование на кривых											
А3			3.501.1-146.1 МБ.0	Маркировка балок											
А3			3.501.1-146.1 ВС.0	Выборка стали											
А3			3.501.1-146.1 ИБ.0	Изоляция балок											

*) В спецификации указаны базовые марки балок. Все марки балок учтены в таблице на документе 3.501.1-146.1 БП73.00.00 СБ

Марка*	БП73	БП73(АIII)	БП73К1	БП73К1 (АIII)	БП73К2	БП73К2 (АIII)

Нач. отд.	Ткаченко		
Н. контр.	Миронова		
ГИП	Пашковский		06.87
Рук. гр.	Акулова		
Вед. инж.	Панина		06.87
Инженер	Чернова		

3.501.1-146.1 БП73.00.00

Балка пролетного строения с пониженной строительной высотой (плитная) длиной 7,3м (БП73)

Стадия	Лист	Листов
Р	1	5

Ленгипротрансмост

Инв. № подл.	Подпись и дата	Взам. инв. №

Формат	Зона	Поз.	Обозначение	Наименование	Кол. на испол. 3.501.1-146.1 БП73.00.00 —	01	02	03	04	05					Примечание
				Сборочные единицы											
А3		1	3.501.1-146.2 С1... С13.0	Сетка арматурная С1	2	2	2	2	2	2					
А3		2	3.501.1-146.2 С1... С13.0-10	С11	1	1	1	1	1	1					
А3		3	3.501.1-146.2 С28...С39.0	С28	2	2	2	2	2	2					
А3		4	3.501.1-146.2 С28...С39.0-09	С37	1	1	1	1	1	1					
А3		5	3.501.1-146.2 С46...С57.0	С46	2	2	2	2	2	2					
А3		6	3.501.1-146.2 С46...С57.0-09	С55	1	1	1	1	1	1					
А3		7	3.501.1-146.2 С64..С75.0	С64	2	2									
			3.501.1-146.2 С76...С87.0	С76			2	2	2	2					
А3		8	3.501.1-146.2 С64..С75.0-09	С73	1	1									
			3.501.1-146.2 С76...С87.0-09	С85			1	1	1	1					
А3		9	3.501.1-146.2 С88...С100.0	С88	2	2									
			3.501.1-146.2 С101...С113.0	С101			2	2	2	2					
А3		10	3.501.1-146.2 С88..С100.0-10	С98	1	1									
			3.501.1-146.2 С101...С113.0-10	С111			1	1	1	1					
А3		11	3.501.1-146.2 С114...С125.0	С114	2	2									
			3.501.1-146.2 С126...С137.0	С126			2	2	2	2					

2670-02

Инв. № подл.	Подпись и дата	Взам. инв. №

Формат	Зона	Поз.	Обозначение	Наименование	Кол. на исполн. 3.501.1-146.1 БП73.00.00										Примечание
					—	01	02	03	04	05					
А3		12	3.501.1-146.2 С114...С1250-09	Сетка арматурная С123	1	1									
			3.501.1-146.2 С126...С137.0-09	С135			1	1	1	1					
А3		13	3.501.1-146.2 С138.0	С138	2	2	2	2	2	2					
А3			3.501.1-146.2 С175...С178.0-02	С176	1	1	1	1	1	1					
А3		15	3.501.1-146.2 С175...С178.0-03	С176н	1	1	1	1	1	1					
А3		16	3.501.1-146.2 С179...С182.0-02	С180	2	2	2	2	2	2					
А3		17	3.501.1-146.2 С179...С182.0-03	С180н	2	2	2	2	2	2					
А3		18	3.501.1-146.2 С175...С178.0-04	С177	2	2	2	2	2	2					
А3		19	3.501.1-146.2 С179...С182.0-04	С181	4	4	4	4	4	4					
А3		20	3.501.1-146.2 С175...С178.0-05	С178	1	1	1	1	1	1					
А3		21	3.501.1-146.2 С179...С182.0-05	С182	2	2	2	2	2	2					
А3		22	3.501.1-146.2 С239...С250.0	С239	4	4	4	4	4	4					
А3		23	3.501.1-146.2 С239...С250.0-10	С249	2	2	2	2	2	2					
А3		24	3.501.1-146.2 С251...С262.0	С251	2	2	2	2	2	2					
А3		25	3.501.1-146.2 С251...С262.0-10	С261	1	1	1	1	1	1					
А3		26	3.501.1-146.3 МН1.00.00	Изделие закладное МН1	5	5	5	5	5	5					
А3		27	3.501.1-146.3 МН2.00.00	МН2	4	4	4	4	4	4					

Инв. № подл.	Подпись и дата	Взам. инв. №

Формат	Зона	Поз.	Обозначение	Наименование	Кол. на исполн. 3.501.1-146.1 БП73.00.00										Примечание
					—	01	02	03	04	05					
А3		28	3.501.1-146.3 МН8.00.00	МН8	2	2	2	2	2	2					
				Детали											
				Арматура ГОСТ5781-82											
Б4		29		⌀32 А II (А III) ℓ=4240	4	4	4	4	4	4					26,8 кг
Б4		30		⌀32 А II ℓ=6240	2										39.8
Б4		31		ℓ=8640			4		4						41.9
Б4		32		⌀32 А II (А III) ℓ=7070	2	2		2		2					44.6
Б4		33		ℓ=7940	2	2	3	2	3	2					50,1
Б4		34		⌀32 А II (А III) ℓ=7720	2	1	2	1	2	1					48,7
Б4		35		ℓ=7570	6	6	7	6	7	6					47.8
Б4		36		⌀32 А III ℓ=6670		1		1		1					42,1
Б4		37		⌀8 А I ℓ=1150	44	44	44	44	44	44					0.5
Б4		38		ℓ=7260	4	4	4	4	4	4					2.9
Б4		39		⌀25 А I ℓ=2110	4	4	4	4	4	4					8,1
Б4		1К	3.501.1-146.1 ДК.0	⌀8 А I ℓ=405					5	5					0,2
Б4		2К		ℓ=690					1	1					0,3
Б4		3К		ℓ=490					1	1					0.2

20-0170-02

Инв.№ подл.	Подпись и дата	Взам. инв.№

Формат	Зона	Поз.	Обозначение	Наименование	Кол. на исполн. 3.501.1-146.1 БП73.00.00										Примечание
					—	01	02	03	04	05					
БЧ		4к	3.501.1-146.1 ДК.0	⌀10 AII (AIII) ℓ=690					1	1					0,4
БЧ		5к		⌀8AI ℓ=1000					4	4					0,4
				ℓ=2000											0,8
БЧ		6к		ℓ=360					7	7					0,1
				Материалы											
				Бетон класса В30	7.40	7.40	7.63	7.63	7.66	7.66					$м^3$
				Для балок с индексом											
				М1 - В35											
				Марка	БП73	БП73 (AIII)	БП73К1	БП73К1 (AIII)	БП73К2	БП73К2 (AIII)					

3.501.1-146.1 БП73.00.00 Лист 5

Инв.№ подл.	Подпись и дата	Взам. инв.№

Формат	Зона	Поз.	Обозначение	Наименование	Кол. на исполн. 3.501.1-146.1 БП73.00.00										Примечание
					—	01	02	03	04	05					

3.501.1-146.1 БП73.00.00 Лист 6

2672-02

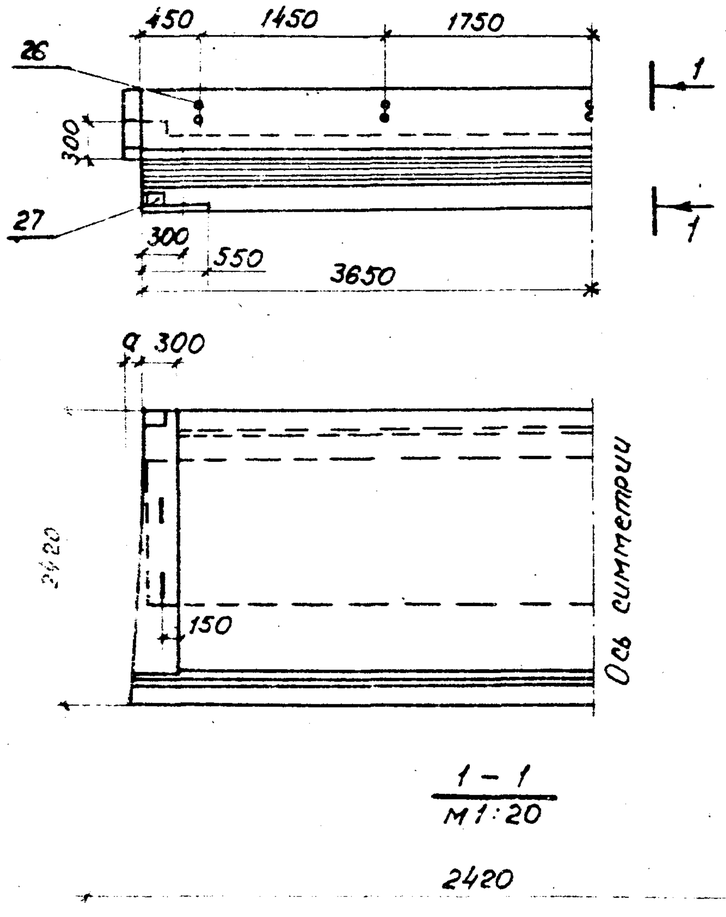

1 – 1
М1:20

Обозначение		Марка балки	a мм	B мм	K мм	Масса балки, т
3.501.1-146.1	БП73.00.00	БП73 БП73-М БП73-М1	—	350	1168	20,8
	– 01	БП73 (А III) БП73-М(А III) БП73-М1(А III)	—	350	1168	20,8
	– 02	БП73К1 БП73К1-М БП73К1-М1	—	550	1192	21,3
	– 03	БП73К1(А III) БП73К1-М(А III) БП73К1-М1(А III)	—	550	1192	21,3
	– 04	БП73К2 БП73К2-М БП73К2-М1	40	550	1193	21,3
	– 05	БП73К2 (А III) БП73К2-М(А III) БП73К2-М1(А III)	40	550	1193	21,3

Инв. № подл. | Подп. и дата | Взам. инв. №

				3.501.1-146.1 БП73.00.00СБ	
				Балка пролетного строения с пониженной строительной высотой (плитная) длиной 7.3м. (БП73) Сборочный чертеж	Стадия: Р; Масса: см. табл.; Масштаб: 1:50
Нач.отд	Ткаченко				Лист 1; Листов 3
Н.контр.	Миронова				
Гип	Лошковский		06.87		
Рук.гр	Акулова				
Ст.инж	Мищенко				Ленгипротрансмост
Инженер	Гонолова				

2670-02

Схемы расположения сеток

Сетки плиты

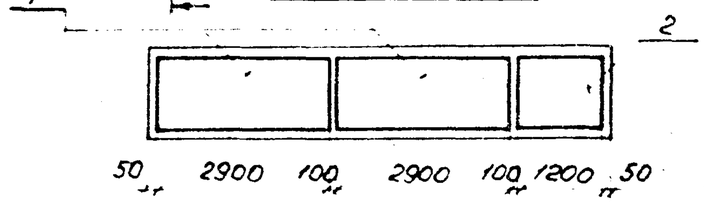

Сетки бортиков

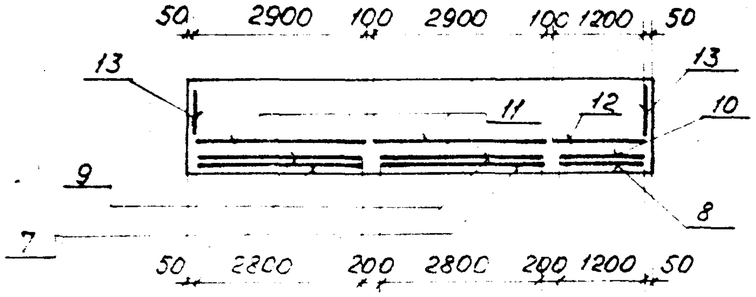

Сетки ребра

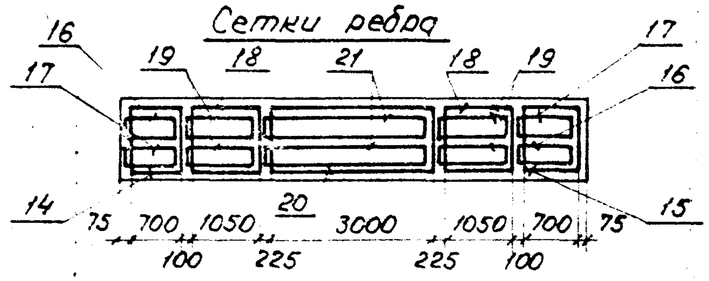

Сетки вутов

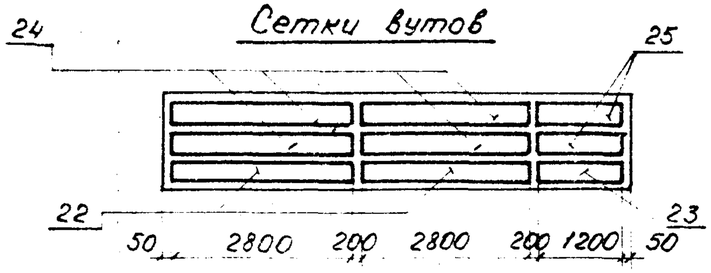

2-2

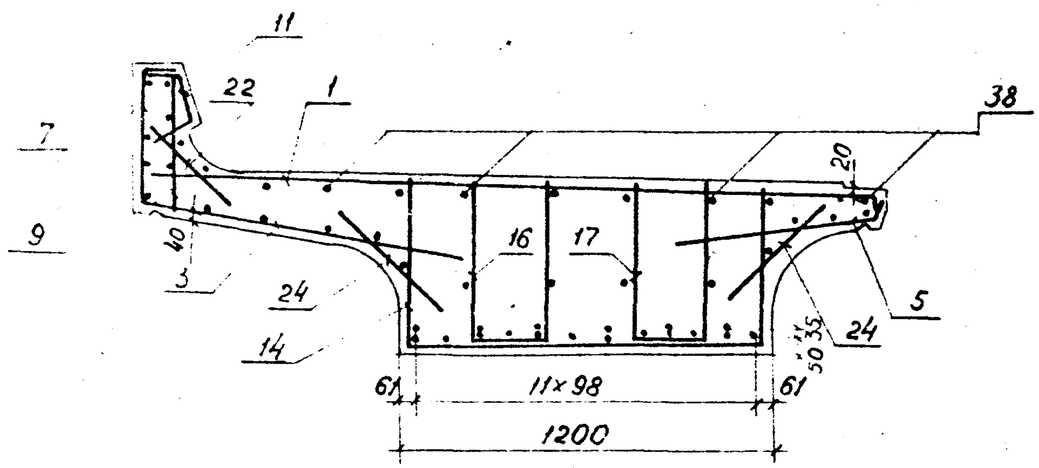

БП73

29	–	29	–	30	–	–	30	–	29	–	29
35	32	35	33	35	34	34	35	33	35	32	35

БП73к

29	–	29	31	31	–	–	31	31	29	–	29
35	34	35	33	35	33	35	35	33	35	34	35

БП73 (AIII)

29	–	29	–	–	–	–	–	–	29	–	29
35	32	35	33	35	36	34	35	33	35	32	35

Инв. № подл. | Подпись и дата | Взам. инв. №

Схема расположения отогнутых стержней

БП73

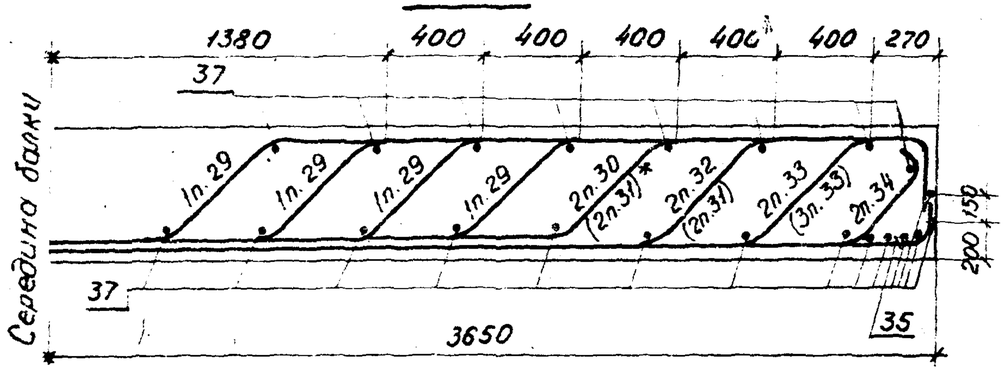

БП73 (AIII), БП73К (AIII)

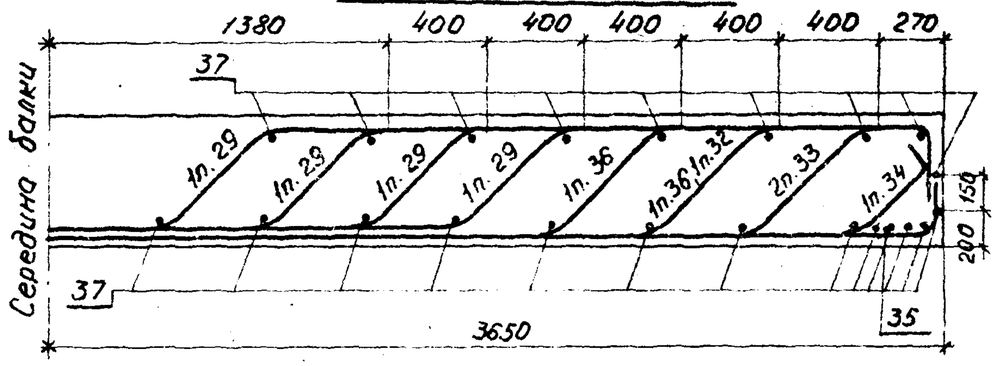

Ведомость деталей

Поз	Эскиз
29	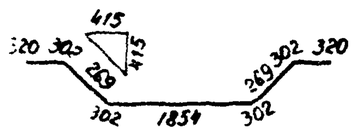
30	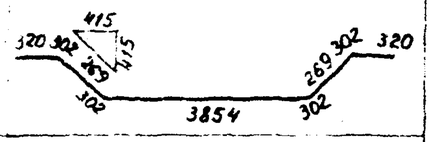
32	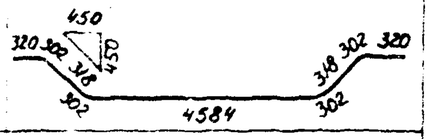
34	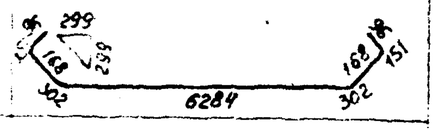
35	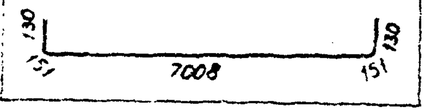

Продолжение табл.

Поз.	Эскиз
33	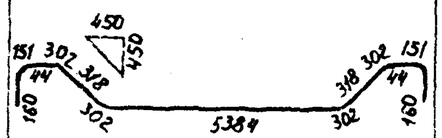
36	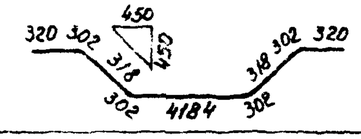
31	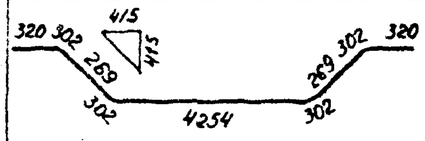

В скобках приведены позиции для балок БП73К1, БП73К2, БП73К3.

Инв. № подл. | Подпись и дата | Взам. инв. №

Инв.N подл.	Подпись и дата	Взам.инв.N

Формат	Зона	Поз.	Обозначение	Наименование	Кол. на исполн. 3.501.1-146.1 БП60.00.00										Примечание
					—	01	02	03	04	05					
				Документация											
			ТУ35-696-87	Технические условия											
А3			3.501.1-146.1 БП122.00.00СБ	Сборочный чертеж											
А3			3.501.1-146.1 ДБ.0	Детали бортиков и											
				диафрагм.											
А3			3.501.1-146.1 ДП.0	Детали отгибов и											
				строповочных петель											
А3			3.501.1-146.1 ДК.0	Дополнительное арми-											
				рование на кривых											
А3			3.501.1-146.1 МБ.0	Маркировка балок											
А3			3.501.1-146.1 ВС.0	Выборка стали											
А3			3.501.1-146.1 ИБ.0.	Изоляция балок											
				Марка*	БП60	БП60 (А III)	БП60К1	БП60К1 (А III)	БП60К2	БП60К2 (А III)					

*) В спецификации указаны базовые марки балок. Все марки балок учтены в таблице на документе 3.501.1-146.1 БП60.00.00СБ.

Нач.отд	Ткаченко			3.501.1-146.1 БП60.00.00
Н.контр	Миронова			
ГИП	Пашковский		06.87	Балка пролетного строения с пониженной строительной высотой (плитная) длиной 6.0м (БП60)
Рук.гр	Акулова			Стадия: Р; Лист: 1; Листов: 5
Вед.инж	Панина			Ленгипротрансмост
Инженер	Клещева			

Инв.N подл.	Подпись и дата	Взам.инв.N

Формат	Зона	Поз.	Обозначение	Наименование	Кол. на исполн. 3.501.1-146.1 БП60.00.00										Примечание
					—	01	02	03	04	05					
				Сборочные единицы											
А3		1	3.501.1-146.2 С1...С13.0	Сетка арматурная С1	1	1	1	1	1	1					
А3		2	3.501.1-146.2 С1...С13.0	С5	1	1	1	1	1	1					
А3		3	3.501.1-146.2 С28..С39.0	С28	1	1	1	1	1	1					
А3		4	3.501.1-146.2 С28..С39.0-03	С31	1	1	1	1	1	1					
А3		5	3.501.1-146.2 С46...С57.0	С46	1	1	1	1	1	1					
А3		6	3.501.1-146.2 С46...С54.0-03	С49	1	1	1	1	1	1					
А3		7	3.501.1-146.2 С64...С75.0	С64	1	1									
			3.501.1-146.2 С76...С87.0	С76			1	1	1	1					
А3		8	3.501.1-146.2 С64...С75.0-03	С67	1	1									
			3.501.1-146.2 С76...С87.0-03	С79			1	1	1	1					
А3		9	3.501.1-146.2 С88...С100.0	С88	1	1									
			3.501.1-146.2 С101...С113.0	С101			1	1	1	1					
А3		10	3.501.1-146.2 С88...С100.0-04	С92	1	1									
			3.501.1-146.2 С101...С113.0-04	С105			1	1	1	1					
А3		11	3.501.1-146.2 С114...С125.0-03	С117	1	1									
			3.501.1-146.2 С126...С157.0-03	С129			1	1	1	1					

3.501.1-146.1 БП60.00.00 Лист 2

2670-02

112

Инв. № подл.	Подпись и дата	Взам. инв. №

Формат	Зона	Поз.	Обозначение	Наименование	Кол. на испол. 3.501.1-146.1 БП60.00.00 —	01	02	03	04	05					Примечание
А3		13	3.501.1-146.2 С138.0	С138	2	2	2	2	2	2					
А3		14	3.501.1-146.2 С183..С184.0	С183	1	1	1	1	1	1					
А3		15	3.501.1-146.2 С183..С184.0-01	С183н	1	1	1	1	1	1					
А3		16	3.501.1-146.2 С185..С186.0	С185	2	2	2	2	2	2					
А3		17	3.501.1-146.2 С185..С186.0-01	С185н	2	2	2	2	2	2					
А3		18	3.501.1-146.2 С183..С184.0-02	С184	1	1	1	1	1	1					
А3		19	3.501.1-146.2 С185..С186.0-02	С186	2	2	2	2	2	2					
А3		20	3.501.1-146.2 С239..С250.0	С239	2	2	2	2	2	2					
А3		21	3.501.1-146.2 С239..С250.0-03	С242	2	2	2	2	2	2					
А3		22	3.501.1-146.2 С251..С262.0	С251	1	1	1	1	1	1					
А3		23	3.501.1-146.2 С251..С262.0-03	С254	1	1	1	1	1	1					
А3		24	3.501.1-146.2 МН1.00.00	Изделие закладное МН1	4	4	4	4	4	4					
А3		25	3.501.1-146.2 МН.2 00.00	МН2	4	4	4	4	4	4					
А3		26	3.501.1-146.2 МН8.00.00	МН8	2	2	2	2	2	2					
				Детали											
				Арматура ГОСТ 5781-82											
А3		27		⌀25 А II ℓ=2250	2		4		4						8,7 кг

Инв. № подл.	Подпись и дата	Взам. инв. №

Формат	Зона	Поз.	Обозначение	Наименование	Кол. на испол. 3.501.1-146.1 БП60.00.00 —	01	02	03	04	05					Примечание
				⌀25 А III ℓ=2500		2		2		2					9.6
Б4		28		⌀25 А II ℓ=3450	4		4		4						13.3
				⌀25 А III ℓ=5700		4		4		4					14.2
Б4		29		⌀25 А II ℓ=4350	5		5		5						16.7
				⌀25 А III ℓ=4600		4		5		5					17.7
Б4		30		⌀25 А II ℓ=5350	6		6		6						20.6
				⌀25А III ℓ=5600		6		6		6					21.6
Б4		31		⌀25 А II (А III) ℓ=6140	7	6	7	7	7	7					23.6
Б4		32		⌀25 А II (А III) ℓ=6290	2	2	2	2	2	2					24.2
Б4		33		⌀8 А I ℓ=5360	4	4	4	4	4	4					1.2
Б4		34		⌀20 А I ℓ=1800	4	4	4	4	4	4					4.4
Б4		1К	3.501.1-146.1 ДК0	⌀8 А I ℓ=405					5	5					0.2
Б4		2К		ℓ=690					1	1					0.3
Б4		3К		ℓ=490					1	1					0.2

2670-01

Инв. № подл.	Подпись и дата	Взам. инв. №

Формат	Зона	Поз.	Обозначение	Наименование	Кол. на исполн. 3.501.1-146.1 БП60.00.00										Примечание
					–	01	02	03	04	05					
64.		4К	3.501.1-146.1 ДК.0	ф10 А-II (А III) ℓ=690					1	1					0,4
64.		5К		ф8 А I ℓ=1000					4	4					0,4
64		6К		ℓ=360					7	7					0,1
				Материалы											
				Бетон В27.5	5,9	5,9	6,1	6,1	6,13	6,13					$м^3$
				Для балок с индексом М1-830											

Марка	БП60	БП60 (А III)	БП60К1	БП60К1 (А III)	БП60К2	БП60К2 (А III)					

2879-22

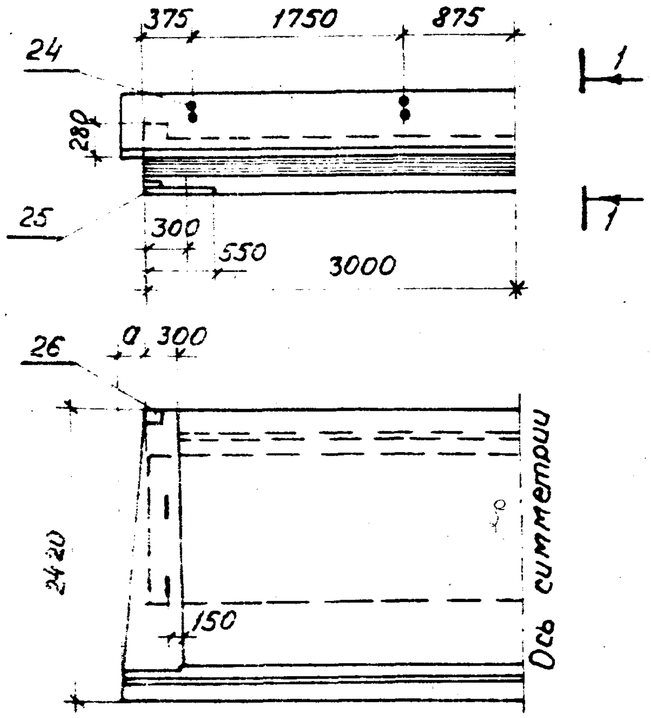

1-1
М1:20

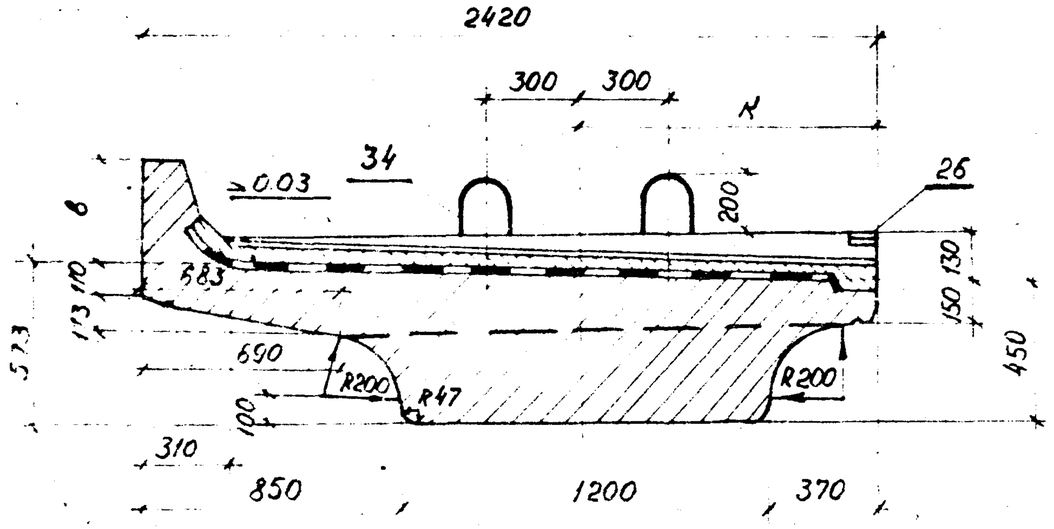

Обозначение	Марка балки	a мм	B мм	h мм	Масса балки, т
3.501.1-146.1 БП60.00.00	БП60 БП60-М БП60-М1	—	350	1189	14,8
-01	БП60 (А III) БП60-М (А III) БП60-М1 (А III)	—	350	1189	14,8
-02	БП60М1 БП60К1-М БП60К1-М1	—	550	1216	15,2
-03	БП60К1 (А III) БП60К1-М (А III) БП60К1-М1 (А III)	—	550	1216	15,2
-04	БП60К2 БП60К2-М БП60К2-М1	40	550	1217	15,2
-05	БП60К2 (А III) БП60К2-М (А III) БП60К2-М1 (А III)	40	550	1217	15,2

Нач. отд.	Ткаченко			3.501.1-146.1 БП60.00.00СБ
Н. контр.	Миронова			
ГИП	Пашковский			Балка пролетного строения облегченной строительной высотой (плитная) длиной 6,0 м (БП60). Сборочный чертеж.
Рук. гр.	Акулова			
Ст. инж.	Васильева			
Инженер	Соколова			

Стадия	Масса	Масштаб
Р	см. табл.	1:50
Лист	Листов 1	

Ленгипротрансмост

Инв. № подл. | Подпись и дата | Взам. инв. №

Схемы расположения сеток

Сетки плиты

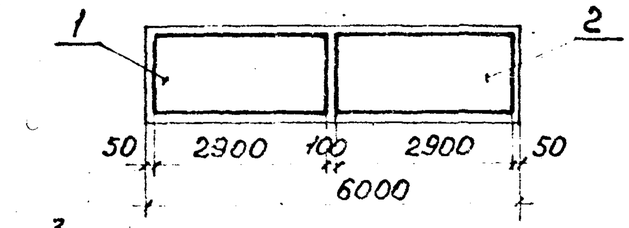

Сетки фартуков

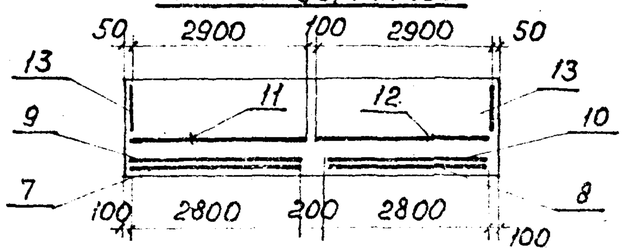

Сетки ребра

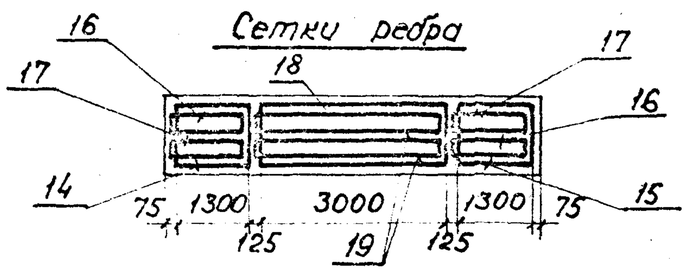

Сетки бутов

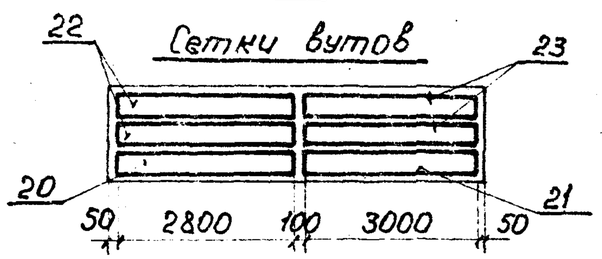

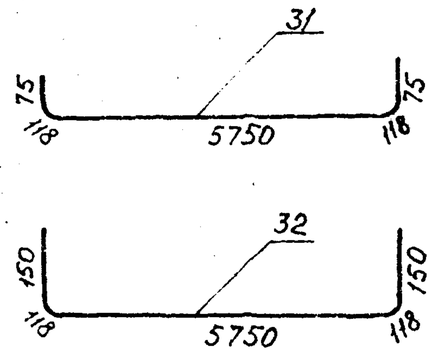

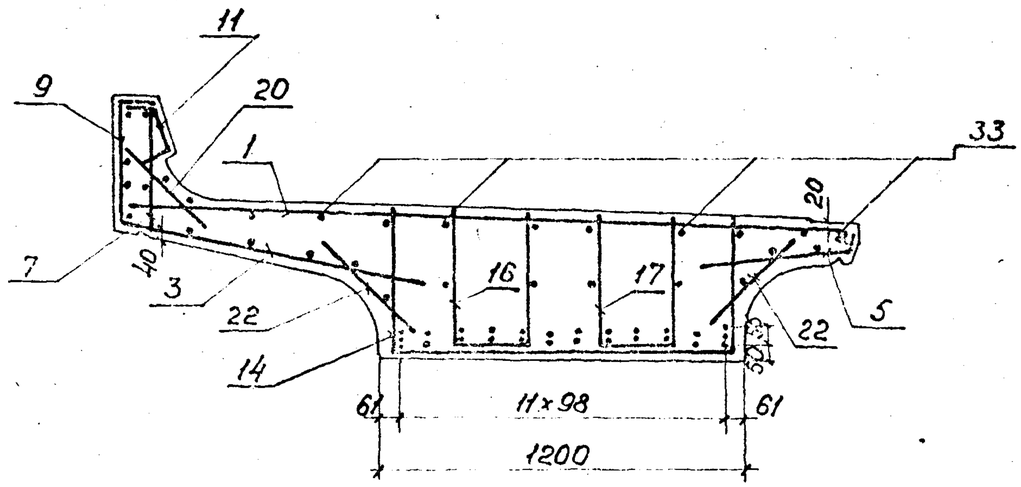

БП60; БП60К (AIII)

27												27
30	29	30	28	29	28	28	29	28	29	29	30	
32	31	31	30	31	30	30	31	31	31	31	32	

БП60К

27		27						27		27		
30	29	30	29	29	28	28	29	28	29	29	30	
32	31	31	30	31	30	30	31	31	31	31	32	

БП60(AIII)

30	28	29	29	28	27	27	29	28	29	28	30	
32	30	31	31	30	31	31	31	30	31	30	32	

Инв. № подл. | Подпись и дата | Взам. инв. №

Инв. № подл.	Подпись и дата	Взам. инв. №

Формат	Зона	Поз.	Обозначение	Наименование	Кол. на испол. 3.501.1-146.1 БП53.00.00 —	01	02	03	04	05					Примечание
				Документация											
			ТУ35-696-87	Технические условия											
А3			3.501.1-146.1 БП53.00.00СБ	Сборочный чертеж											
А3			3.501.1-146.1 ДБ.0	Детали бортиков и диафрагм											
А3			3.501.1-146.1 ДП.0	Детали отгибов и строповочных петель											
А3			3.501.1-146.1 ДК.0	Дополнительное армирование на кривых											
			3.501.1-146.1 МБ.0	Маркировка балок											
			3.501.1-146.1 ВС.0	Выборка стали											
			3.501.1-146.1 ИБ.0	Изоляция балок											

*) В спецификации указаны базовые марки балок. Все марки балок учтены в таблице на документе 3.501.1-146.1 БП53.00.00СБ.

* Марка	БП53	БП53 (А III)	БП53К1	БП53К1 (А III)	БП53К2	БП53К2 (А III)					

Нач. отд.	Ткаченко		
Н. контр.	Миронова		
ГИП	Машковский		
Рук. гр.	Акулова		
Вед. инж.	Панина		
Инженер	Полякова		

3.501.1-146.1 БП53.00.00

Балка пролетного строения с пониженной строительной высотой (плитная) длиной 5,3 м (БП53)

Стадия	Лист	Листов
Р	1	5

Ленгипротрансмост

Инв. № подл.	Подпись и дата	Взам. инв. №

Формат	Зона	Поз.	Обозначение	Наименование	Кол. на испол. 3.501.1-146.1 БП53.00.00 —	01	02	03	04	05					Примечание
				Сборочные единицы											
А3		1	3.501.1-148.2 С1...С13.0	Сетка арматурная С1	1	1	1	1	1	1					
А3		2	3.501.1-146.2 С1... С13.0-06	С7	1	1	1	1	1	1					
А3		3	3.501.1-146.2 С28...С39.0	С28	1	1	1	1	1	1					
А3		4	3.501.1-146.2 С28...С39.0-05	С33	1	1	1	1	1	1					
А3		5	3.501.1-146.2 С46...С57.0	С46	1	1	1	1	1	1					
А3		6	3.501.1-146.2 С46...С57.0-05	С51	1	1	1	1	1	1					
А3		7	3.501.1-146.2 С64...С75.0	С64	1	1									
			3.501.1-146.2 С76...С87.0	С76			1	1	1	1					
А3		8	3.501.1-146.2 С64...С75.0-05	С69	1	1									
			3.501.1-146.2 С76...С87.0-05	С81			1	1	1	1					
А3		9	3.501.1-146.2 С88...С100.0	С88	1	1									
			3.501.1-146.2 С101...С113.0	С101			1	1	1	1					
А3		10	3.501.1-146.2 С88...С100.0-06	С94	1	1									
			3.501.1-146.2 С101...С113.0-06	С107			1	1	1	1					
А3		11	3.501.1-146.2 С114...С125.0	С114	1	1									
			3.501.1-146.2 С126...С137.0	С126			1	1	1	1					

20-02

3.501.1-146.1 БП53.00.00

Лист 2

Инв. № подл.	Подпись и дата	Взам. инв. №

Формат	Зона	Поз.	Обозначение	Наименование	Кол. на исполн. 3.501.1-146.1 БП53.00.00 —	01	02	03	04	05					Примечание
А3		12	3.501.1-146.2 С114..С125.0-05	Сетка арматурная С119	1	1									
			3.501.1-146.2 С126..С137.0-05	С131			1	1	1	1					
А3		13	3.501.1-146.2 С138.0	С138	2	2	2	2	2	2					
А3		14	3.501.1-146.2 С187..С189.0	С187	1	1	1	1	1	1					
А3		15	3.501.1-148.2 С187..С189.0-01	С187н	1	1	1	1	1	1					
А3		16	3.501.1-146.2 С190..С192.0	С190	2	2	2	2	2	2					
А3		17	3.501.1-146.2 С190..С192.0-01	С190н	2	2	2	2	2	2					
А3		18	3.501.1-146.2 С187..С189.0-04	С189	1	1	1	1	1	1					
А3		19	3.501.1-146.2 С190..С192.0-04	С192	2	2	2	2	2	2					
А3		20	3.501.1-146.2 С232..С250.0	С239	2	2	2	2	2	2					
А3		21	3.501.1-146.2 С239..С250.0-06	С245	2	2	2	2	2	2					
А3		22	3.501.1-146.2 С251..С262.0	С251	1	1	1	1	1	1					
А3		23	3.501.1-146.2 С251..С262.0-06	С257	1	1	1	1	1	1					
А3		24	3.501.1-146.3 МН1.00.00	Изделие закладное МН1	4	4	4	4	4	4					
А3		25	3.501.1-146.3 МН2.00.00	МН2	4	4	4	4	4	4					
А3		26	3.501.1-146.3 МН8.00.00	МН8	2	2	2	2	2	2					
				Детали											

Инв. № подл.	Подпись и дата	Взам. инв. №

Формат	Зона	Поз.	Обозначение	Наименование	Кол. на исполн. 3.501.1-146.1 БП53.00.00 —	01	02	03	04	05					Примечание
				Арматура ГОСТ 5781-82											
Б4		27		⌀25 А II ℓ=2350	2		2		2						9.4кг
				⌀25 А III ℓ=2600		2		2		2					10.0
Б4		28		⌀25 А II ℓ=3150	4		6		6						12.1
				⌀25 А III ℓ=3400		2		4		4					13.1
Б4		29		⌀25 А II ℓ=4250	4		4		4						16.3
				⌀25 А III ℓ=4500		4		4		4					17.3
Б4		30		⌀25 А II (А III) ℓ=5260	6	6	6	6	6	6					20.3
Б4		31		⌀25 А II (А III) ℓ=5440	6	6	6	6	6	6					21.0
Б4		32		ℓ=5490	2	2	2	2	2	2					21.1
Б4		33		⌀8 А I ℓ=5260	4	4	4	4	4	4					2.1
Б4		34		⌀20 А I ℓ=1800	4	4	4	4	4	4					4.4
Б4		1К	3.501.1-146.1 ДК.0	⌀8 А I ℓ=405					5	5					0.2
Б4				ℓ=690					1	1					0.3
Б4				ℓ=490					1	1					0.2
Б4		4К		⌀10 А II (А III) ℓ=690					1	1					0.4
Б4		5К		⌀8 А I ℓ=1000					4	4					0.4

Инв. № подл.	Подпись и дата	Взам. инв. №

Формат	Зона	Поз.	Обозначение	Наименование	Кол. на исполн 3.501.1-146.1 БП53.00.00 —	01	02	03	04	05					Примечание
БЧ		БК	3.501.1-146.1 ДК.0	Ф8 АI ℓ=360					7	7					0,1
				Материалы											
				Бетон В27,5	4,91	4,91	5,1	5,1	5,13	5,13					м³
				Для блок с индексами М1 – В30											

Марка	БП53	БП53 (А III)	БП53К1	БП53К1 (А III)	БП53К2	БП53К2 (А III)					

2670-02

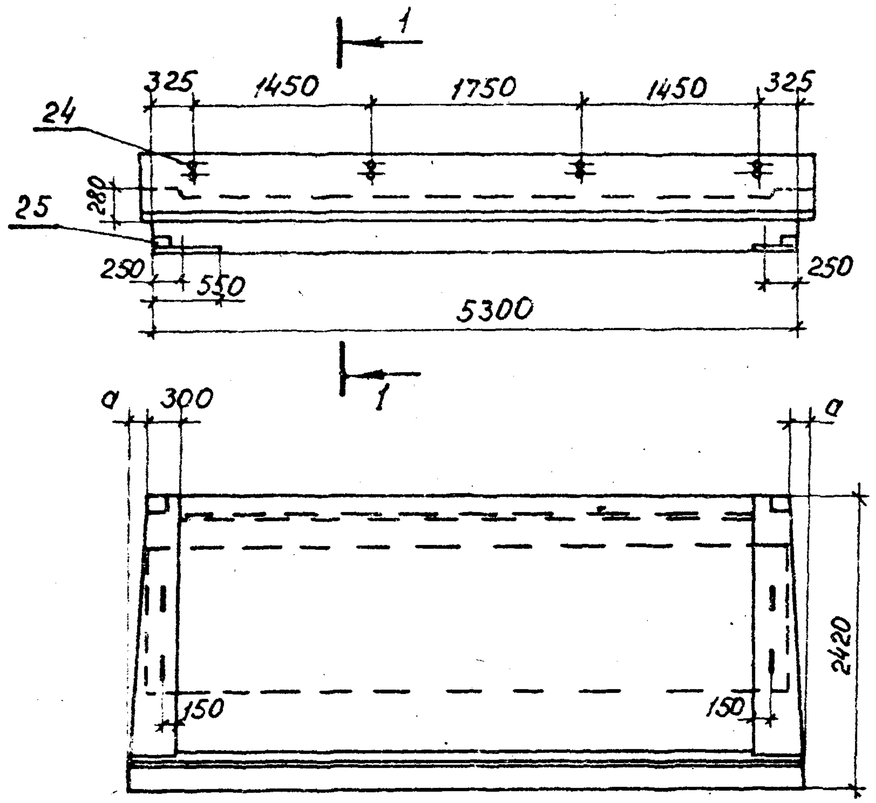

Обозначение	Марка балки	а мм	в мм	к мм	Масса балки, т
3.501.1-146.1 БП53.00.00	БП53 БП53-М БП53-М1	—	350	1205	12,3
— 01	БП53 (А III) БП53-М (А III) БП53-М1 (А III)	—	350	1205	12,3
— 02	БП53К1 БП53К1-М БП53К1-М1	—	550	1233	12,7
— 03	БП53К1 (А III) БП53К1-М (А III) БП53К1-М1 (А III)	—	550	1233	12,7
— 04	БП53К2 БП53К2-М БП53К2-М1	40	550	1234	12,7
— 05	БП53К2 (А III) БП53К2-М (А III) БП53К2-М1 (А III)	40	550	1234	12,7

1 – 1
М1:20

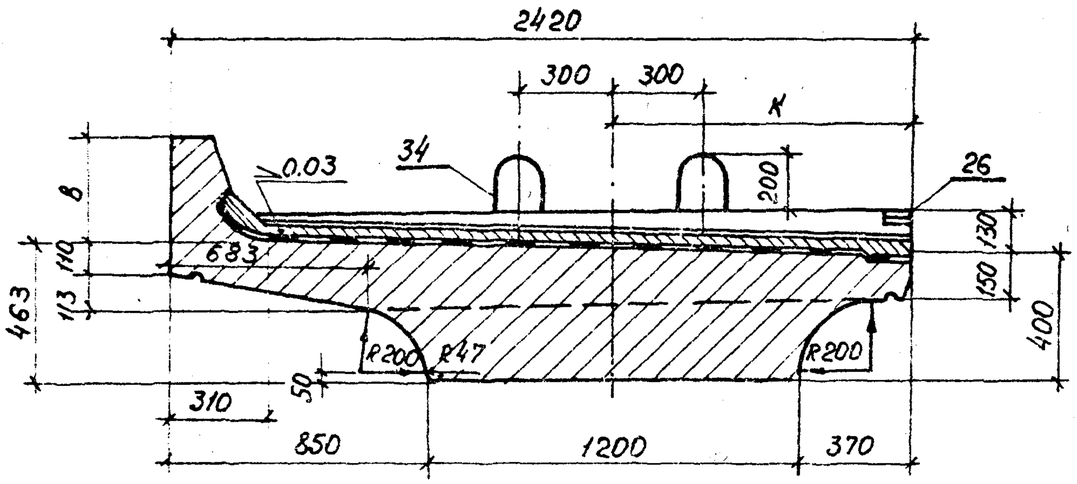

			3.501.1-146.1 БП53.00.00СБ	
Нач.отд.	Ткаченко		Балка пролетного строения с пониженной строительной высотой (плитная) длиной 5,3 м (БП53). Сборочный чертеж.	Стадия: Р; Масса: см. табл.; Масштаб: 1:50
Н.контр.	Миронова			Лист 1; Листов 3
ГИП	Пашковский			Ленгипротрансмост
Рук. гр.	Янукова			
Ст.инж.	Мищенко			
Инженер	Полякова			

Инв.№ подл. | Подпись и дата | Взам. инв.№

Схемы расположения сеток

Сетки плиты

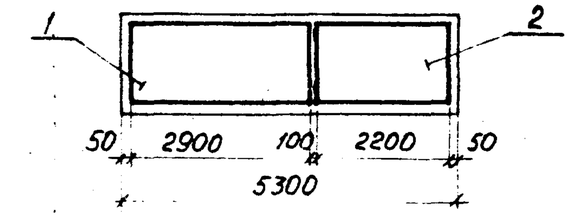

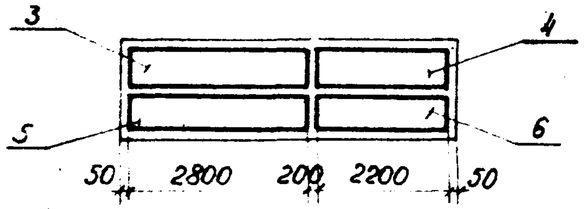

Сетки обрамлений

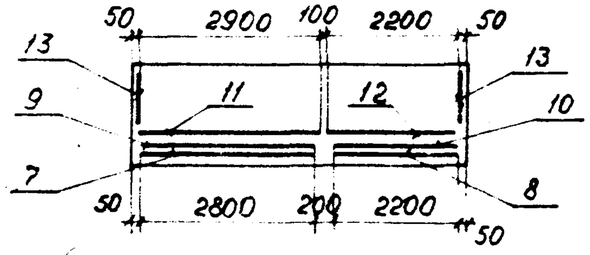

Сетки ребра

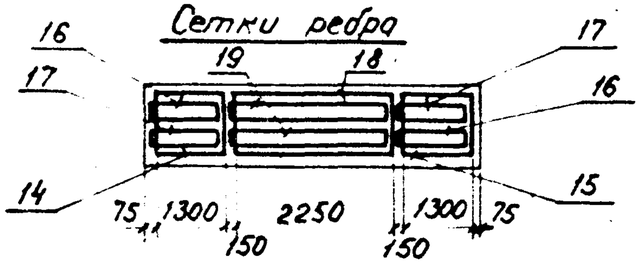

Сетки бутов

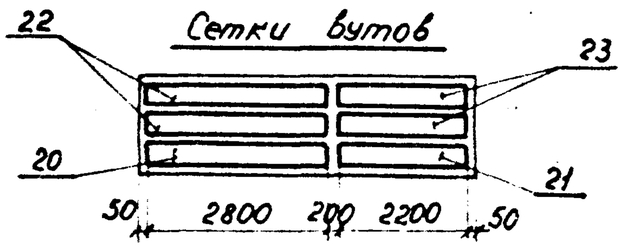

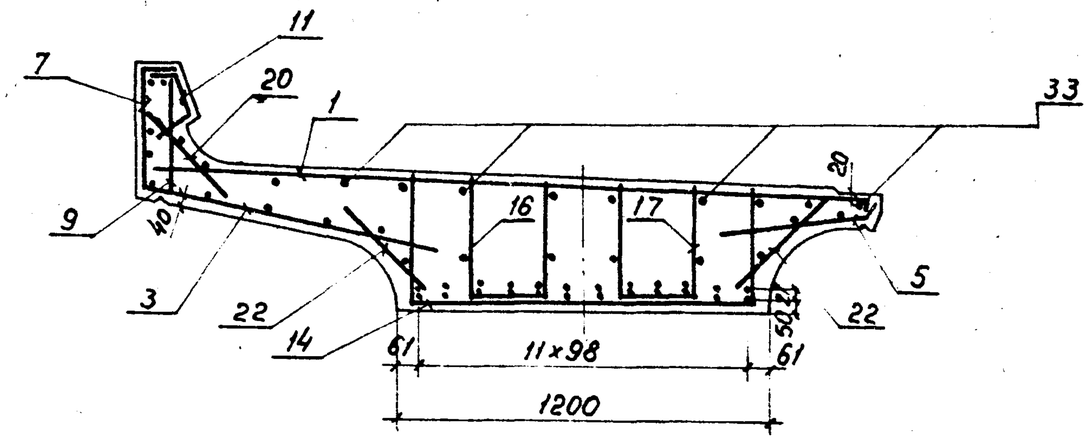

БП53; БП53К (А III)

30	28	29	29	28	27	27	28	29	29	28	30
32	31	30	31	31	30	30	31	31	30	31	32

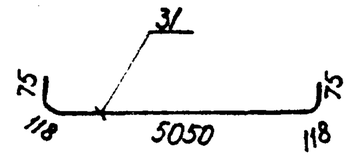

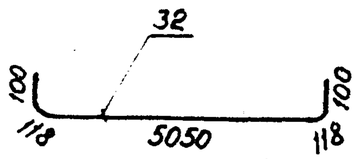

БП53К

		28							28		
30	28	29	29	28	27	27	28	29	29	28	30
32	31	30	31	31	30	30	31	31	30	31	32

БП53 (А III)

30	29	28	29	-	27	27	-	29	28	29	30
32	31	30	31	31	30	30	31	31	30	31	32

Инв. № подл. | Подпись и дата | Взам. инв. №

Инв. № подл.	Подпись и дата	Взам. инв. №

Формат	Зона	Поз.	Обозначение	Наименование	Кол. на испол. 3.501.1-146.1 БП50.00.00 —	01	02	03	04	05					Примечание
				Документация											
			ТУ35-696-87	Технические условия											
А3			3.501.1-146.1 БП50.00.00СБ	Сборочный чертеж											
А3			3.501-1-146.1 ДБ.0	Детали бортиков и диафрагм											
А3			3.501.1-146.1 ДП.0	Детали отгибов и строповочных петель											
А3			3.501.1-146.1 ДН.0	Дополнительное армирование на кривых											
А3			3.501.1-146.1 МБ.0	Маркировка балок											
А3			3.501.1-146.1 ВС.0	Выборка стали											
А3			3.501.1-146.1 ИБ.0	Изоляция балок											

*) В спецификации указаны базовые марки балок. Все марки балок учтены в таблице на документе 3.501.1-146.1 БП50.00.00СБ.

* Марка	БП50	БП50А(III)	БП50К1	БП50К1 (А III)	БП50К2	БП50К2 (А III)

Нач. отд.	Ткаченко		
Н. контр.	Миронова		
ГИП	Пашковский		06.87
Рук. гр.	Якулова		
Вед. инж.	Панина		06.87
Инженер	Клещева		

3.501.1-146.1 БП50.00.00

Балка пролетного строения с пониженной строительной высотой (плитная) длиной 5,0 м (БП50)

Стадия	Лист	Листов
Р	1	5

Ленгипротрансмост

Инв. № подл.	Подпись и дата	Взам. инв. №

Формат	Зона	Поз.	Обозначение	Наименование	Кол. на испол. 3.501.1-146.1 БП50.00.00 —	01	02	03	04	05					Примечание
				Сборочные единицы											
А3		1	3.501.1-146.2 С1... С13.0	Сетка арматурная С1	1	1	1	1	1	1					
А3		2	3.501.1-146.2 С1... С130-07	С8	1	1	1	1	1	1					
А3		3	3.501.1-146.2 С28... С39.0	С28	1	1	1	1	1	1					
А3		4	3.501.1-146.2 С28... С390-06	С34	1	1	1	1	1	1					
А3		5	3.501.1-146.2 С46... С57.0	С46	1	1	1	1	1	1					
А3		6	3.501.1-146.2 С46... С570-06	С52	1	1	1	1	1	1					
А3		7	3.501.1-146.2 С64... С75.0	С64	1	1									
			3.501.1-146.2 С76... С87.0	С76			1	1	1	1					
А3		8	3.501.1-146.2 С64... С75.0-06	С70	1	1									
			3.501.1-146.2 С76... С87.0-06	С82			1	1	1	1					
А3		9	3.501.1-146.2 С88... С100.0	С88	1	1									
			3.501.1-146.2 С101... С113.0	С101			1	1	1	1					
А3		10	3.501.1-146 2 С88... С100 0-07	С95	1	1									
			3.501.1-146.2 С101... С113.0-07	С108			1	1	1	1					
		11	3.501.1-146 2 С114... С125.0	С114	1	1									
			3.501.1-146 2 С126... С137.0	С126			1	1	1	1					

Инв.№ подл.	Подпись и дата	Взам. инв.№

Формат	Зона	Поз.	Обозначение	Наименование	Кол. на исполн. 3.501.1-146.1 БП50.00.00										Примечание
					—	01	02	03	04	05					
А3		12	3.501.1-146.2 С114...С125.0-06	С120	1	1									
			3.501.1-146.2 С126...С137.0-06	С132			1	1	1	1					
А3		13	3.501.1-146.2 С138.0	С138	2	2	2	2	2	2					
А3		14	3.501.1-146.2 С187...С189.0-02	С188	1	1	1	1	1	1					
А3		15	3.501.1-146.2 С187...С189.0-03	С188н	1	1	1	1	1	1					
А3		16	3.501.1-146.2 С190...С192.0-02	С191	2	2	2	2	2	2					
А3		17	3.501.1-146.2 С190...С192.0-03	С191н	2	2	2	2	2	2					
А3		18	3.501.1-146.2 С187...С189.0-04	189	1	1	1	1	1	1					
А3		19	3.501.1-146.2 С190...С192.0-04	С192	2	2	2	2	2	2					
А3		20	3.501.1-1-146.2 С239...С250.0	С239	2	2	2	2	2	2					
А3		21	3.501.1-146.2 С239...С250.0-07	С246	2	2	2	2	2	2					
А3		22	3.501.1-146.2 С251...С262.0	С251	1	1	1	1	1	1					
А3		23	3.501.1-146.2 С251...С262.0-07	С258	1	1	1	1	1	1					
А3		24	3.501.1-146.3 МН1.00.00	Изделие закладное МН1	4	4	4	4	4	4					
А3		25	3.501.1-146.3 МН2.00.00	МН2	4	4	4	4	4	4					
А3		26	3.501.1-146.3 МН8.00.00	МН8	2	2	2	2	2	2					
				Детали											

Инв.№ подл.	Подпись и дата	Взам. инв.№

Формат	Зона	Поз.	Обозначение	Наименование	Кол. на исполн. 3.501.1-146.1 БП50.00.00										Примечание
					—	01	02	03	04	05					
				Арматура гост 5781-82											
БЧ		27		⌀25 А II ℓ=1950	2		2		2						7,5кг
				⌀25 А III ℓ=2200		2		2		2					8,5
БЧ		28		⌀25 А II ℓ=2650	2		2		2						10,2
				⌀25 А III ℓ=2900		2		2		2					11,2
БЧ		29		⌀25 А III ℓ=3650	4		4		4						14,1
				⌀25 А III ℓ=3900		2		4		4					15,0
БЧ		30		⌀25 А II ℓ=4750	6		6		6						18,3
				⌀25 А III ℓ=4960		6		6		6					19,1
БЧ		31		⌀25 А II (А III) ℓ=5140	6	6	6	6	6	6					19,8
БЧ		32		⌀25 А II (А III) ℓ=5190	2	2	2	2	2	2					20,0
БЧ		33		⌀8 А I ℓ=4960	4	4	4	4	4	4					2,0
БЧ		34		⌀20 А I ℓ=1800	4	4	4	4	4	4					4,4
БЧ		К1		⌀8 А I ℓ=405					5	5					0,2

2670-02

Инв.№ подл.	Подпись и дата	Взам.инв.№

Формат	Зона	Поз.	Обозначение	Наименование	Кол. на исполн. 3.501.1-146.1 БП50.00.00 —	01	02	03	04	05					Примечание
БЧ		К2	3.501.1-146.1 ДК.0	Ø 8 AI ℓ=690					1	1					0,3
БЧ		К3		ℓ=490					1	1					0,2
БЧ		К4		Ø10 AII (AIII) ℓ=690					1	1					0,4
БЧ		К5		Ø8 AI ℓ=1000					4	4					0,4
БЧ		К6		ℓ=360					7	7					0,1
				Материалы											
				Бетон В27,5	4.63	4.63	4.8	4.8	4.84	4.84					м³
				Для балок с индексом М1 - В30.											

Марка:	БП50	БП50 (AIII)	БП50К1	БП50К1 (AIII)	БПК2	БПК2(AIII)					

20-0193

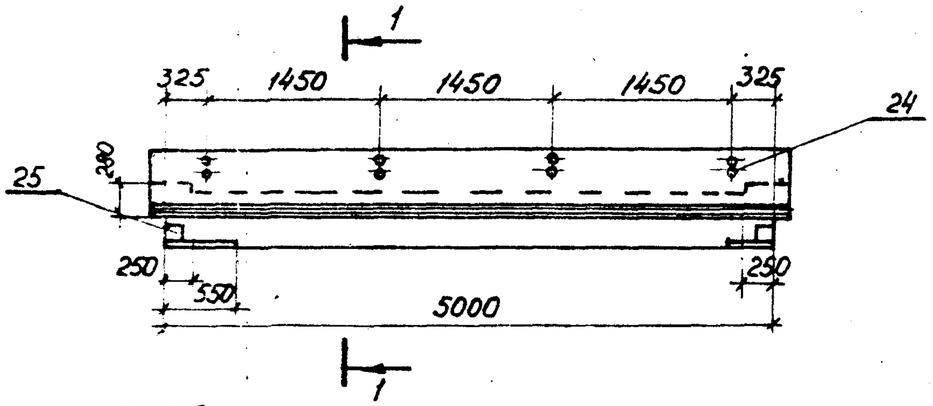

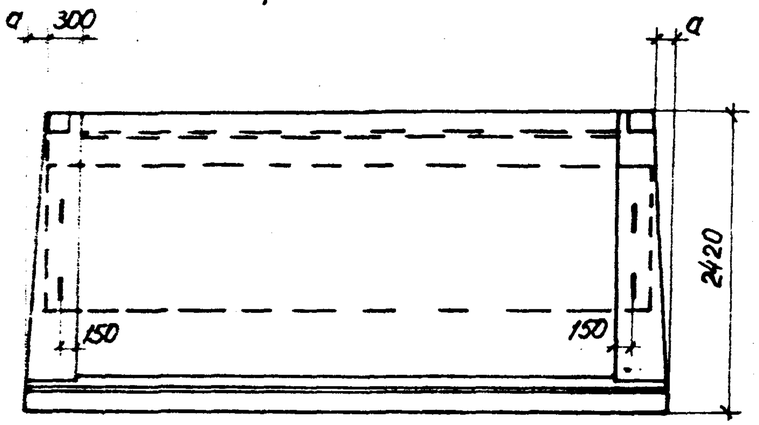

1 – 1
М 1:20

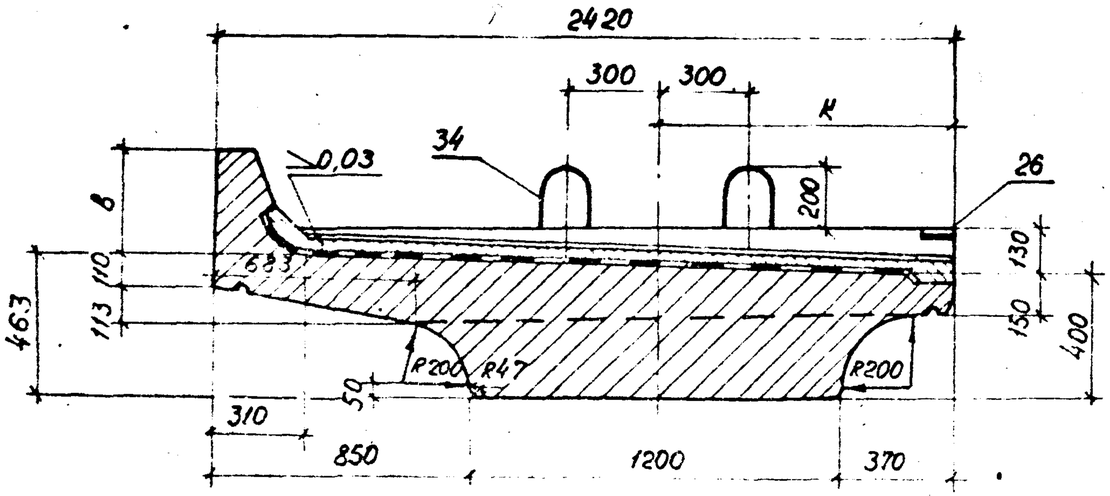

Обозначение	Марка балки	а мм	в мм	к мм	Масса балки, т
3.501.1-146.1 БП50.00.00	БП50 БП50-М БП50-М1	—	350	1205	11,7
—01	БП50 (А III) БП50-М (А III) БП50-М1 (А III)	—	350	1205	11,7
—02	БП50К1 БП50К1-М БП50К1-М1	—	550	1233	12,0
—03	БП50К1 (А III) БП50К1-М (А III) БП50К1-М1 (А III)	—	550	1233	12,0
—04	БП50К2 БП50К2-М БП50К2-М1	40	550	1234	12,0
—05	БП50К2 (А III) БП50К2-М (А III) БП50К2-М1 (А III)	40	550	1234	12,0

Нач. отд.	Ткаченко		
Н. контр.	Миронова		
Гип	Пашковский		1984
Рук. гр.	Акулова		
Ст. инж.	Васильева		
Инженер	Полянова		

3.501.1-146.1 БП50.00.00СБ

Балка пролетного строения с пониженной строительной высотой (плитная) длиной 5.0 м (БП50)
Сборочный чертеж.

Стадия	Масса	Масштаб
Р	Оч. табл.	1:50
Лист 1	Листов 2	

Ленгипротрансмост

Инв. № подл. | Подпись и дата | Взам. инв. №

2670-0

Схемы расположения сеток

Сетки плиты

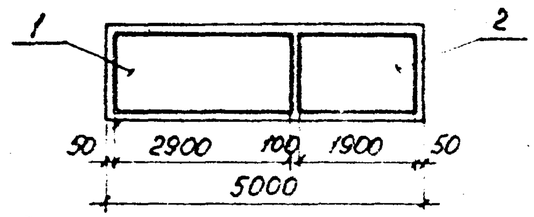

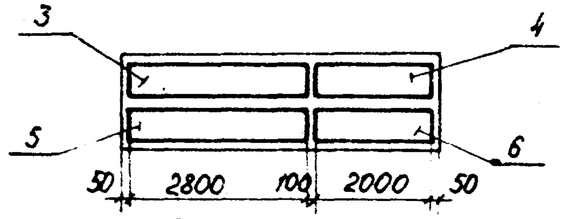

Сетки бортиков

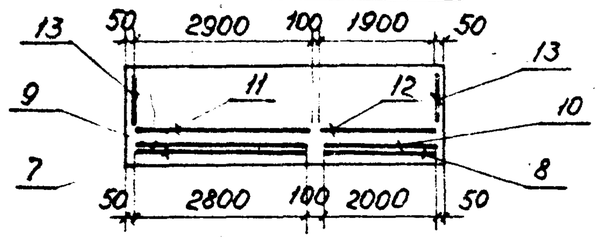

Сетки ребра

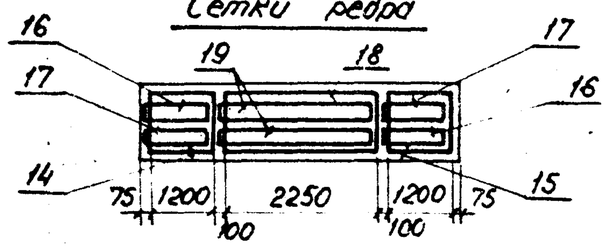

Сетки вутов

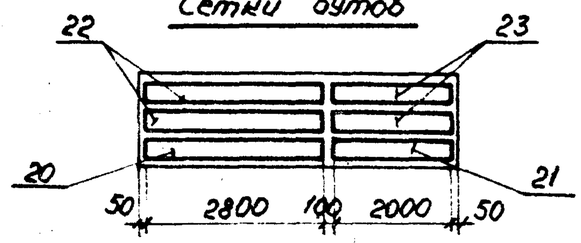

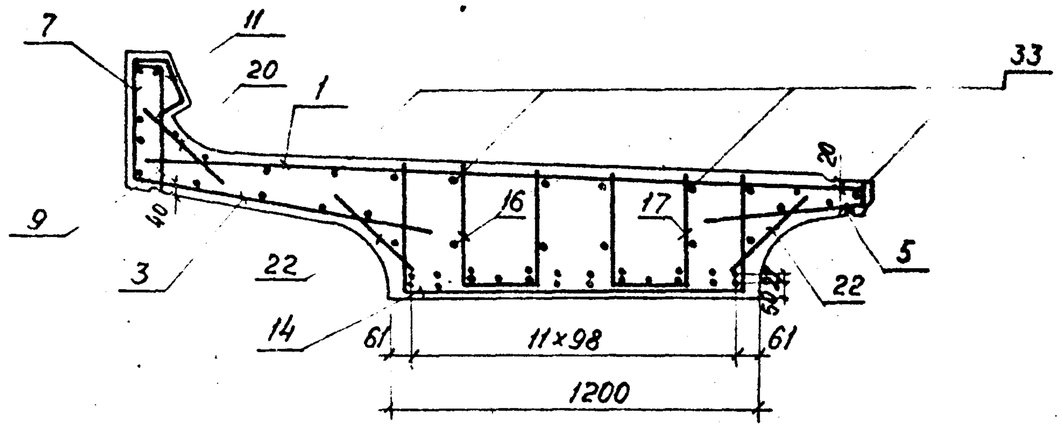

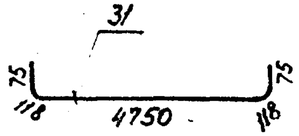

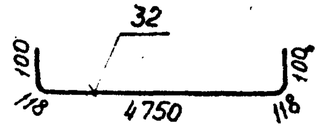

БП50; БП50К; БП50К(А III)

30	28	29	–	29	27	27	29	–	29	28	30
32	31	31	30	31	30	30	31	30	31	31	32

БП50 (А III)

30	28	–	–	29	27	27	29	–	–	28	30
32	31	31	30	31	30	30	31	30	31	31	32

Инв. № подл. | Подпись и дата | Взам. инв. №

Инв. N подл.	Подпись и дата	Взам. инв. N

Формат	Зона	Поз.	Обозначение	Наименование	Кол. на исполн. 3.501.1-146.1 БП40.00.00 —	01	02	03	04	05					Примечание
				Документация.											
			ТУ35-696-87	Технические условия											
А3			3.501.1-146.1 БП40.00.00СБ	Сборочный чертеж.											
А3			3.501.1-146.1 Д5.0	Детали бортиков и диафрагм.											
А3			3.501.1-146.1 Д11.0	Детали отгибов и строповочных петель.											
А3			3.501.1-146.1 ДК.0	Дополнительное армирование на кривых											
А3			3.501.1-146.1 М5.0	Маркировна балок											
А3			3.501.1-146.1 ВС.0	Выборка стали											
А3			3.501.1-146.1 И5.0	Изоляция балок											

*) В спецификации указаны базовые марки балок. Все марки учтены в таблице на документе 3.501.1-146.1 БП40.00.00СБ.

* Марка	БП40	БП40 (А III)	БП40К1	БП40К1 (А III)	БП40К2	БП40К2 (А III)

Нач. отд.	Тюченко		
Н. контр.	Миронова		
ГИП	Люшковский		0657
Рук. гр.	Акулова		
Вед. инж.	Панина		
Инженер	Соколова		

3.501.1-146.1 БП40.00.00

Балка пролетного строения с пониженной строительной высотой (плитная) длиной 4.0м (БП40)

Стадия	Лист	Листов
Р	1	5

Ленгипротрансмост

Инв. N подл.	Подпись и дата	Взам. инв. N

Формат	Зона	Поз.	Обозначение	Наименование	Кол. на исполн. 3.501.1-146.1 БП40.00.00СБ —	01	02	03	04	05					Примечание
				Сборочные единицы											
А3		1	3.501.1-146.2 С1... С13.0	Сетка арматурная С1	1	1	1	1	1	1					
А3		2	3.501.1-146.2 С1... С13.0-11	С12	1	1	1	1	1	1					
А3		3	3.501.1-146.2 С28...С39.0	С28	1	1	1	1	1	1					
А3		4	3.501.1-146.2 С28...С39.0-10	С38	1	1	1	1	1	1					
А3		5	3.501.1-146.2 С46... С57.0	С46	1	1	1	1	1	1					
А3		6	3.501.1-146.2 С46...С57.0-10	С56	1	1	1	1	1	1					
А3		7	3.501.1-146.2 С64...С75.0	С64	1	1									
			3.501.1-146.2 С76...С87.0	С76			1	1	1	1					
А3		8	3.501.1-146.2 С64...С75.0-10	С74	1	1									
			3.501.1-146.2 С76...С87.0-10	С86			1	1	1	1					
А3		9	3.501.1-146.2 С88... С100.0	С88	1	1									
			3.501.1-146.2 С101...С113.0	С101											
А3		10	3.501.1-146.2 С88...С100.0-11	С99	1	1									
			3.501.1-146.2 С101...С113.0-11	С112			1	1	1	1					
А3		11	3.501.1-146.2 С114...С125.0	С114	1	1									
			3.501.1-146.2 С126...С137.0	С126			1	1	1	1					

20-0292

Инв.№ подл.	Подпись и дата	Взам. инв.№

Формат	Зона	Поз.	Обозначение	Наименование	Кол. на исполн. 3.501.1-146.1 БП40.00.00 —	01	02	03	04	05					Примечание
А3		12	3.501.1-146.2 С114...С125.0-10	Сетка арматурная С124	1	1									
			3.501.1-146.2 С126...С137.0-10	С136			1	1	1	1					
А3		13	3.501.1-146.2 С138.0	С138	2	2	2	2	2	2					
А3		14	3.501.1-146.2 С193...С196.0	С193	1	1	1	1	1	1					
А3		15	3.501.1-146.2 С193...С196.0-01	С193н	1	1	1	1	1	1					
А3		16	3.501.1-146.2 С197...С200.0	С197	2	2	2	2	2	2					
А3		17	3.501.1-146.2 С197.0-200.0-01	С197н	2	2	2	2	2	2					
А3		18	3.501.1-146.2 С193...С196.0-04	С195	1	1	1	1	1	1					
А3		19	3.501.1-146.2 С197...С200.0-04	С199	2	2	2	2	2	2					
А3		20	3.501.1-146.2 С239...С250.0	С239	2	2	2	2	2	2					
А3		21	3.501.1-146.2 С239...С250-11	С250	2	2	2	2	2	2					
А3		22	3.501.1-146.2 С251...С262.0	С251	1	1	1	1	1	1					
А3		23	3.501.1-146.2 С251...С262.0-11	С262	1	1	1	1	1	1					
А3		24	3.501.1-146.3 МН1.00.00	Изделие закладное МН1	3	3	3	3	3	3					
А3		25	3.501.1-146.3 МН2.00.00	МН2	4	4	4	4	4	4					
А3		26	3.501.1-146.3 МН8.00.00	МН8	2	2	2	2	2	2					
				Детали											

Инв.№ подл.	Подпись и дата	Взам. инв.№

Формат	Зона	Поз.	Обозначение	Наименование	Кол. на исполн. 3.501.1-146.2 БП40.00.00 —	01	02	03	04	05					Примечание
				Арматура ГОСТ 5781-82											
Б4		27		Ø25АII ℓ=1850	2		2		2						7,1 кг
				Ø25АIII ℓ=2100		2		2		2					8,1
Б4		28		Ø25АII ℓ=2550	2		2		2						9,8
				Ø25АIII ℓ=2800		2		2		2					10,8
Б4		29		Ø25АII ℓ=3250	2		2		2						12,5
				Ø25АIII ℓ=3500		2		2		2					13.5
Б4		30		Ø25АII ℓ=4150	6		6		6						16.0
				Ø25АIII ℓ=4400		6		6		6					16.9
Б4		31		Ø25АII (АIII) ℓ=3960	6	6	6	6	6	6					19.8
Б4		32		Ø8АI ℓ=3960	4	4	4	4	4	4					1.6
Б4		33		Ø16АI ℓ=1550	4	4	4	4	4	4					2.4
Б4		1К	3.501.1-146.1 ДК.0	Ø8АI ℓ=405					5	5					0,2
Б4		2К		ℓ=690					1	1					0,3
Б4		3К		ℓ=490					1	1					0,2
Б4		4К		Ø10АII (АIII) ℓ=690					1	1					0,4
Б4		5К		Ø8АI ℓ=1000					4	4					0,4

26220-02

Инв. № подл.	Подпись и дата	Взам. инв. №

Формат	Зона	Поз.	Обозначение	Наименование	Кол. на исполн. 3.501.1-146.1 БП40.00.00 —	01	02	03	04	05					Примечание
Б4		6*	3.501.1-146.1 ДК.0	ф8 AI ℓ=360					7	7					01
				Материалы											
				Бетон В27,5	3.48	3.48	3.63	3,63	3.66	3.66					м³
				Для оболок с индексо-											
				ми М1 - В30											

Марка	БП40	БП40 (AIII)	БП40К1	БП40К1 (AIII)	БП40К2	БП40К2 (AIII)					

3.501.1-146.1 БП40.00.00

Лист 5

2670-02

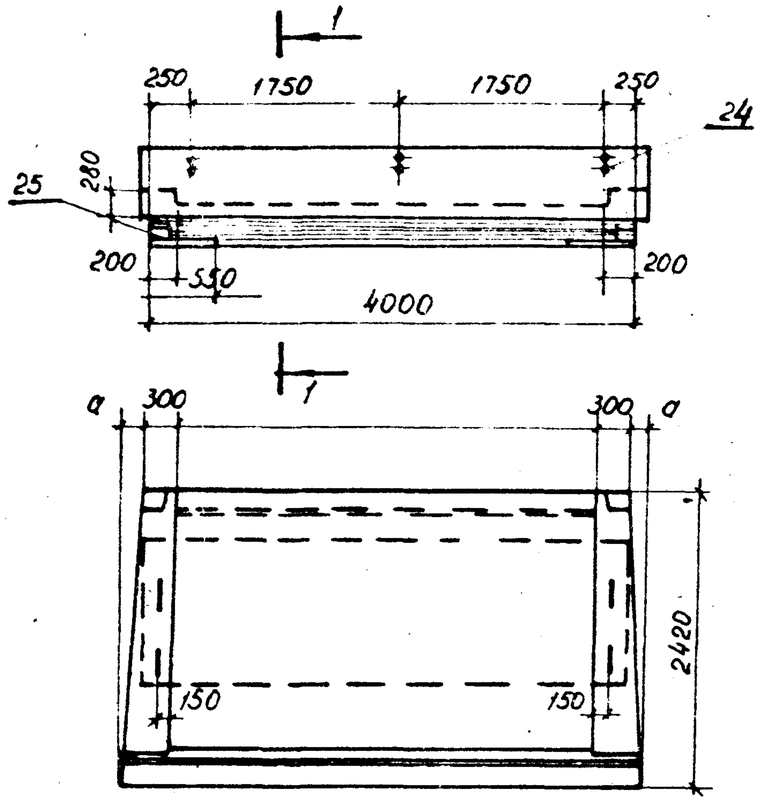

1-1
М 1:20

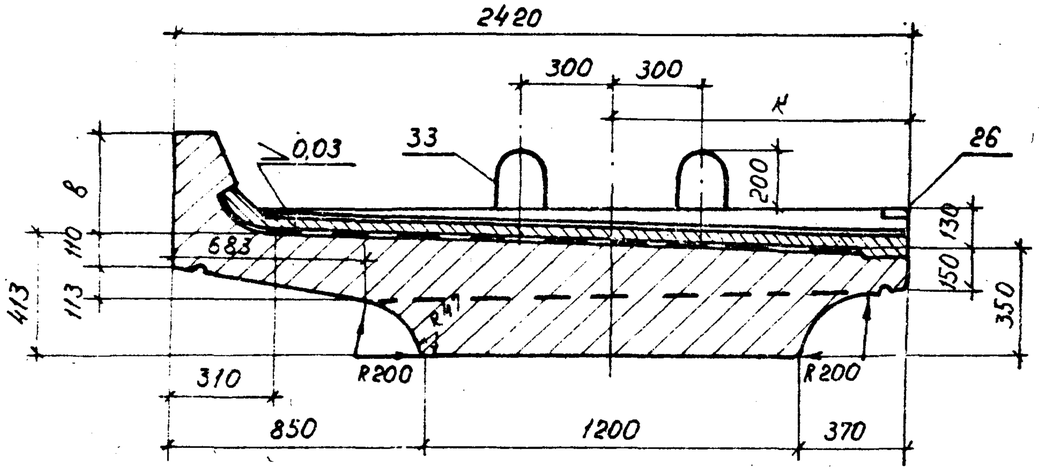

Обозначение	Марка балки	а мм	в мм	к мм	Масса балки, т
3.501.1-146.1 БП40.00.00	БП40 БП40-М БП40-М1	—	350	1224	8,8
—01	БП40 (А III) БП40-М (А III) БП40-М1 (А III)	—	350	1224	8,8
—02	БП40К1 БП40К1-М БП40К1-М1	—	550	1253	9,0
—03	БП40К1 (А III) БП40К1-М (А III) БП40К1-М1 (А III)	—	550	1253	9,0
—04	БП40К2 БП40К2-М БП40К2-М1	40	550	1255	9,1
—05	БП40К2 (А III) БП40К2-М (А III) БП40К2-М1 (А III)	40	550	1255	9,1

Нач. отд.	Ткаченко		
Н. контр.	Миронова		
ГИП	Лошковский		0687
Рук. гр.	Ануфова		
Ст. инж.	Васильева		
Инженер	Пузанова		

3.501.1-146.1 БП40.00.00СБ

Балка пролетного строения с пониженной строительной высотой (плитная) длиной 4.0 м (БП40)
Сборочный чертеж.

Стадия	Масса	Масштаб
Р	см. табл.	1:50
Лист 1	Листов 3	

Ленгипротрансмост

2670-02

Инв. № подл. | Подпись и дата | Взам. инв. №

Схемы расположения сеток

Сетки плиты

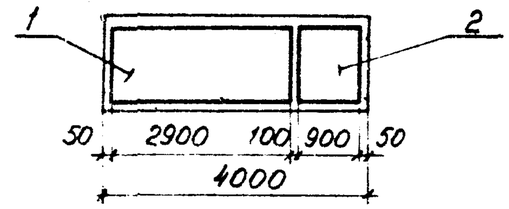

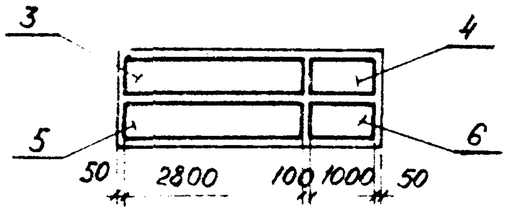

Сетки обортиков

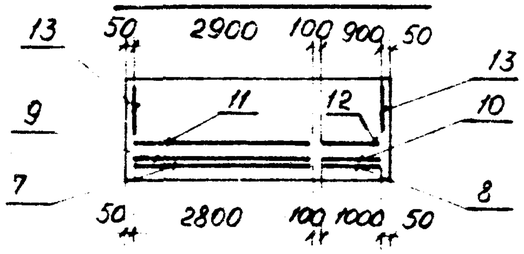

Сетки ребра

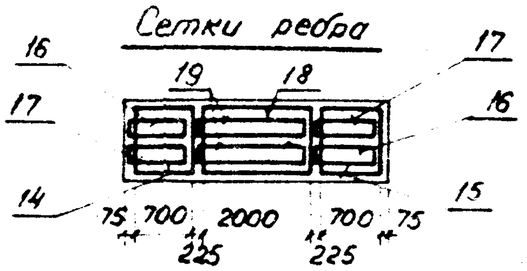

Сетки вутов

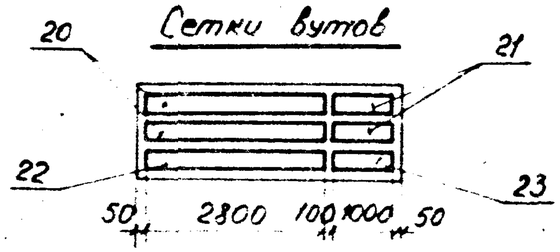

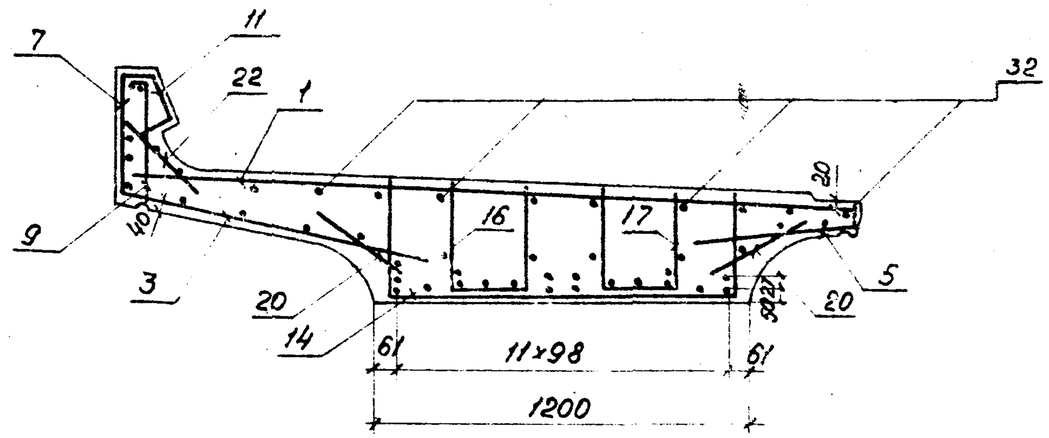

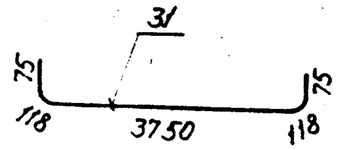

29	–	28	–	–	27	27	–	–	28	–	29
31	30	31	30	31	30	30	31	30	31	30	31

Инв. № подл. | Подпись и дата | Взам. инв. №