ТИПОВЫЕ СТРОИТЕЛЬНЫЕ КОНСТРУКЦИИ, ИЗДЕЛИЯ И УЗЛЫ

СЕРИЯ 3.503.1 – 109.93

ОПОРЫ ПРОМЕЖУТОЧНЫЕ СВАЙНО-СТЕНЧАТЫЕ АВТОДОРОЖНЫХ МОСТОВ С ПРОЛЕТАМИ 12, 15, 18 и 21 м

ВЫПУСК 1

МАТЕРИАЛЫ ДЛЯ ПРОЕКТИРОВАНИЯ И РАБОЧИЕ ЧЕРТЕЖИ

Ц00079

ТИПОВЫЕ СТРОИТЕЛЬНЫЕ КОНСТРУКЦИИ, ИЗДЕЛИЯ И УЗЛЫ

СЕРИЯ 3.503.1 – 109.93

ОПОРЫ ПРОМЕЖУТОЧНЫЕ СВАЙНО-СТЕНЧАТЫЕ АВТОДОРОЖНЫХ МОСТОВ С ПРОЛЕТАМИ 12, 15, 18 и 21 м

ВЫПУСК 1

МАТЕРИАЛЫ ДЛЯ ПРОЕКТИРОВАНИЯ И РАБОЧИЕ ЧЕРТЕЖИ

РАЗРАБОТАНЫ
ВОРОНЕЖСКИМ ФИЛИАЛОМ ГИПРОДОРНИИ
ГЛАВНЫЙ ИНЖЕНЕР ФИЛИАЛА ПЧЕЛИН
ГЛАВНЫЙ ИНЖЕНЕР ПРОЕКТА ШАПИРО

УТВЕРЖДЕНЫ И ВВЕДЕНЫ В ДЕЙСТВИЕ
ГИПРОДОРНИИ С 01. 07. 1993 г.
ПРИКАЗ N 25 ОТ 09. 03. 1993 г.

Обозначение документа	Наименование	Стр.
3.503.1 - 109.93.1-ПЗ	Пояснительная записка	3
3.503.1 - 109.93.1-НИ	Номенклатура железобетонных изделий	10
3.503.1 - 109.93.1-01	Таблица расхода материалов на опоры	11
3.503.1 - 109.93.1-02	Схема расположения элементов опор 40П 100.1	12
3.503.1 - 109.93.1-03	Схема расположения элементов опор 40П 115.1	13
3.503.1 - 109.93.1-04	Схема расположения элементов опор 40П 130.1	14
3.503.1 - 109.93.1-05	Схема расположения элементов опор 50П 104.1	16
3.503.1 - 109.93.1-06	Схема расположения элементов опор 50П 120.1	17
3.503.1 - 109.93.1-07	Схема расположения элементов опор 50П 135.1	18
3.503.1 - 109.93.1-08	Схема расположения элементов опор 50П 85.2	20
3.503.1 - 109.93.1-09	Схема расположения элементов опор 50П 100.2	21
3.503.1 - 109.93.1-10	Схема расположения элементов опор 50П 115.2	22
3.503.1 - 109.93.1-11	Схема расположения элементов опор 50П 130.2	23
3.503.1 - 109.93.1-12	Участок монолитный УМ-1	25
3.503.1 - 109.93.1-13	Участок монолитный УМ 1-1	26
3.503.1 - 109.93.1-14	Участок монолитный УМ 2-1	27
3.503.1 - 109.93.1-15	Узел 7. Сопряжение блоков стенки со сваями	28
3.503.1 - 109.93.1-16	Узел 7-1. Сопряжение блоков стенки с крайними сваями с низовой стороны	29
3.503.1 - 109.93.1-17	Узел 8. Сопряжение блока ледореза со сваями и блоками стенки	30
3.503.1 - 109.93.1-18	Блок стенки БС 10-1,5	31
3.503.1 - 109.93.1-19	Блок стенки БС 20-1,5; БС 15-1,5	32
3.503.1 - 109.93.1-20	Блок стенки БС 20-2,0; БС 15-2,0	33
3.503.1 - 109.93.1-21	Блок стенки БС 20-2,2; БС 15-2,2	34
3.503.1 - 109.93.1-22	Блок стенки БС 20-2,5; БС 15-2,5	35
3.503.1 - 109.93.1-23	Блок ледореза БЛ 81-1; БЛ 81-2; БЛ 81-3	36
3.503.1 - 109.93.1-24	Сваи СМЦ-35Т - и	37
3.503.1 - 109.93.1-25	Сваи СМЦ-35Т - а	38
3.503.1 - 109.93.1-26	Ледорезная свая ЛСМ12-35Т6	39
3.503.1 - 109.93.1-27	Сетка С-1	41
3.503.1 - 109.93.1-28	Сетка С-2	41
3.503.1 - 109.93.1-29	Сетка С-3; С-4	42
3.503.1 - 109.93.1-30	Сетка С-5; С-6	42
3.503.1 - 109.93.1-31	Сетка С-7; С-8	43
3.503.1 - 109.93.1-32	Сетка С-9; С-10	43
3.503.1 - 109.93.1-33	Сетка С-11, С-12, С-13	44
3.503.1 - 109.93.1-34	Сетка С-14	45
3.503.1 - 109.93.1-35	Сетка С-15	45
3.503.1 - 109.93.1-36	Сетка С-16; С-17	46
3.503.1 - 109.93.1-37	Сетка С-18	46
3.503.1 - 109.93.1-38	Сетка С-19	47
3.503.1 - 109.93.1-39	Изделие закладное МН-1	47
3.503.1 - 109.93.1-40	Изделие закладное МН-2	48
3.503.1 - 109.93.1-41	Изделие закладное МН-3	48
3.503.1 - 109.93.1-42	Отогнутый стержень	49
3.503.1 - 109.93.1-43	Отогнутый стержень	49
3.503.1 - 109.93.1-44	Отогнутый стержень	50
3.503.1 - 109.93.1-45	Шпилька	50
3.503.1 - 109.93.1-46	Отогнутый стержень	51
3.503.1 - 109.93.1-47	Спираль	51
3.503.1 - 109.93.1-48	Отогнутый стержень	52
3.503.1 - 109.93.1-49	Отогнутый стержень	52
3.503.1 - 109.93.1-50	Отогнутый стержень	53
3.503.1 - 109.93.1-51	Хомут	53
3.503.1 - 109.93.1-52	Строповочное приспособление	54
3.503.1 - 109.93.1-53	Фиксирующий штырь	54
3.503.1 - 109.93.1-РС	Ведомость расхода стали на сборные элементы	55

Разраб.	Михина	
Проверил	Помазкова	
Нач. гр.	Помазкова	
Гл. инж. пр.	Шапиро	
Нач. отд.	Свиридов	
Н. контр.	Семенкин	

3.503.1-109.93.1

Содержание

Стадия	Лист	Листов
Р		1

Воронежский филиал ГИПРОДОРНИИ

Взам. инв. № | Подпись и дата | Инв. № подл.

Копировал: Кц — Формат А3

1. Введение

Типовая проектная документация (ТПД) на строительные конструкции, изделия и узлы промежуточных свайно-стенчатых опор предназначена для применения при проектировании автодорожных мостов с ребристыми пролетными строениями длиной 12, 15, 18 м серии 3.503.1-73, длиной 21 м серии 3.503.1-81 на реках с расчетной толщиной льда до 0,70 м. Область применения опор - регионы России с температурой наиболее холодной пятидневки не ниже минус 40°С (обычное исполнение), наиболее холодного месяца минус 20°С и сейсмичностью до 6 баллов.

Опоры разработаны в соответствии со СНиП 2.05.03-84* для мостов с габаритами Г8, Г10, Г 11,5 и шириной тротуаров 0,75; 1,0 и 1,5 м. Временные вертикальные подвижные нагрузки А11 и НК-80.

2. Техническая характеристика и краткое описание опор.

В состав ТПД включены свайно-стенчатые опоры двух типов: однорядные (тип 4) и двухрядные (тип 5). Основные технические данные опор приведены в табл. 1.

Насадки запроектированных опор приняты по типовой серии 3.503.1-79, сваи по опалубочным размерам и сечению рабочей арматуры повторяют типовые проектные решения серии 3.501-86, но отличаются наличием петлевых выпусков арматуры и закладных изделий для объединения с монолитными (в опорах типа 4) или сборно-монолитными (в опорах типа 5) стенками. Сборные и монолитные элементы стенок разработаны индивидуально в настоящем проекте.

В опорах типа 4 предусмотрено ледорезное заострение верховой сваи, которое запроектировано в двух вариантах: 1) изготовление и забивка ледорезной сваи пятиугольного сечения, равнопрочной по армированию свае Т-6; 2) монолитное ледорезное заострение прибетонируемое к свае прямоугольного сечения (после ее изготовления) при помощи закладных изделий. В опорах типа 5 с верховой стороны предусмотрена установка ледорезного блока с заострением, усиленным металлическим уголком.

Узлы омоноличивания блоков насадок между собой и со сваями приняты по типовой серии 3.503.1-79. В опорах типа 4 попарное объединение свай (устройства монолитных стенок) осуществляется путем обетонирования петлевых арматурных выпусков, объединяемых внахлестку с конструктивной арматурой стенки. Сборные элементы стенки крепятся к сваям с помощью закладных изделий, к которым привариваются арматурные выпуски свай. В опорах типа 5 сборные железобетонные блоки стенки и ледореза объединяются путем обетонирования арматурных выпусков.

Для изготовления конструкций опор используется бетон конструкционный тяжелый со средней плотностью не ниже 2400 кг/м³, соответствующий ГОСТ 26633-91. Класс бетона по прочности на сжатие В 25, В 30. Марка бетона по морозостойкости при среднемесячной температуре наиболее холодного месяца минус 10°С и выше должна быть не менее F 200, а при более низкой температуре (до минус 20°С) - не менее F 300. По водонепроницаемости марка бетона свай W8, остальных конструкций - W6.

Продольная арматура принята из стержней классов А-II и А-III, поперечная - классов А-I и А-II.

Металлические поверхности ледорезных заострений должны быть защищены лакокрасочными покрытиями в соответствии с п. 2.40 и приложением 3 СНиП 2.03.11-85. Открытые бетонные поверхности опор окрашиваются трещиностойкими и водостойкими перхлорвиниловыми, эпоксидными или кремнийорганическими лакокрасочными покрытиями светлых тонов.

В части указаний по производству работ, изготовлению блоков (включая допустимые отклонения размеров от проектных), правил приемки, транспортировки и хранения изделий следует руководствоваться соответствующими положениями серии 3.503.1-79.

3. Основные положения расчетов

Статические и конструктивные расчеты опор и их элементов выполнены в соответствии с требованиями СНиП 2.05.03-84*, СНиП 2.02.03-85, СНиП 2.03.01-84*. Основные допущения и расчетные схемы приняты аналогично серии 3.503.1-79. В связи с этим результаты расчета опор указанного типового проекта в плоскости, параллельной оси моста, сохраняют свою силу и для опор настоящего проекта.

Для статических расчетов опор в плоскости, перпендикулярной оси моста, расчетная схема принята в виде рамы с вертикальными несущими элементами (сваями), упруго заделанными в основание, жестко соединенными с ригелем конечной жесткости и усиленными сплошными стенками, которые жестко сопрягаются со сваями (рис. 1).

Разраб.	Шапиро			3.503.1 - 109.93.1-ПЗ			
Нач. гр.	Помазкова						
Гл.инж.пр.	Шапиро						
Нач.отд.	Свиридов			Пояснительная записка	Стадия	Лист	Листов
Н. контр.	Семенкин				Р	1	7
					Воронежский филиал ГИПРОДОРНИИ		

Инв. № подл. | Подпись и дата | Взам. инв. №

Копировал: Ц00079 4 формат А3

Техническая характеристика опор

Таблица 1

Тип опоры	Фасад	Вид со стороны пролета	Техническая характеристика	Технические показатели: Длина пролета, м	Серия типового проекта пролетных строений	в, м / п	Нпр., м	Габарит	Марка опоры	Fл., кн / hл., м
4	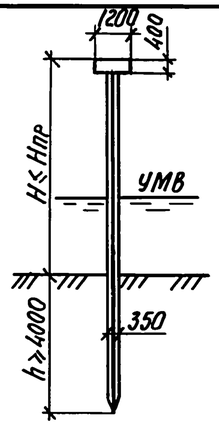	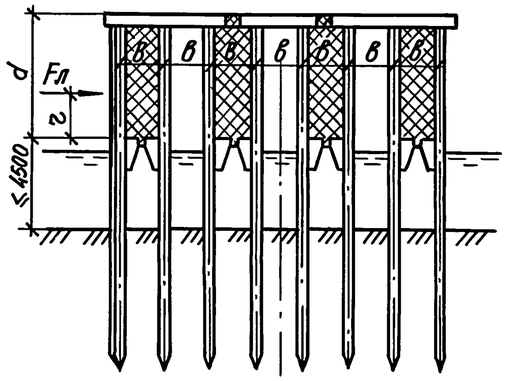	Однорядные свайно-стенчатые опоры из призматических железобетонных свай сечением 35×35см, объединенных попарно монолитной стенкой. Крайняя свая с верховой стороны имеет ледорезное заострение.	12, 15, 18	3.503.1-73	1,5 / 7	7	Г8 + 2×1,0	4ОП 100.1	190 / 0,5
								Г8 + 2×1,50		
						1,5 / 8		Г10 + 2×1,0	4ОП 115.1	
								Г10 + 2×1,50		
						1,5 / 9		Г11,5+2×1,0	4ОП 130.1	
								Г11,5+2×1,50		
5	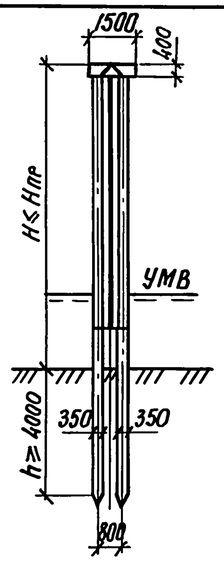	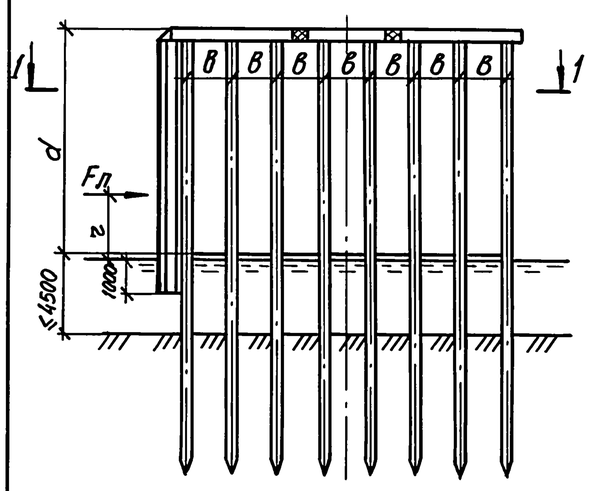 Разрез 1-1 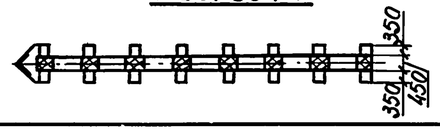	Двухрядные свайно-стенчатые опоры из призматических железобетонных свай сечением 35×35см, объединенных попарно (вдоль моста) и со сборно-монолитной стенкой, расположенной между рядами свай. Для восприятия ледовой нагрузки предусмотрен ледорезный блок.	12, 15, 18	3.503.1-73	2,2 / 10	10	Г8 + 2×1,0	5ОП 104.1	360 / 0,5
								Г8 + 2×1,50		
						2,0÷2,5 / 12		Г10 + 2×1,0	5ОП 120.1	490 / 0,7
								Г10 + 2×1,50		
						2,0 / 14		Г11,5+2×1,0	5ОП 135.1	
								Г11,5+2×1,50		
				21	3.503.1-81	1,5 / 12	10	Г8 + 2×1,0	5ОП 85.2	490 / 0,7
						1,5 / 14		Г8 + 2×1,50	5ОП 100.2	
						1,5 / 16		Г10 + 2×1,0	5ОП 115.2	
								Г10 + 2×1,50		
						1,5 / 18		Г11,5+2×1,0	5ОП 130.2	
								Г11,5+2×1,50		

Нпр – предельная высота опоры
Fл – ледовая нагрузка
hл – расчетная толщина льда при Кп=1 (см. приложение 10 СНИП 2.05.03-84*)
в – шаг свай в ряду
п – количество свай
d – расстояние от верха насадки до низа стенки
г – расстояние от низа стенки до уровня первой подвижки льда (г ≤ 50...150см)

Взам. инв. № | Подпись и дата | Инв. № подл.

Копировал Ку- Формат А3
Ц00079 5

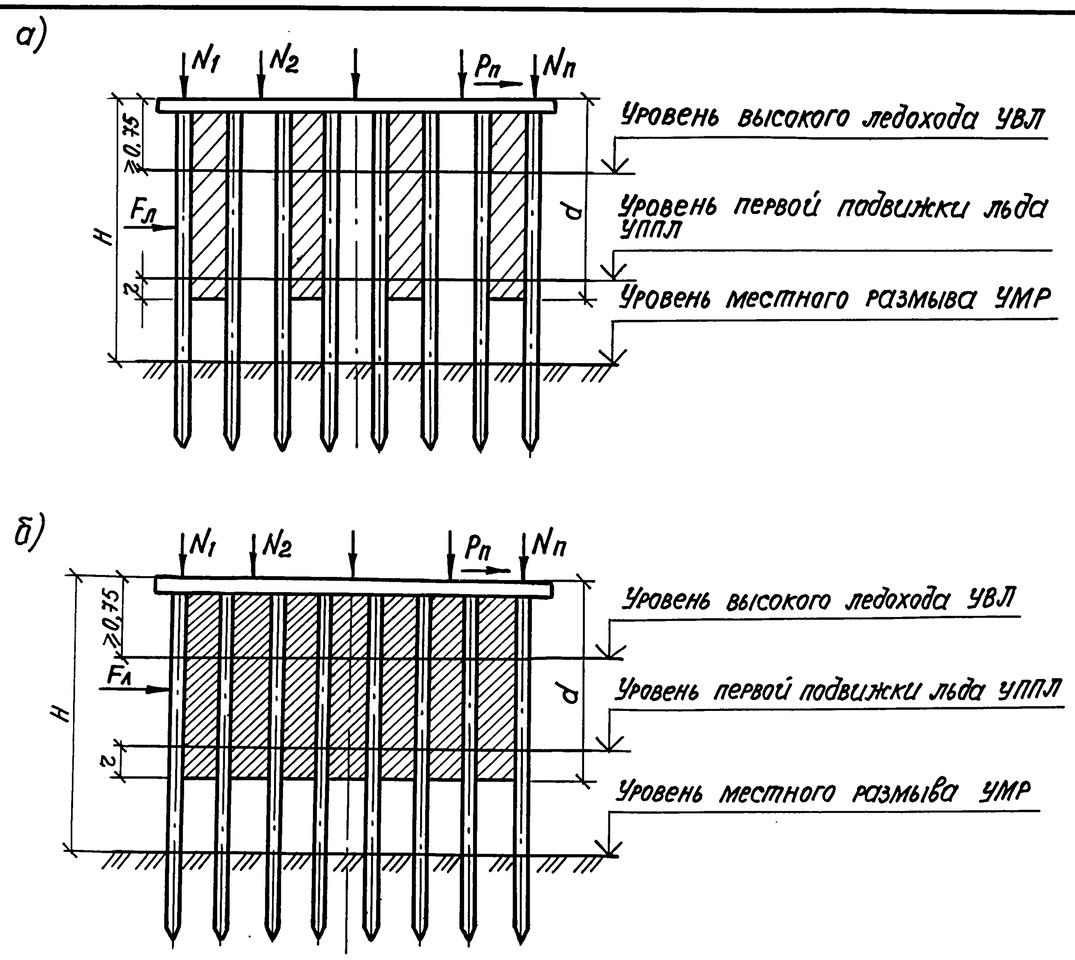

Рис. 1. Расчетные схемы опор
а – опора типа 4, б – опора типа 5
N_1 ... $N_п$ – опорные давления балок пролетного строения;
$P_п$ – горизонтальные поперечные удары, $F_л$ – ледовая нагрузка

В настоящей серии приняты два параметра, определяющих применимость опоры (табл. 1 и 3): расчетная толщина льда $h_л$ и расчетная ледовая нагрузка $F_л$ (с коэффициентом надежности γ_f = 1,2). Величина $F_л$ рассчитывается в соответствии с п. 3 приложения 10 СНиП 2.05.03-84* [по формулам (3) и (4) указанного приложения с принятием меньшего значения]. При определении $F_л$ для опор типа 4 следует применять коэффициенты формы ψ_1 = 1,0, ψ_2 = 2,7. При привязке опоры расчетные величины $h_л$ и $F_л$ не должны превышать предельные значения, указанные в табл. 3А-Г.

4. Обозначение марок опор и узлов. Маркировка изделий.

Принятые в настоящей серии обозначения разработаны в соответствии с ГОСТ 23009-78. Используются группы обозначений, принятые в серии 3.503.1-79. Обозначения типов опор продолжают номерацию указанной серии.

Обозначение марок опор (см. табл. 1) поясняется на схеме:

X XX XXX X

цифра, обозначающая тип опоры: 4 – однорядная опора; 5 – двухрядная опора.

буквы „ОП" – опора промежуточная

числа (85; 100; 104; 115; 120; 130; 135), обозначающие длину ригеля (насадки) в дециметрах.

обозначение длины опирающихся пролетных строений ($L_п$)
I – $L_п$ = 12, 15, 18 м; 2 – $L_п$ = 21 м.

Узлы сопряжений 1, 2, 5, повторяющие технические решения серии 3.503.1-79, сохраняют свои обозначения, а для узлов, разработанных в настоящей серии, приняты следующие номера:

узлы опоры типа 4:

4 – крепление блоков сборной стенки к сваям;

6 – сопряжение блоков сборной стенки между собой;

Узлы опоры типа 5:

7 – сопряжение блоков стенки со сваями;

8 – сопряжение блока ледореза со сваями и с блоком стенки.

Инв. № подл. | Подпись и дата | Взам. инв. №

Копировал 11,00079 6 формат А3

Обозначения марок блоков стенок и блоков ледореза

XX XX — XX

„БС" и „БЛ" - начальные буквы слов „блок стенки" или „блок ледорезный"

Высота блока в дециметрах

шаг свай в м (1,5; 2,0; 2,2; 2,5)
ширина ледорезного блока (1; 2; 3)

Обозначение марок ледорезных свай

XXX XX — XX X X

ЛСМ - начальные буквы слов "ледорезная свая мостовая"

L - длина сваи в м

35 - сторона поперечного сечения в см.

Т - трещиностойкая свая - раскрытие поперечных трещин ограничено 0,1 мм

6 - обозначение типа армирования свай

Пример: марка ЧОП 100.1 обозначает опору промежуточную типа Ч с длиной ригеля 100дм под пролетные строения длиной 12, 15, 18 м.

5. Указания по привязке опор

Опоры по настоящей серии рассчитаны на применение в мостах с разрезными или температурно-неразрезными пролетными строениями при следующих условиях:

- число пролетов не более 5;
- опирание пролетных строений, указанных в табл. 1;
- направление ледовой нагрузки должно совпадать с осями опор с отклонением в плане не более 10°;
- высотные параметры опор H, d, η (см. схемы табл. 1) должны быть ограничены следующими величинами: $\eta = 0,5 - 1,5$ м, расстояние $H - d \leq 4,5$ м, $H \leq 7$ м для опор типа Ч и $H \leq 10$ м для опор типа 5.

Применение опор по настоящей серии не допускается:

- в сложной ледовой обстановке, характеризуемой в соответствии с положениями п.6 прил. СНиП 2.05.03-84*
- на реках с карчеходом и интенсивным перемещением речных наносов (п. 3.176 СНиП 2.05.03-84*).

Применение опор не рекомендуется в III и IV климатических районах в соответствии с табл. 1 прил. 10. СНиП 2.05.03-84*.

Привязка опор выполняется в следующем порядке:

- в зависимости от требуемой высоты опоры, параметров ледовых условий $h_л$, $F_л$, габарита и длины пролетных строений подбирается тип (4й или 5й) и марка опоры;
- назначаются индивидуальные геометрические параметры опоры: высота стенки, длина свай (по расчету несущей способности); расчетные значения продольных сил в сваях принимаются по данным табл. 2;
- по данным табл. 3А-Г назначается тип армирования и марка свай по типовой серии 3.501-86.
- разрабатываются и привязываются чертежи опор.

На чертежах настоящей серии предусмотрено два исполнения:

- с фиксированной высотой (включая высоту ригеля) стенок - 4 м (для опор типа 4) и 5,9 м (для опор типа 5);
- с произвольной высотой L_c стенок, которая назначается при привязке.

Допускается вносить следующие изменения в конструкцию опор:

- предусматривать зазор между стенкой и нижней гранью ригеля; при этом должно быть обеспечено возвышение верхней грани стенки над наивысшим уровнем ледохода 50 см. и общая высота стенки должна быть не менее 2,5 м;

Инв. № подл. | Подпись и дата | Взам. инв. №

– назначать индивидуальное армирование ледорезной сваи в тех случаях, когда требуемая (по данным табл. 3А) марка армирования свай менее Т6;

– при проектировании опор типа 4 применять обычную (без ледорезного заострения) верховую сваю, если толщина льда $h_л \leq 0{,}5$ м и ледовая нагрузка $F_л \leq 135$ кН (при $\psi_1 = 1{,}0$, $\psi_2 = 2{,}7$).

В случае, если имеющиеся условия отличаются от предусмотренных в настоящей серии, следует выполнить полностью или частично комплекс расчетов опор и проверок их элементов в соответствии с действующими нормами. Для условий индивидуального проектирования к настоящей ПЗ прилагаются графики несущей способности по материалу (по прочности и трещиностойкости) свай марок Т2...Т7. Полученные в результате статического расчета сочетания M и N должны быть скорректированы в соответствии с указаниями п.п. 3.53 и 3.54 СНиП 2.05.03-84* и затем сравниваются с соответствующими кривыми на диаграммах.

Опоры типа 5 (5 ОП 104...135.1) под пролетные строения длиной 12, 15, 18 м запроектированы с шагом свай 2,0–2,5 м. В тех случаях, когда это требуется по результатам расчета, под пролетные строения длиной 12, 15, 18 м могут быть применены опоры марок 5 ОП 100...130.2 с шагом свай 1,5 м. При этом армирование ригеля должно быть назначено на основании индивидуального расчета.

Опоры по настоящей серии не рассчитаны на пропуск ледовой нагрузки без пригрузки пролетными строениями.

Таблица 2

Продольные силы в сваях

Тип опоры	Длина пролета, м	Шаг свай, м	Продольная сила	
			Максимальная N_{max}, кН	Минимальная N_{min}, кН
4	12	1,5	558	202
	15	1,5	626	249
	18	1,5	701	295
5	12	1,5	350	128
	15	1,5	395	138
	18	1,5	436	160
	12	2,0–2,5	487	153
	15	2,0–2,5	541	184
	18	2,0–2,5	591	215
	21	1,5	512	189

Взам. инв. № | Подпись и дата | Инв. № подл.

Копировал: Формат А3
11400079 8

Указания к назначению армирования и марки свай.

Таблица 3

А. Тип опор 4. Длина пролетных строений 12,15,18 м
Шаг свай 1,5 м. Ледовая нагрузка $F_л$ = 190 кН,
толщина льда $h_л$ = 0,5 м

Высота стенки d, м	n = 7			n = 8			n = 9		
	H=5м	H=6м	H=7м	H=5м	H=6м	H=7м	H=5м	H=6м	H=7мм
2,0	T5	—	—	T5	—	—	T4	—	—
2,5	T5	—	—	T4	—	—	T4	—	—
3,0	T4	T5	T6	T4	T5	T5	T4	T4	T5
3,5	—	T5	T6	—	T4	T5	—	T4	T4
4,0	—	T4	T5	—	T4	T4	—	T4	T4
4,5	—	—	T5	—	—	T4	—	—	T4

Б. Тип опор 5. Длина пролетных строений 12,15,18 м
Шаг свай 2...2,5 м. Ледовая нагрузка $F_л$ = 360 кН,
толщина льда $h_л$ = 0,5 м

Высота стенки d, м	n = 10			n = 12			n = 14		
	H=7м	H=8,5м	H=10м	H=7м	H=8,5м	H=10м	H=7м	H=8,5м	H=10м
2,5	T7	—	—	T6	—	—	T5	—	—
3,5	T6	—	—	T5	—	—	T4	—	—
4,5	T5	T6	—	T4	T6	—	T4	T5	—
5,0	—	T6	—	—	T5	—	—	T4	—
5,5	—	T5	T7	—	T5	T6	—	T4	T5
6,0	—	T5	T6	—	T4	T5	—	T4	T5
6,5	—	—	T6	—	—	T5	—	—	T4
7,0	—	—	T5	—	—	T5	—	—	T4
7,5	—	—	T5	—	—	T4	—	—	T4

В. Тип опор 5. Длина пролетных строений 12,15,18 м
Шаг свай 2,0...2,5 м. Ледовая нагрузка $F_л$ = 490 кН,
толщина льда $h_л$ = 0,7 м

Высота стенки d, м	n = 10			n = 12			n = 14		
	H=7м	H=8,5м	H=10м	H=7м	H=8,5м	H=10м	H=7м	H=8,5м	H=10м
2,5	—	—	—	T7	—	—	T6	—	—
3,5	T7	—	—	T6	—	—	T5	—	—
4,5	T7	—	—	T5	T7	—	T4	T6	—
5,0	—	T7	—	—	T6	—	—	T5	—
5,5	—	T7	—	—	T6	T7	—	T5	T6
6,0	—	T7	—	—	T5	T7	—	T4	T6
6,5	—	—	T7	—	—	T6	—	—	T5
7,0	—	—	T7	—	—	T6	—	—	T5
7,5	—	—	T7	—	—	T5	—	—	T4

Г. Тип опор 5. Длина пролетных строений 12...21 м
Шаг свай 1,5 м. Ледовая нагрузка $F_л$ = 490 кН,
толщина льда $h_л$ = 0,7 м

Высота стенки d, м	n = 14			n = 16			n = 18		
	H=7м	H=8,5м	H=10м	H=7м	H=8,5м	H=10м	H=7м	H=8,5м	H=10м
2,5	T6	—	—	T6	—	—	T5	—	—
3,5	T6	—	—	T5	—	—	T4	—	—
4,5	T5	T6	—	T4	T5	—	T4	T5	—
5,0	—	T6	—	—	T5	—	—	T4	—
5,5	—	T5	T6	—	T4	T6	—	T4	T5
6,0	—	T5	T6	—	T4	T5	—	T4	T5
6,5	—	—	T6	—	—	T5	—	—	T4
7,0	—	—	T5	—	—	T4	—	—	T4
7,5	—	—	T5	—	—	T4	—	—	T4

В таблицах 3А-Г обозначено: n - число свай в опоре; H - высота опоры (рис. 1); T4...T7 - марка свай по типовой серии 3.501-86.

Указанная в таблицах допускаемая толщина льда $h_л$ соответствует климатическому коэффициенту $K_п$=1.0 (табл. 1 прил. 10 СНиП 2.05.03-84*). При $K_п$>1.0 $h_л \leq t/K_п$ где t - расчетная толщина льда, определяемая согласно п. 2 приложения СНиП 2.05.03-84*.

Инв. № подл. | Подпись и дата | Взам. инв. №

Копировал Ц00079 9 формат А3

Графики несущей способности по материалу свай сечением 35×35 см серии 3.501-86

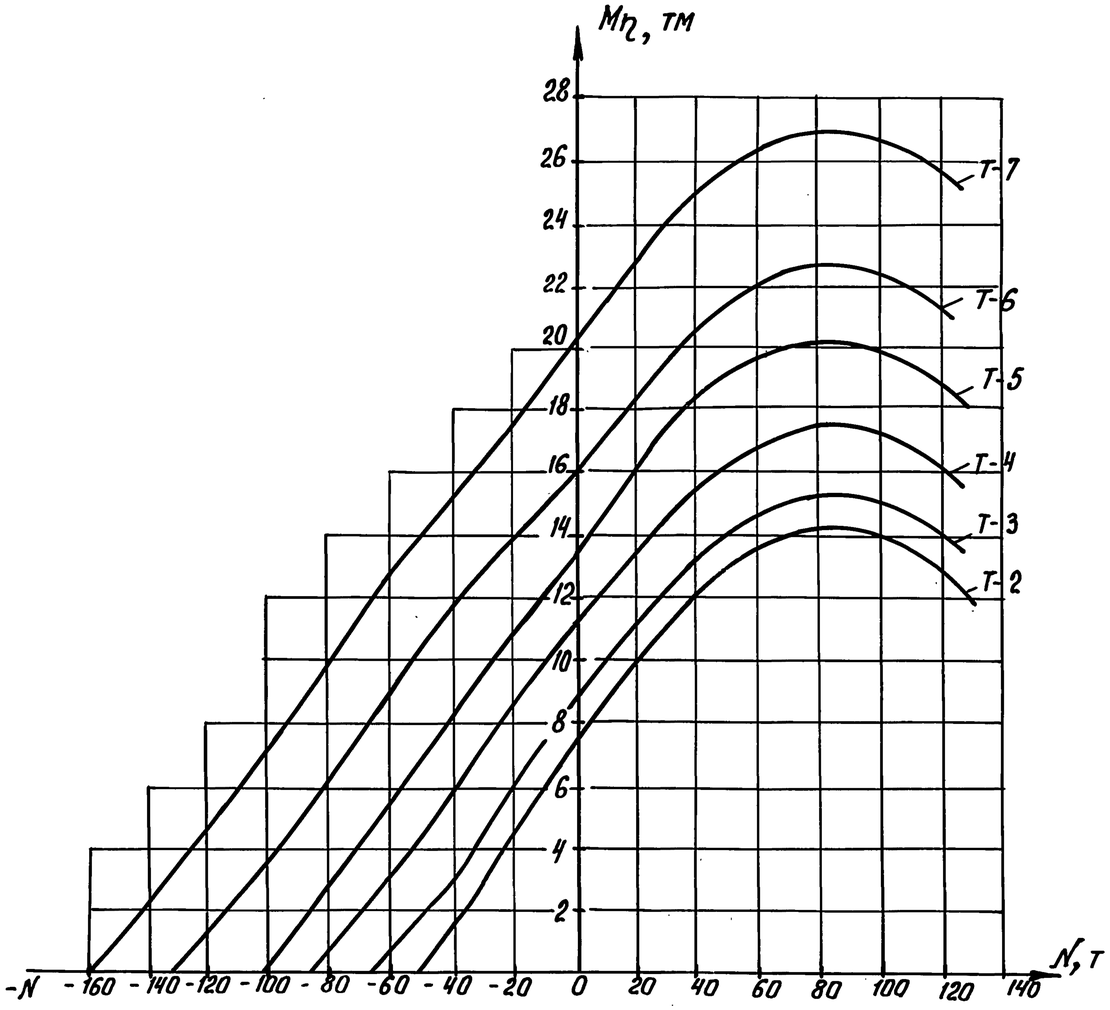

Рис.1 Графики несущей способности по прочности

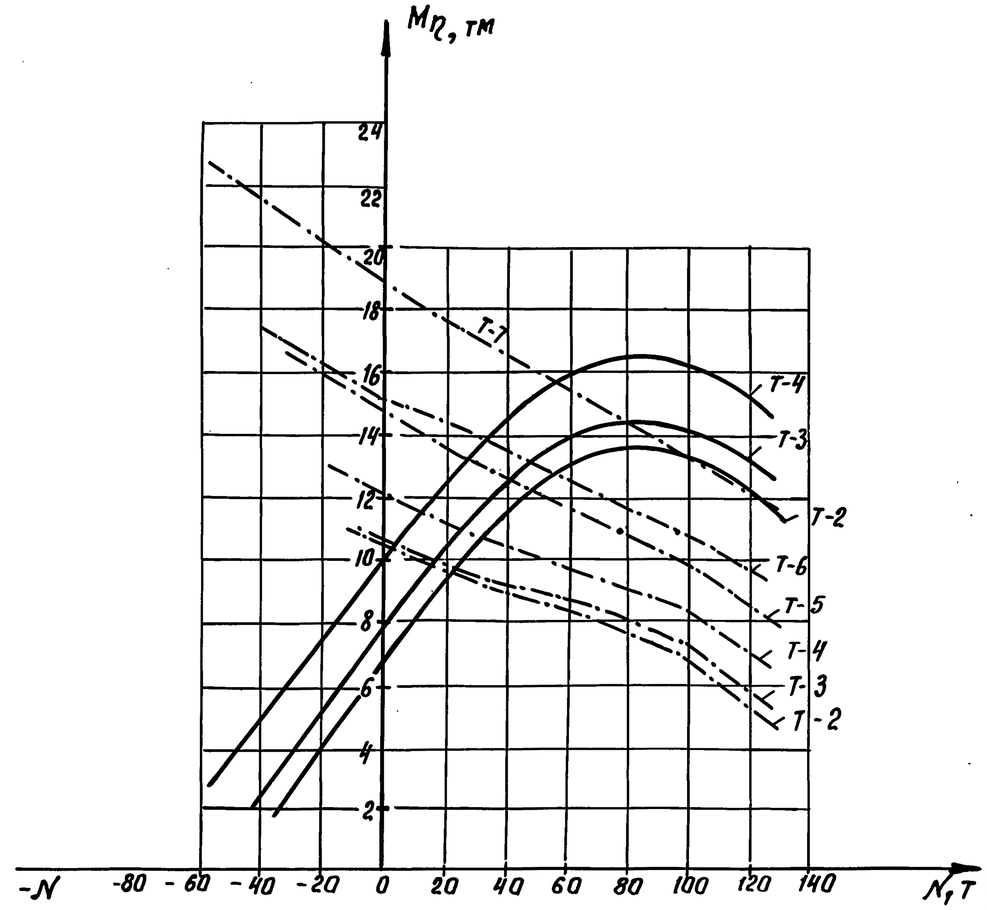

Рис. 2 Графики несущей способности по трещиностойкости

——— по раскрытию поперечных трещин

—·—·— по образованию продольных трещин

Примечания: 1. Несущая способность обеспечена, если координаты расчетных усилий сваи лежат ниже соответствующих графиков.

2. Проверка трещиностойкости сваи Т-5...Т-7 по раскрытию трещин, нормальных к продольной оси, не требуется, так как их несущая способность лимитируется прочностью.

η - коэффициент, учитывающий увеличение эксцентриситета силы N вследствие продольного изгиба (п. 3.54 СНиП 2.05.03-84*).

Инв. № подл. | Подпись и дата | Взам. инв. №

Номенклатура блоков стенки и блоков ледореза

Эскиз	Марка	Размеры, мм		Расход материалов		Масса, т
		ℓ	в	Бетон, м³	Сталь, кг	
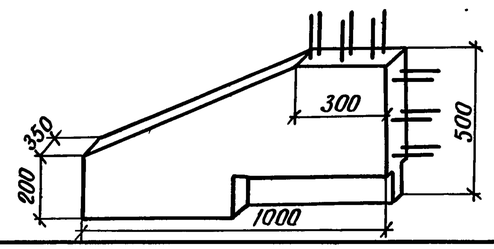						
	БС 10-1,5	—	—	0,14	32,9	0,35
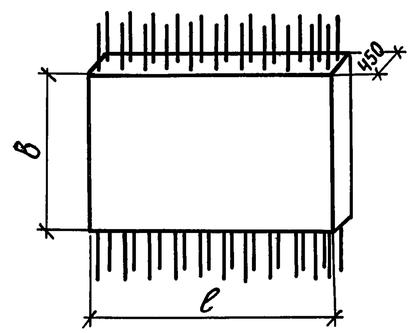	БС 20-1,5	2000	1250	0,77	63,3	1,925
	БС 15-1,5	1500	1250	0,57	46,1	1,425
	БС 20-2,0	2000	1750	1,22	103,4	3,04
	БС 15-2,0	1500	1750	0,91	77,2	2,28
	БС 20-2,2	2000	1950	1,395	104	3,49
	БС 15-2,2	1500	1950	1,05	79,2	2,61
	БС 20-2,5	2000	2250	1,665	12.4	4,16
	БС 15-2,5	1500	2250	1,25	93	3,125
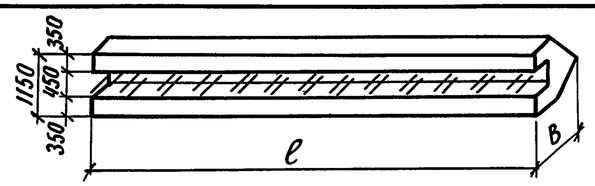						
	БЛ 81-1	8100	775	3,81	610,1	9,52
	БЛ 81-2	8100	1025	6,13	632,7	15,33
	БЛ 81-3	8100	1075	6,6	636,8	16,50
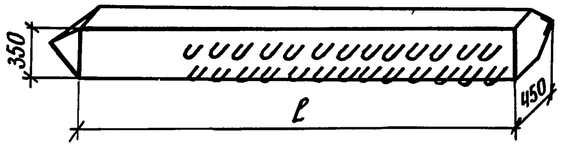						
	ЛСМ10-35Т6	10000	—	1,28	642,5	3,20
	ЛСМ12-35Т6	12000	—	1,54	771,0	3,86
	ЛСМ14-35Т6	14000	—	1,80	899,5	4,50

В выпуске предусмотрена длина ледорезных блоков от 3,1 до 8,1 м
В настоящую таблицу включены блоки только максимальной длины ℓ=8100мм.

Разраб.	Семенова		
Провер.	Помазкова		
Нач. гр.	Помазкова		
Гл. инж. пр.	Шапиро		
Нач. отд.	Свиридов		
Н. контр.	Семенкин		

3.503.1-109.93.1-НИ

Номенклатура железобетонных изделий

Стадия	Лист	Листов
Р		1

Воронежский филиал ГИПРОДОРНИИ

Инв. № подл. | Подпись и дата | Взам. инв. №

Копировал: Кц-
Ц00079 11
Формат А3

Наименование				Единица измерения	Марка опор									
					40П 100.1	40П 115.1	40П 130.1	50П 104.1	50П 120.1	50П 135.1	50П 85.2	50П 100.2	50П 115.2	50П 130.2
Блоки насадок	Бетон класса В 25, В30			$м^3$	3,89	4,54	5,19	5,26	5,86	6,63	4,10	4,55	5,35	6,15
	Сталь арматурная		класса А-I	кг	245,6	282,0	325,2	344,6	405,6	464,4	268,4	311,2	360,6	403,2
			класса А-III	кг	233,8	266,8	298,6	396,6	443,6	520,8	335,6	402,2	456,4	511,8
Блоки стенок	Бетон класса В 25			$м^3$	0,84	1,12	1,12	19,56	22,87	25,56	13,40	16,08	18,76	21,44
	Сталь	арматурная	класса А-I	кг	18,6	24,8	24,8	377,8	464,4	535,2	324,0	388,8	453,6	518,4
			класса А-II	кг	110,4	147,2	147,2	1088,0	1414,4	1632,0	816,0	979,2	1142,4	1305,6
		полосовая		кг	68,4	91,2	91,2							
Блоки ледореза	Бетон класса В 25			$м^3$				6,60	6,13	6,13	3,81	3,81	3,81	3,81
	Сталь	арматурная	класса А-I	кг				116,7	116,7	116,7	116,7	116,7	116,7	116,7
			класса А-II	кг				273,5	269,4	269,4	246,8	246,8	246,8	246,8
		уголок 160×160×12		кг				238,10	238,1	238,1	238,1	238,1	238,1	238,1
Сваи	Бетон класса В 25			$м^3$	10,49	11,98	13,47	17,40	20,88	24,36	20,88	24,36	27,84	31,32
	Сталь	арматурная	класса А-I	кг	300,0	342,2	379,0	431,0	517,2	616,0	517,2	603,4	704,0	792,0
			класса А-II	кг	2837,4	2948,9	3312,0	4565,0	5478,0	5787,6	5478,0	6391,0	6614,4	7441,2
		полосовая		кг	93,5		93,5							
		уголок 160×160×12		кг	135,2	135,2	135,2							
Монолитная стенка и сопряжение сборных элементов	Бетон класса В 25			$м^3$	7,38	7,64	9,17	11,31	13,80	16,05	13,50	16,05	18,30	20,55
	Сталь арматурная		класса А-I	кг	200,7	204,2	243,7	150,5	196,1	224,0	174,6	224,0	252,3	280,6
			класса А-II	кг	173,9	193,6	222,3	461,1	558,2	655,3	558,2	655,3	752,4	849,5
Итого бетона				$м^3$	22,60	25,28	28,95	60,13	69,54	78,73	55,69	64,85	74,06	83,27
В том числе	сборного			$м^3$	15,22	17,64	19,78	48,82	55,74	62,68	42,19	48,80	55,76	62,72
	монолитного			$м^3$	7,38	7,64	9,17	11,31	13,80	16,05	13,50	16,05	18,30	20,55
Итого стали				кг	4417,5	4636,1	5272,7	8442,9	10101,7	11059,5	9073,6	10556,7	11337,7	12703,9
В том числе	Сталь	арматурная	класса А-I	кг	764,9	853,2	972,7	1420,6	1700,0	1956,3	1400,9	1644,1	1887,2	2110,9
			класса А-II	кг	3121,7	3289,7	3681,5	6387,6	7720,0	8344,3	7099,0	8272,3	8756,0	9843,1
			класса А-III	кг	233,8	266,8	298,6	396,6	443,6	520,8	335,6	402,2	456,4	511,8
		полосовая		кг	161,9	91,2	184,7							
		уголок 160×160×12		кг	135,2	135,2	135,2	238,1	238,1	238,1	238,1	238,1	238,1	238,1

Указанные в таблице показатели по расходу материалов определены для опор типа 4 со сваями длиной 12м и высотой стенки (включая ригель) 4м и для опор типа 5 со сваями длиной 14м и высотой стенки (включая ригель) - 7,4м.

Разраб.	Михина	
Провер.	Рукосуева	
Нач. гр.	Помазкова	
Гл. инж. пр.	Шапиро	
Нач. отд.	Свиридов	
Н. контр.	Семенкин	

3.503.1-109.93.1-01

Таблица расхода материалов на опоры

Стадия	Лист	Листов
Р		1

Воронежский филиал ГИПРОДОРНИИ

Взам. инв. № | Подпись и дата | Инв. № подл.

Копировал: Ку

Формат А3

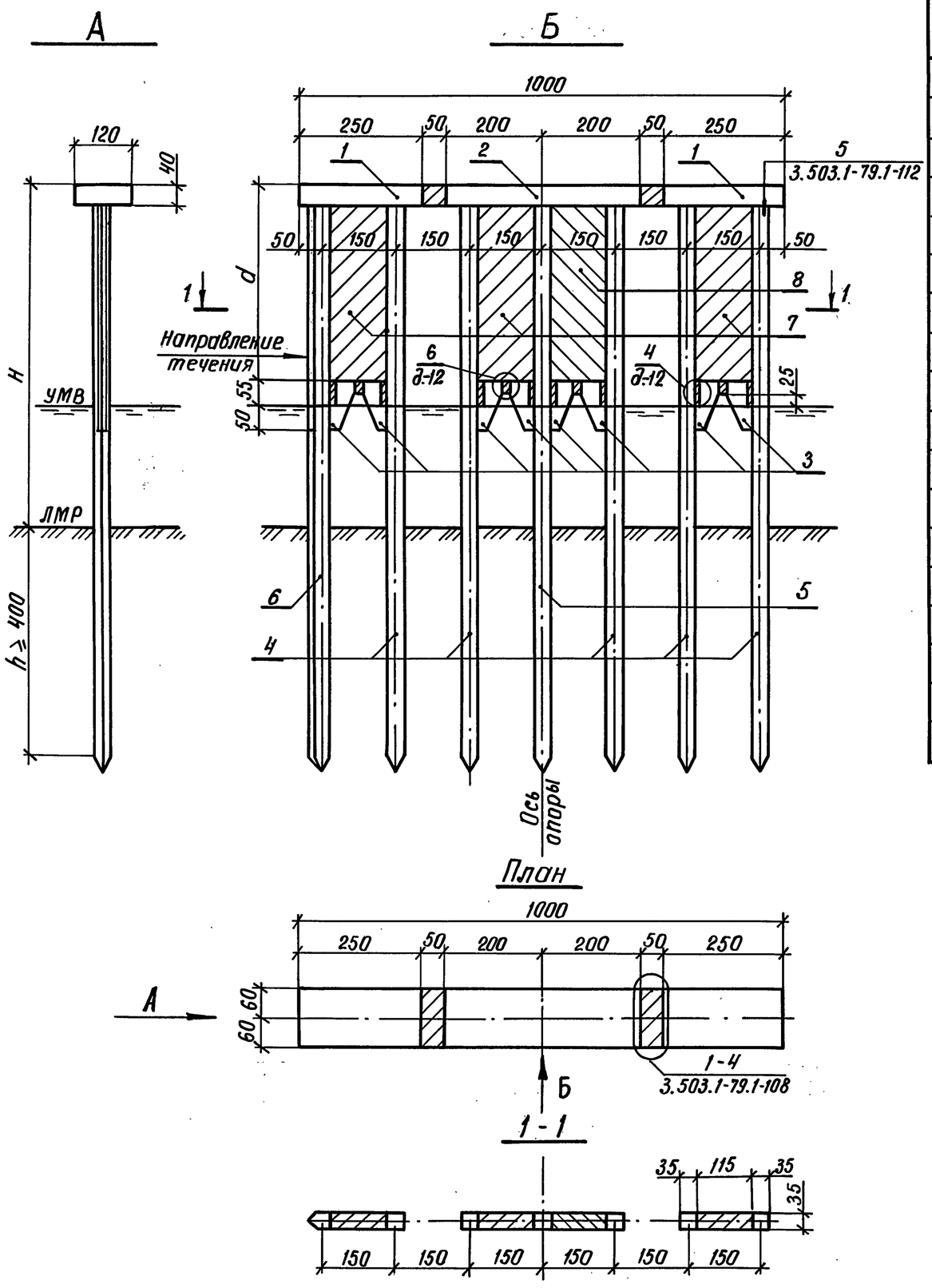

Марка, поз.	Обозначение документа	Наименование	Кол. на схему 1	Кол. на схему 2	Масса ед., кг	Примечание
		Блоки насадки				
1	3.503.1-79.2-021	4БН25-1-1	2	2	2700	
2	3.503.1-79.2-024	4БН40-1-3	1	1	4330	
		Блоки стенки				
3	3.503.1-109.93.1-18	БС10-1,5	8	8	350	
		Сваи железобетонные				
4	3.503.1-109.93.1-24	СМ - 35Т - и	5			
				5		
5	3.503.1-109.93.1-25	СМ - 35Т - а	1			
				1		
6	3.503.1-109.93.1-26	ЛСМ - 35Т6	1			
				1		
7	3.503.1-109.93.1-12	Участок монолитный УМ-1	3			1,43 м³
	-01	Участок монолитный УМ		3		м³
8	3.503.1-109.93.1-13	Участок монолитный УМ-1-1	1			1,43 м³
	-01	Участок монолитный УМ		1		м³

Номер схемы	Габарит	Размеры, см H	Размеры, см d	Марка опоры
1	Г8+2×0,75(1,50)	700	400	4ОП100.1
2				

Размеры даны в см

Разраб.	Михина		
Проверил	Помазкова		
Нач. гр.	Помазкова		
Гл. инж. пр.	Шапиро		
Нач. отд.	Свиридов		
Н. контр.	Семенкин		

3.503.1-109.93.1-02

Схема расположения элементов опор 4ОП100.1

Стадия	Лист	Листов
Р		1

Воронежский филиал ГИПРОДОРНИИ

Инв. № подл. | Подпись и дата | Взам. инв. №

Копировал: Кц — Формат А3

Ц00079 13

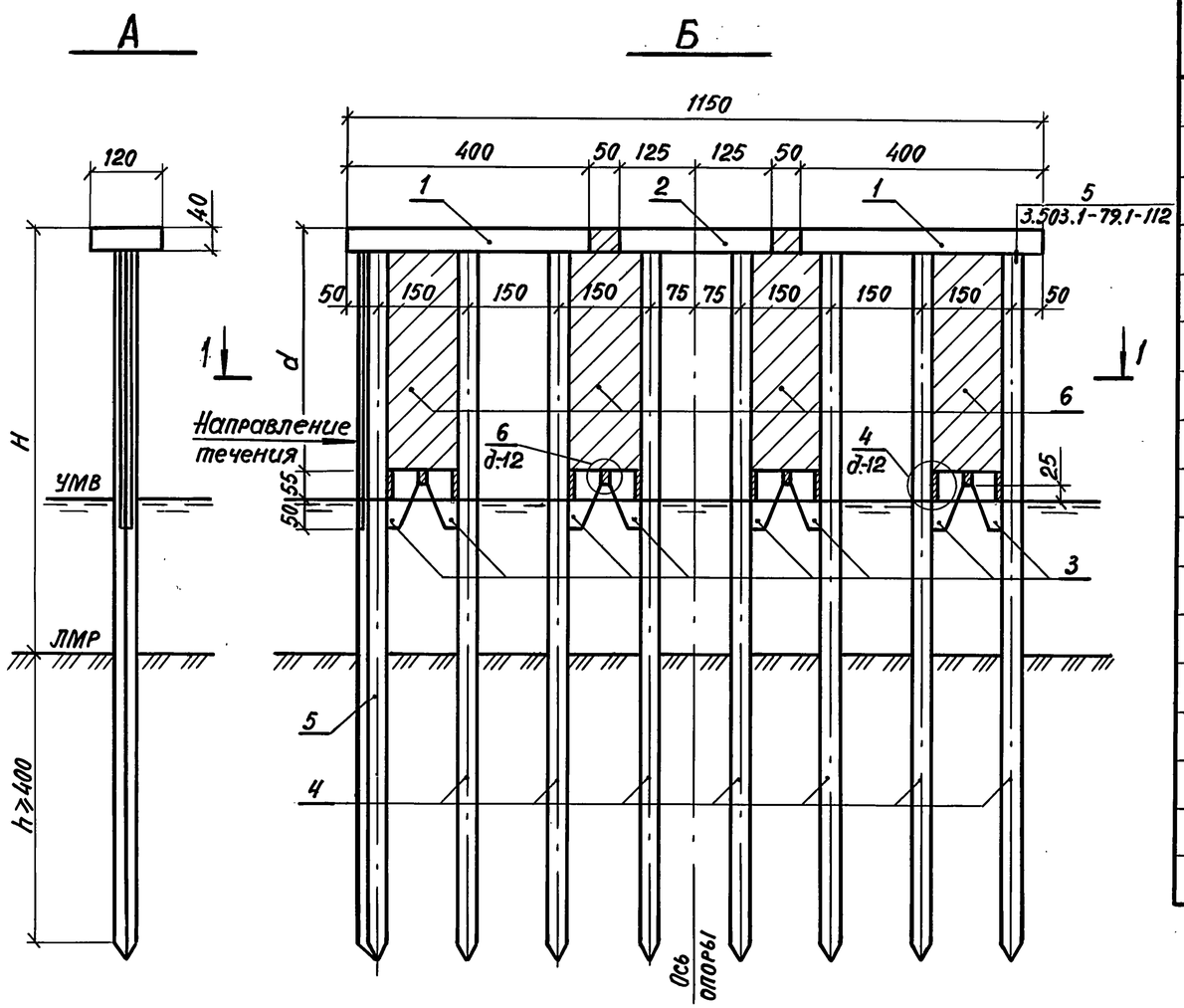

План

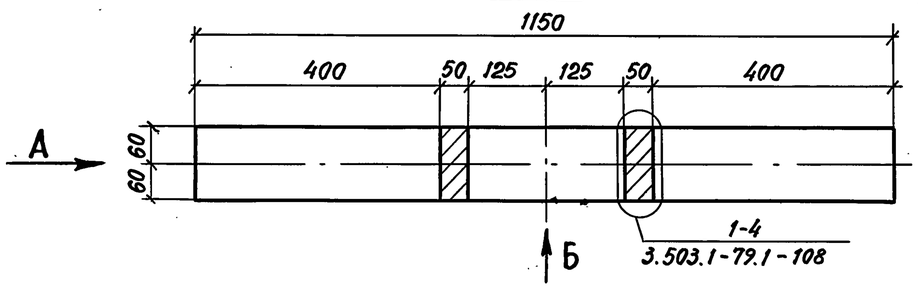

1 - 1

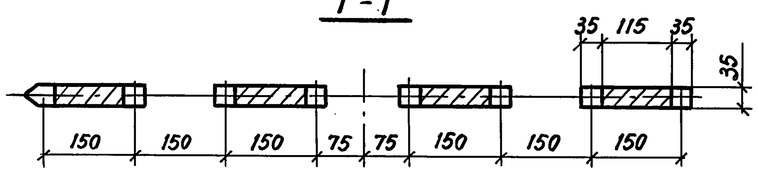

Марка, поз.	Обозначение документа	Наименование	Кол. на схему 1	Кол. на схему 2	Масса ед., кг	Примечание
		Блоки насадки				
1	3.503.1-79.2-023	4БН40-1-1	2	2	4330	
2	3.503.1-79.2-022	4БН 25-1-3	1	1	2700	
		Блоки стенки				
3	3.503.1-109.93.1-18	БС 10-1,5	8	8	350	
		Сваи железобетонные				
4	3.503.1-109.93.1-24	СМ -35Т-И	7			
				7		
5	3.503.1-109.93.1-26	ЛСМ -35Т6	1			
				1		
6	3.503.1-109.93.1-12	Участок монолитный УМ1	4			1,43 м³
	-01	Участок монолитный УМ		4		м³

Номер схемы	Габарит	Размеры, см H	Размеры, см d	Марка опоры
1	Г10+2×0,75 (1,50)	700	400	4ОП 115.1
2				

Размеры даны в см

Разраб.	Михина		
Проверил	Помазкова		
Нач. гр.	Помазкова		
Гл.инж. пр.	Шапиро		
Нач.отд.	Свиридов		
Н.контр.	Семенкин		

3.503.1-109.93.1-03

Схема расположения элементов опор 4ОП 115.1

Стадия	Лист	Листов
Р		1

Воронежский филиал ГИПРОДОРНИИ

Инв. № подл. | Подпись и дата | Взам. инв. №

Копировал 11,00079 14 формат А3

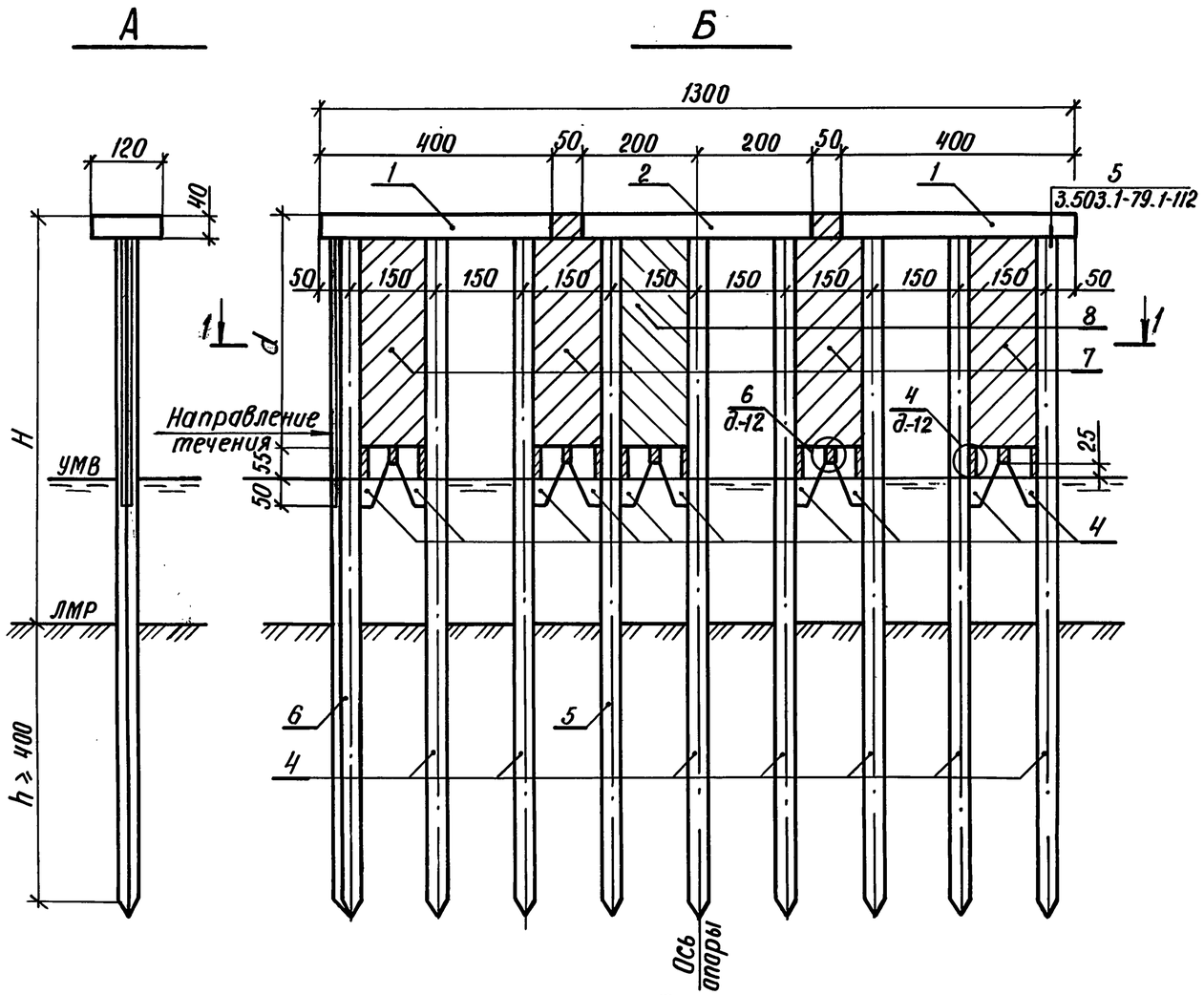

План

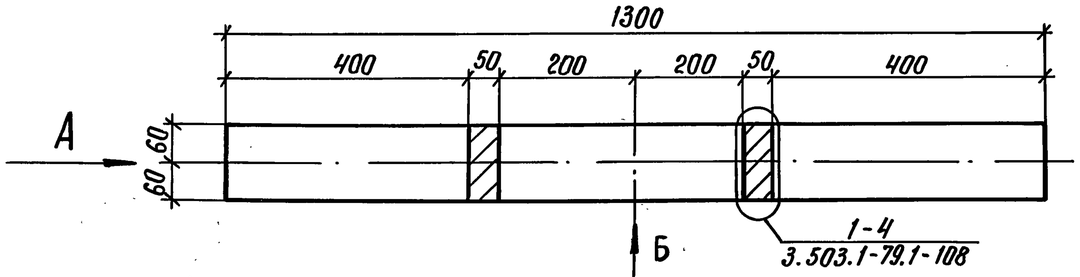

1 - 1

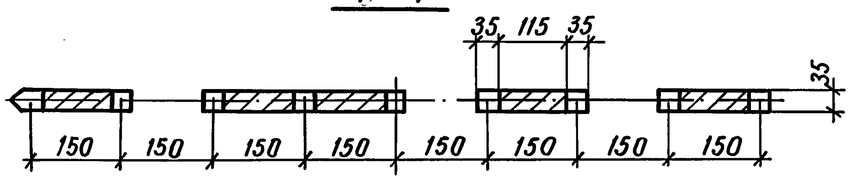

Номер схемы	Габарит	Размеры, см		Марка опоры
		H	d	
1	Г11,5+2×0,75(1,50)	700	400	4ОП 130.1
2				

Размеры даны в см

Разраб.	Михина		3.503.1-109.93.1-04
Проверил	Помазкова		
Нач. гр.	Помазкова		
Гл. инж. пр.	Шапиро		Схема расположения элементов опор 4ОП 130.1
Нач. отд.	Свиридов		
Н. контр.	Семенкин		

Стадия	Лист	Листов
Р	1	2

Воронежский филиал ГИПРОДОРНИИ

Инв. № подл. | Подпись и дата | Взам. инв. №

Копировал Ку- Формат А3

ц00079 15

Марка, поз.	Обозначение документа	Наименование	Кол. на схему 1	Кол. на схему 2	Масса ед., кг.	Примечание
		Блоки насадки				
1	3.503.1-79.2-023	ЧБН 40-1-1	2	2	4330	
2	3.503.1-79.2-024	ЧБН 40-1-3	1	1	4330	
		Блоки стенки				
3	3.503.1-109.93.1-18	БС 10-1,5	10	10	350	
		Сваи железобетонные				
4	3.503.1-109.93.1-24	СМ -35Т -и	7			
				7		
5	3.503.1-109.93.1-25	СМ -35Т -а	1			
				1		
6	3.503.1-109.93.1-26	ЛСМ -35Т6	1			
				1		
7	3.503.1-109.93.1-12	Участок монолитный УМ-1	4			1,43 $м^3$
	01	Участок монолитный УМ		4		$м^3$
8	3.503.1-109.93.1-13	Участок монолитный УМ-1-1	1			1,43 $м^3$
	01	Участок монолитный УМ		1		$м^3$

Инв. № подл. | Подпись и дата | Взам. инв. №

Копировал: Лишн. Формат А3
Ц00079 16

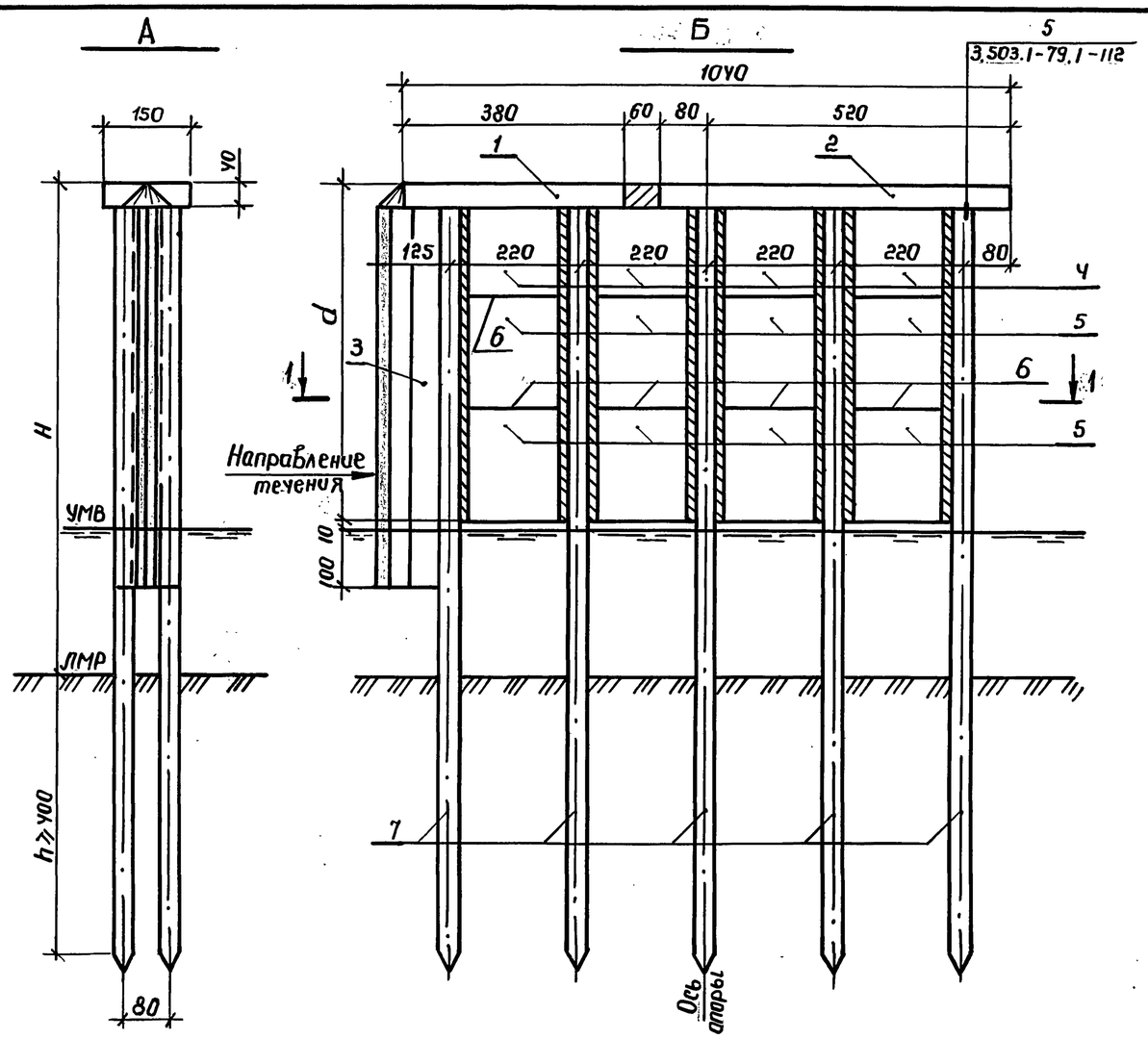

План

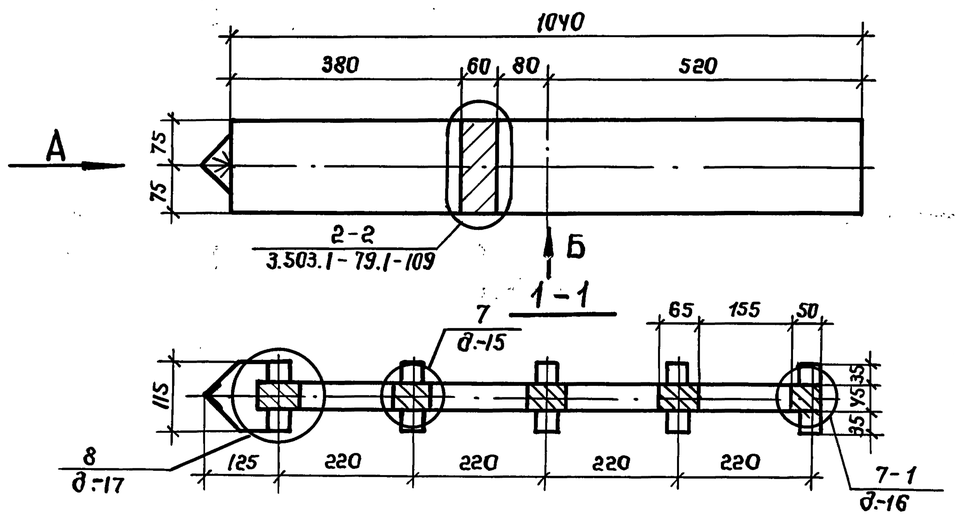

Марка, поз.	Обозначение документа	Наименование	Кол. на схему 1	Кол. на схему 2	Масса ед., кг	Примечание
		Блоки насадки				
1	3.503.1-79.2-025-01	5БН38-1-1	1	1	5080	
2	3.503.1-79.2-027-01	5БН60-1-1	1	1	8080	
		Блок ледореза				
3	3.503.1-109.93.1-23-02	БЛ 66-3	1		13440	
		БЛ -3		1		
		Блоки стенки				
4	3.503.1-109.93.1-21-01	БС 15-2,2	8		2610	
5	3.503.1-109.93.1-21	БС 20-2,2	8		3490	
6	3.503.1-109.93.1-05	Цементный раствор толщиной 2см				0,11 м³
		Сваи железобетонные				
7	3.503.1-109.93.1-24	СМ -35 Т У	10	10		

Номер схемы	Габарит	Размеры, см H	Размеры, см d	Марка опоры
1	Г8+2×0,75(1,50)	1000	590	5ОП 104.1
2				

Размеры даны в см.

Разраб.	Михина		
Проверил	Помазкова		
Нач. гр.	Помазкова		
Гл. инж. пр.	Шапиро		
Нач. отд.	Свиридов		
Н. контр.	Семенкин		

3.503.1-109.93.1-05

Схема расположения элементов опор 5ОП 104.1

Стадия	Лист	Листов
Р		1

Воронежский филиал ГИПРОДОРНИИ

Копировал:

Формат А3

Инв. № подл. | Подпись и дата | Взам. инв. №

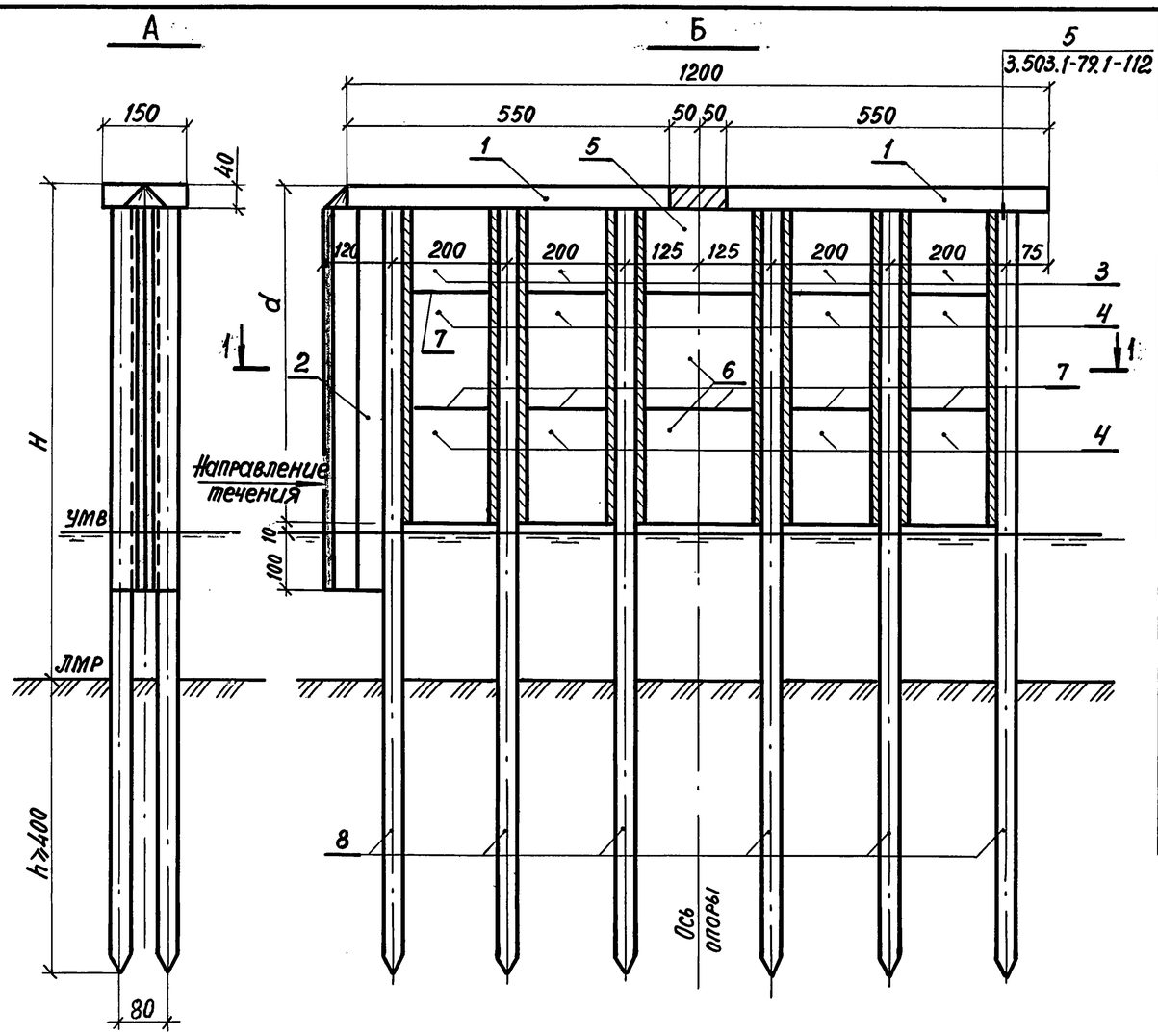

План

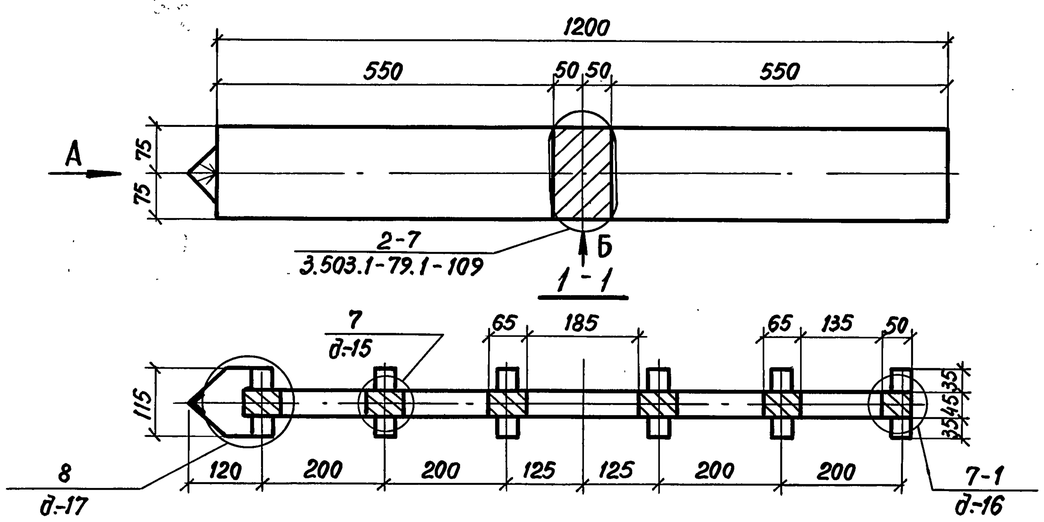

Марка, поз.	Обозначение документа	Наименование	Кол. на схему 1	Кол. на схему 2	Масса ед., кг	Примечание
		Блоки насадки				
1	3.503.1-79.2-027	5БН 55-1-1	2	2	7330	
		Блок ледореза				
2	3.503.1-109.93.1-23-01	БЛ 66-2	1		12490	
		БЛ -2		1		
		Блоки стенки				
3	3.503.1-109.93.1-20-01	БС 15-2,0	8		2280	
4	3.503.1-109.93.1-20	БС 20-2,0	8		3040	
5	3.503.1-109.93.1-22-01	БС 15-2,5	2		3125	
6	3.503.1-109.93.1-22	БС 20-2,5	2		4160	
7	3.503.1-109.93.1-06	Цементный раствор толщиной 2см				0,13 м²
		Сваи железобетонные				
8	3.503.1-109.93.1-24	СМ -35Т -И	12	12		

Номер схемы	Габарит	Размеры, см H	Размеры, см d	Марка опоры
1	Г10+2×0,75(1,50)	1000	590	5ОП 120.1
2				

Размеры даны в см

Разраб.	Михина		
Проверил	Помазкова		
Нач. гр.	Помазкова		
Гл. инж. пр.	Шапиро		
Нач. отд.	Свиридов		
Н. контр.	Семенкин		

3.503.1-109.93.1-06

Схема расположения элементов опор 5ОП 120.1

Стадия	Лист	Листов
Р		1

Воронежский филиал ГИПРОДОРНИИ

Инв. № подл. | Подпись и дата | Взам. инв. №

Копировал ВЗ 11,00079 18 формат А3

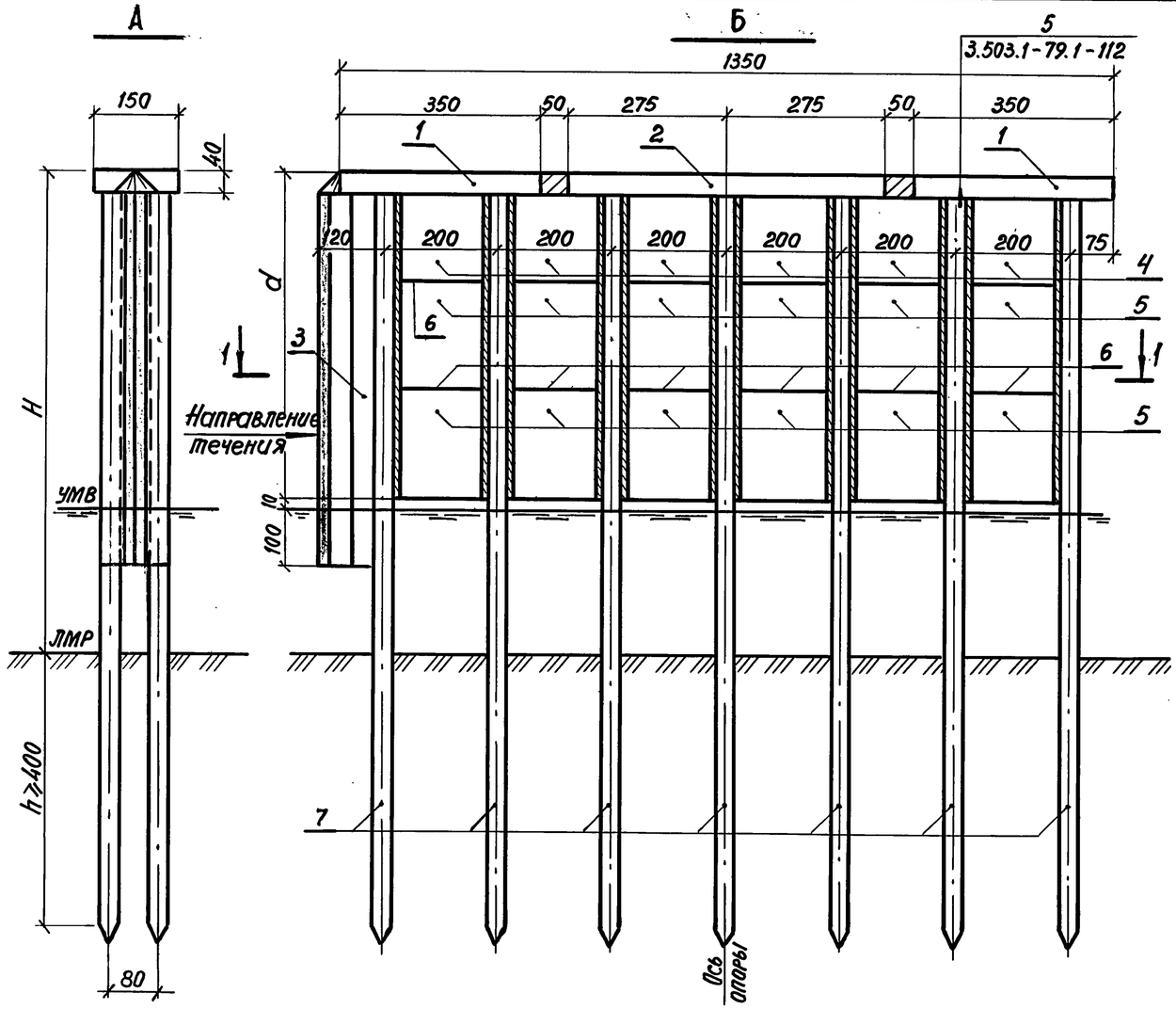

План

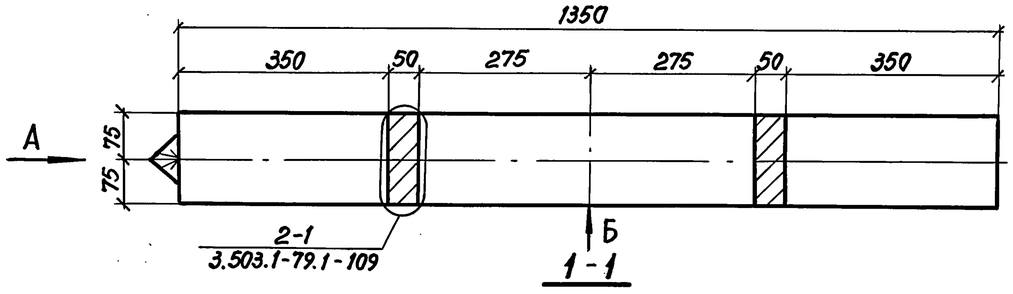

1 - 1

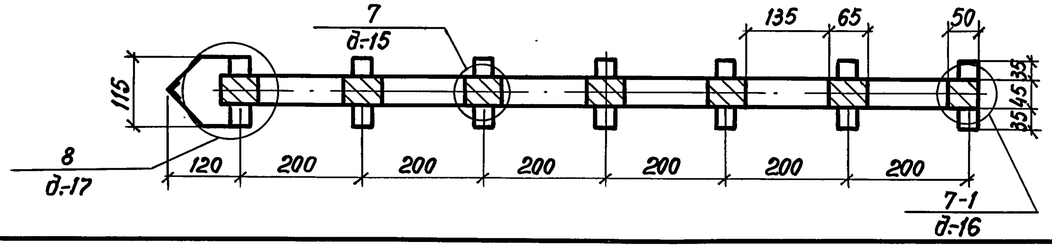

Номер схемы	Габарит	Размеры, см		Марка опоры
		H	d	
1	Г11,5+2×0,75 (1,5)	1000	590	5ОП 135.1
2				

Размеры даны в см.

Разраб.	Михина		
Проверил	Ломазкова		
Нач. гр.	Ломазкова		
Гл.инж.пр.	Шапиро		
Нач.отд.	Свиридов		
Н.контр.	Семенкин		

3.503.1 - 109.93.1-07

Схема расположения элементов опор 5ОП 135.1

Стадия	Лист	Листов
Р	1	2

Воронежский филиал ГИПРОДОРНИИ

Инв.№ подл. | Подпись и дата | Взам. инв.№

Копировал Ц00079 19 формат А3

Марка, позиция	Обозначение документа	Наименование	Кол. на схеме 1	Кол. на схеме 2	Масса, ед., кг	Примеч.
		Блоки насадки				
1	3.503.1-79.2-025	5БН 35-1-1	2	2	4630	
2	3.503.1-79.2-028	5БН 55-1-3	1	1	7330	
		Блок ледореза				
3	3.503.1-109.93.1-23-01	БЛ 66-2	1		12490	
		БЛ -2		1		
		Блоки стенки				
4	3.503.1-109.93.1-20-01	БС 15-2.0	12		2280	
5	3.503.1-109.93.1-20	БС 20-2.0	12		3040	
6	3.503.1-109.93.1-07	Цементный раствор толщиной 2см				0,15 $м^3$
		Сваи железобетонные				
7	3.503.1-109.93.1-24	СМ -35Т -4	14	14		

Инв. № подл. | Подпись и дата | Взам. инв. №

Копировал: 400079 20 формат А3

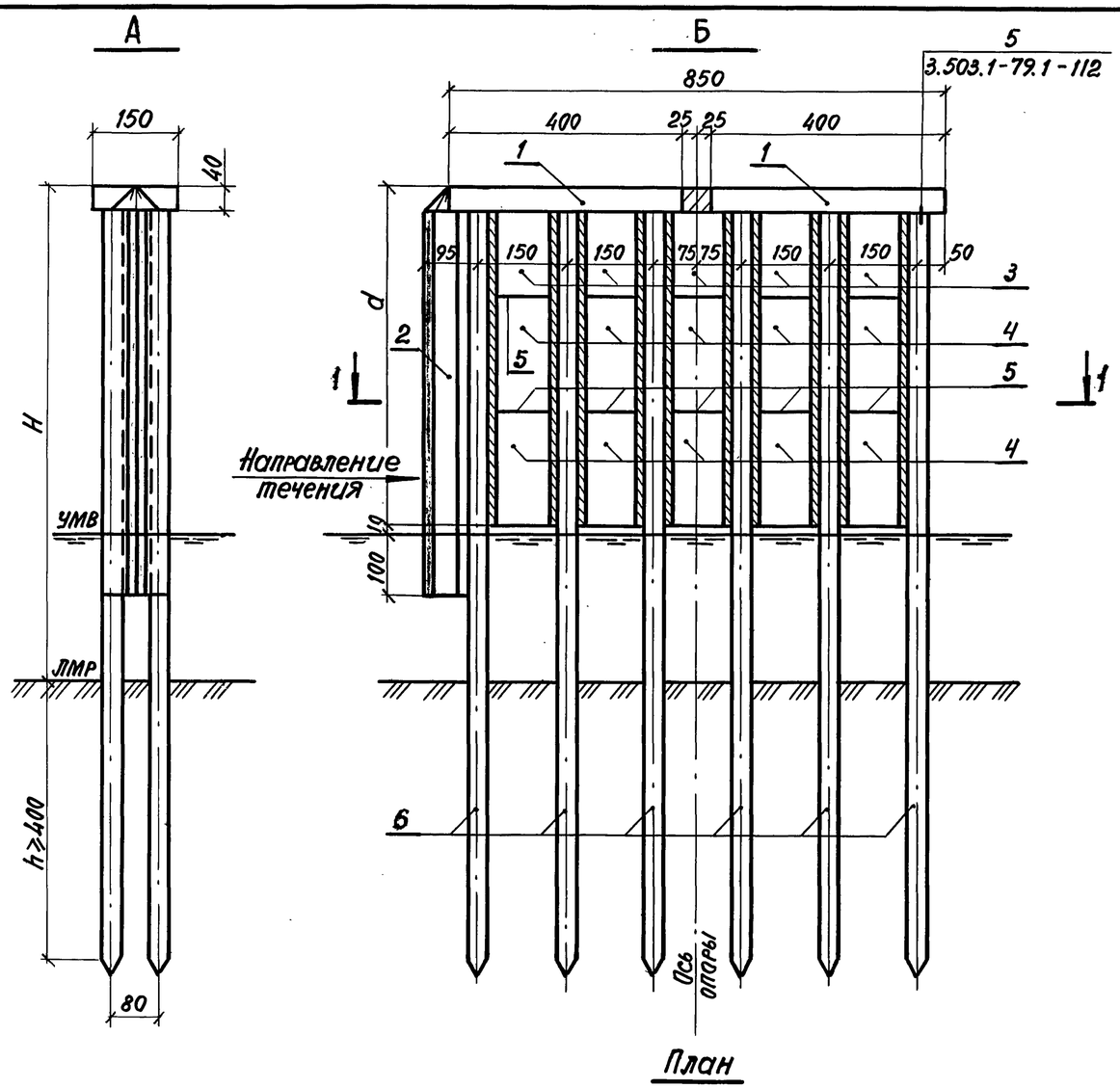

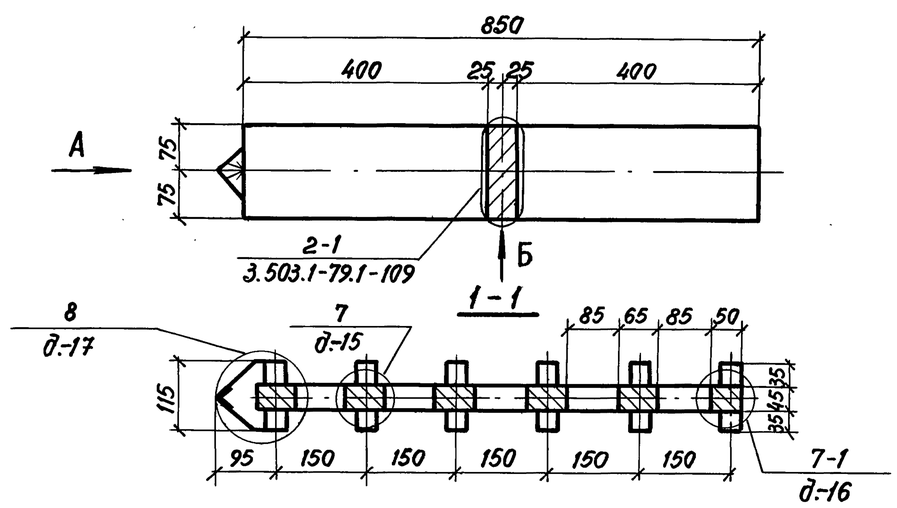

Марка, позиция	Обозначение документа	Наименование	Кол. на схеме 1	Кол. на схеме 2	Масса ед., кг	Примечание
		Блоки насадки				
1	3.503.1-79.2-031	5БН40-2-1	2	2	5080	
		Блок ледореза				
2	3.503.1-109.93.1-23	БЛ 66-1	1		7760	
		БЛ -1		1		
		Блоки стенки				
3	3.503.1-109.93.1-19-01	БС 15-1,5	10		1425	
4	3.503.1-109.93.1-19	БС 20-1,5	10		1925	
5	3.503.1-109.93.1-08	Цементный раствор толщиной 2см				0,08 м³
		Сваи железобетонные				
6	3.503.1-109.93.1-24	СМ -35Т -У	12	12		

Номер схемы	Габарит	Размеры, см H	Размеры, см d	Марка опоры
1	Г8+2×0,75	1000	590	5ОП85.2
2				

Размеры даны в см

Разраб.	Михина		
Проверил	Помазкова		
Нач. гр.	Помазкова		
Гл. инж. пр.	Шапиро		
Нач. отд.	Свиридов		
Н. контр.	Семенкин		

3.503.1-109.93.1-08

Схема расположения элементов опор 5ОП85.2

Стадия	Лист	Листов
Р		1

Воронежский филиал ГИПРОДОРНИИ

Инв. № подл. | Подпись и дата | Взам. инв. №

Копировал

формат А3

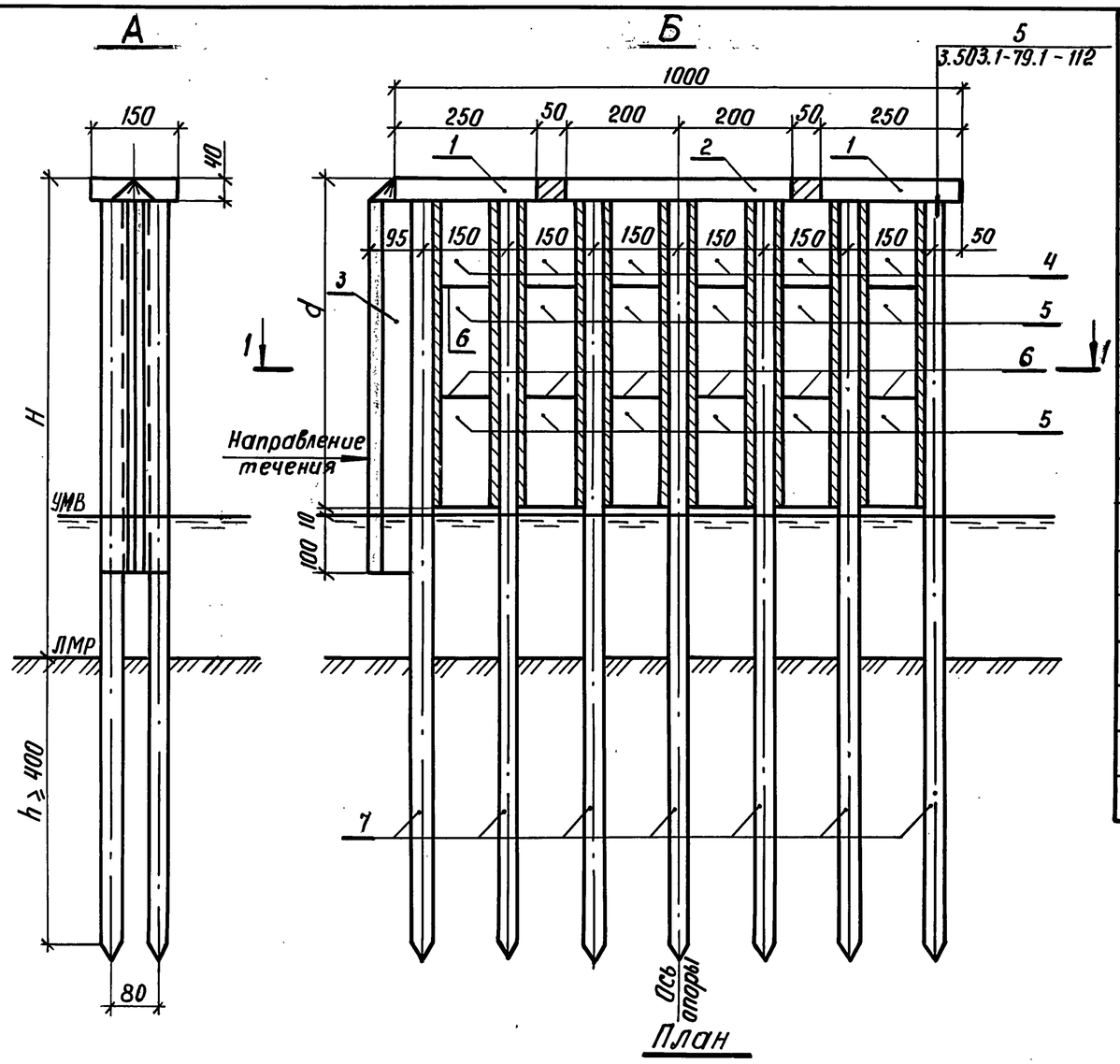

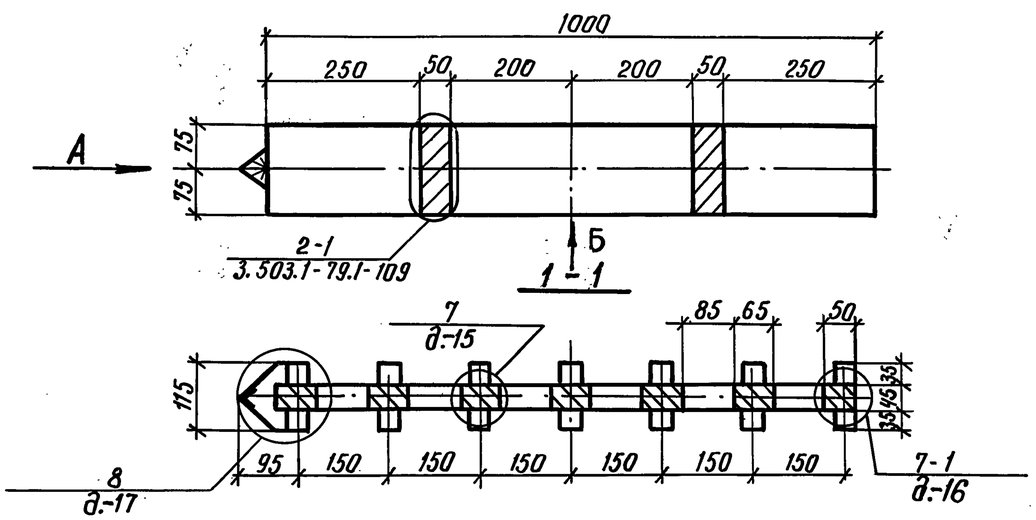

Марка, позиция	Обозначение документов	Наименование	Кол. на схему 1	Кол. на схему 2	Масса ед., кг	Примечание
		Блоки насадки				
1	3.503.1-79.2-029	5БН 25-2-1	2	2	3130	
2	3.503.1-79.2-032	5БН 40-2-3	1	1	5080	
		Блок ледореза				
3	3.503.1-109.93.1-23	БЛ 66-1	1		7760	
		БЛ -1		1		
		Блоки стенки				
4	3.503.1-109.93.1-19-01	БС 15-1,5	12		1425	
5	3.503.1-109.93.1-19	БС 20-1,5	12		1925	
6	3.503.1-109.93.1-09	Цементный раствор толщиной 2см				0,09м³
		Сваи железобетонные				
7	3.503.1-109.93.1-24	СМ -35Т -и	14	14		

Номер схемы	Габарит	Размеры, см H	Размеры, см d	Марка опоры
1	Г8+2×1,50	1000	590	5ОП 100.2
2				

Размеры даны в см

Разраб.	Михина		
Проверил	Помазкова		
Нач. гр.	Помазкова		
Гл.инж.пр.	Шапиро		
Нач.отд.	Свиридов		
Н.контр.	Семенкин		

3.503.1-109.93.1-09

Схема расположения элементов опор 5ОП 100.2

Стадия	Лист	Листов
Р		1

Воронежский филиал ГИПРОДОРНИИ

Копировал: Ку-

Формат А3

Инв. № подл. | Подпись и дата | Взам. инв. №

11,00079 22

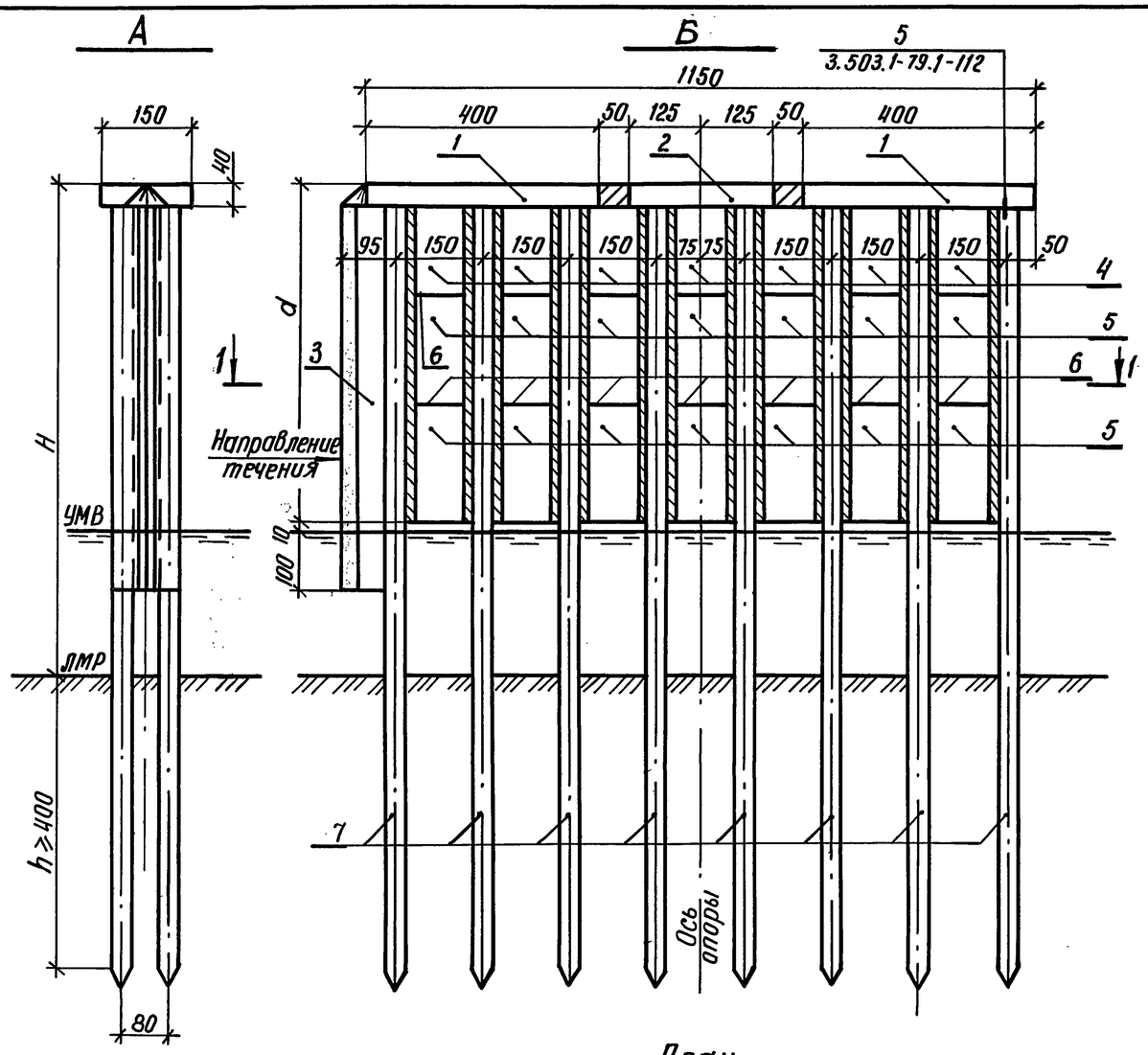

План

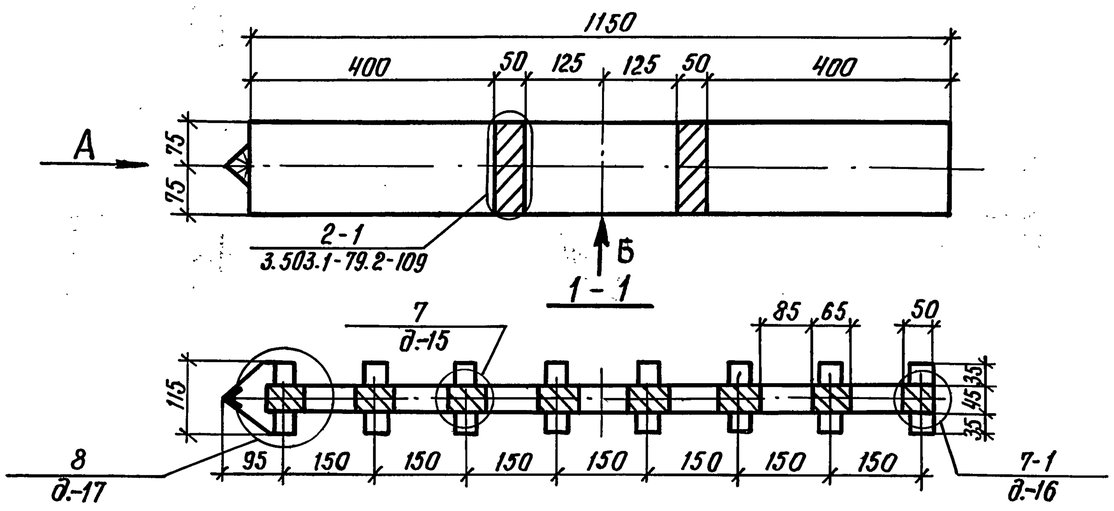

Марка, позиция	Обозначение дакумента	Наименование	Кол. на схему 1	Кол. на схему 2	Масса ед., кг	Примечание
		Блоки насадки				
1	3.503.1-79.2-031	5БН 40-2-1	2	2	5080	
2	3.503.1-79.2-030	5БН 25-2-3	1	1	3130	
		Блок ледореза				
3	3.503.1-109.93.1-23	БЛ 66-1	1		7760	
		БЛ - 1		1		
		Блоки стенки				
4	3.503.1-109.93.1-19-01	БС 15 - 1,5	14		1425	
5	3.503.1-109.93.1-19	БС 20 - 1,5	14		1925	
6	3.503.1-109.93.1-10	Цементный раствор толщиной 2см				0,09м³
		Сваи железобетонные				
7	3.503.1-109.93.1-24	СМ - 35Т (и)	16	16		

Номер схемы	Габарит	Размеры, см H	Размеры, см d	Марка опоры
1	Г10+2×0,75(1,50)	1000	590	5ОП 115.2
2				

Размеры даны в см

Разраб.	Михина		3.503.1-109.93.1-10
Проверил	Помазкова		
Нач. гр.	Помазкова		
Гл. инж. пр.	Шапиро		Схема расположения элементов опор 5ОП 115.2
Нач. отд.	Свиридов		
Н. контр.	Семенкин		

Стадия	Лист	Листов
Р		1

Воронежский филиал ГИПРОДОРНИИ

Взам. инв. № | Подпись и дата | Инв. № подл.

Копировал: Ки — Формат А3

Ц 00079 23

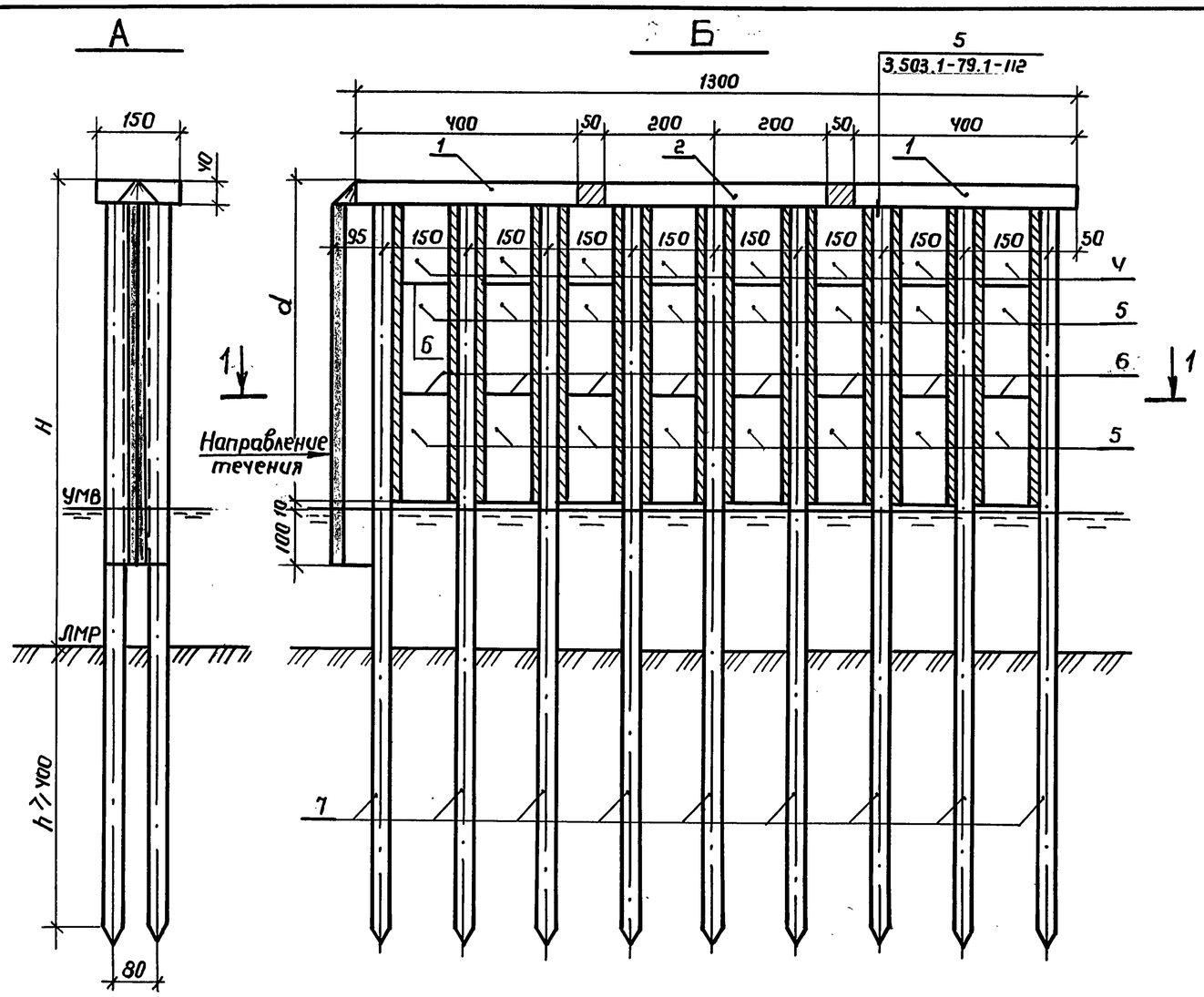

План

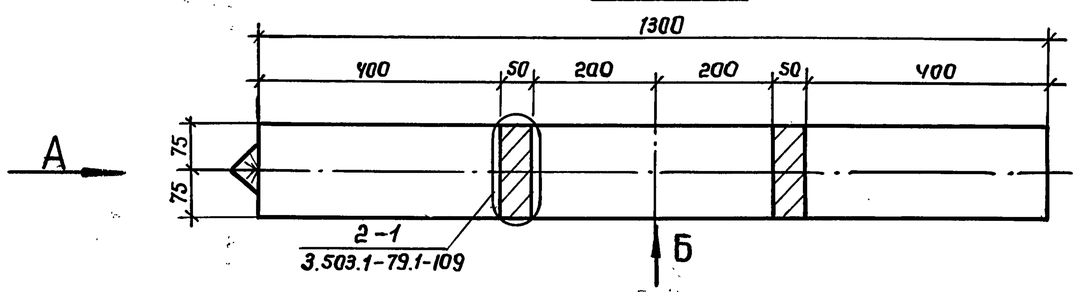

1-1

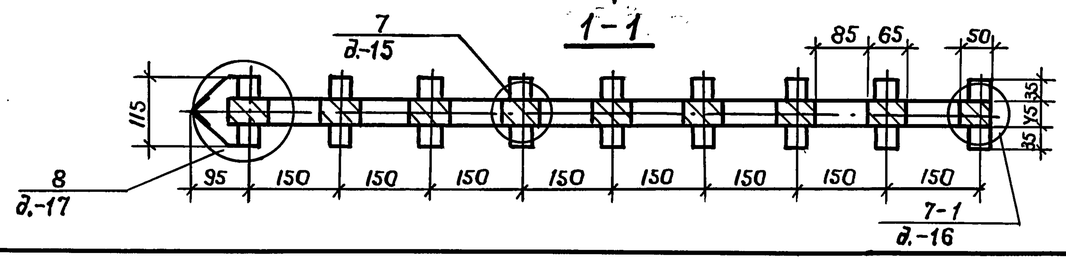

Номер схемы	Габарит	Размеры, см		Марка опоры
		H	d	
1	Г 11,5+2х0,75 (1,5)	1000	590	5 ОП 130.2
2				

Размеры даны в см.

Разраб.	Михина		3.503.1-109.93.1-11
Проверил	Помазкова		
Нач. гр.	Помазкова		
Гл. инж. пр.	Шапиро		Схема расположения элементов опор 5ОП 130.2
Нач. отд.	Свиридов		
Н. контр.	Семенкин		

Стадия	Лист	Листов
Р	1	2

Воронежский филиал ГИПРОДОРНИИ

Инв. № подл. | Подпись и дата | Взам. инв. №

Копировал:

Формат А3

Ц00079 24

Марка, позиция	Обозначение документа	Наименование	Кол. на схему 1	Кол. на схему 2	Масса ед., кг	Примечание
		Блоки насадки				
1	3.503.1-79.2-031	5БН 40-2-1	2	2	5080	
2	3.503.1-79.2-032	5БН 40-2-3	1	1	5080	
		Блок ледореза				
3	3.503.1-109.93.1-23	БЛ 66 - 1	1		7760	
		БЛ - 1		1	9520	
		Блоки стенки				
4	3.503.1-109.93.1-19-01	БС 15-1,5	16		1425	
5	3.503.1-109.93.1-19	БС20-1,5	16		1925	
6	3.503.1-109.93.1-11	Цементный раствор толщиной 2см				0,12 м³
		Сваи железобетонные				
7	3.503.1-109.93.1-24	СМ -35Т У	18	18		

Взам. инв. №

Подпись и дата

Инв. № подл.

Участок монолитный УМ-1

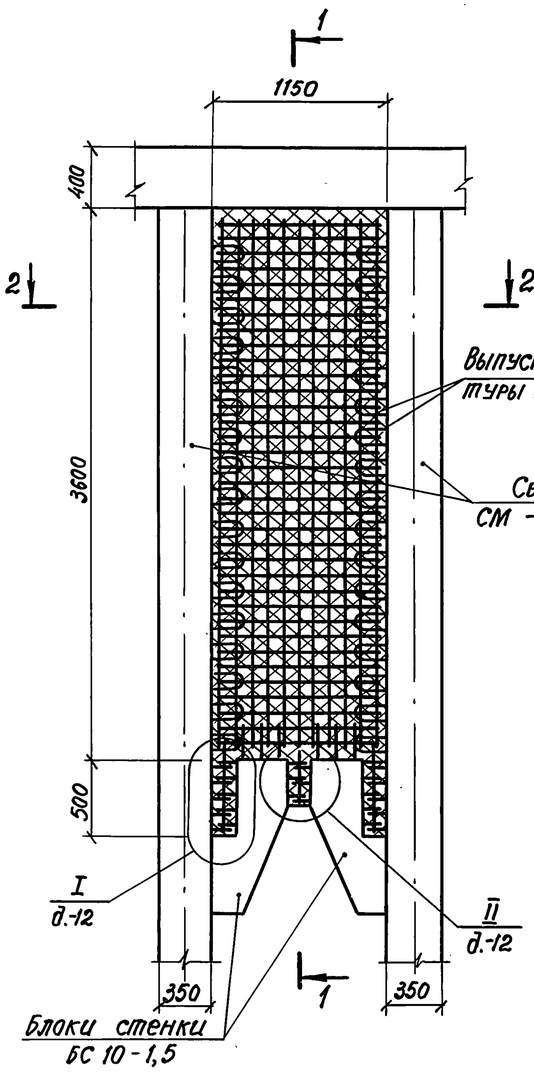

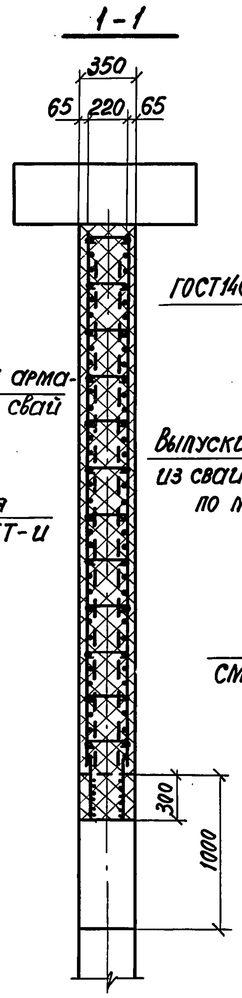

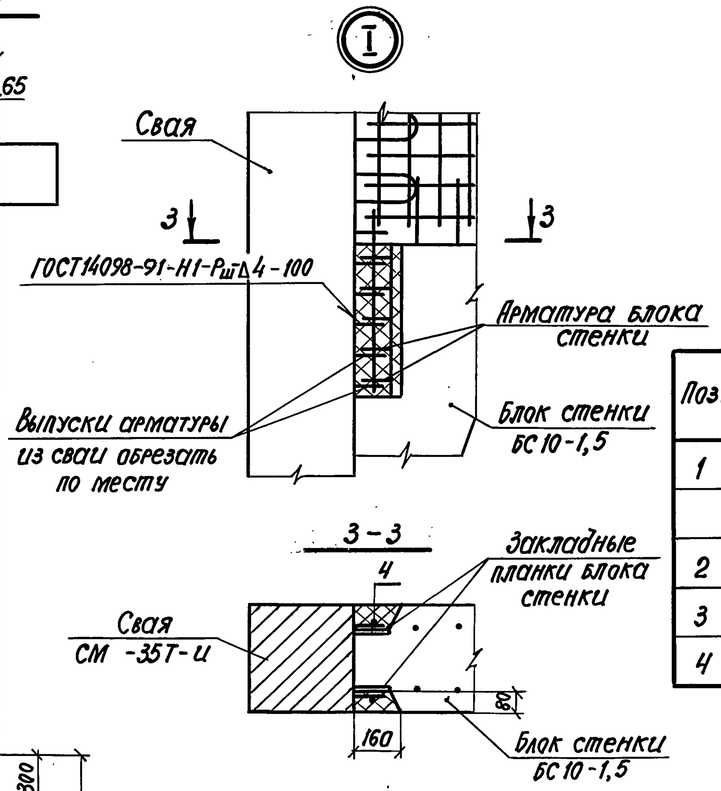

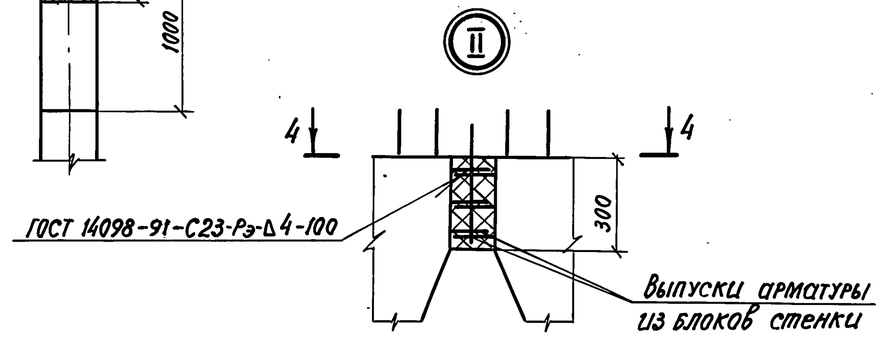

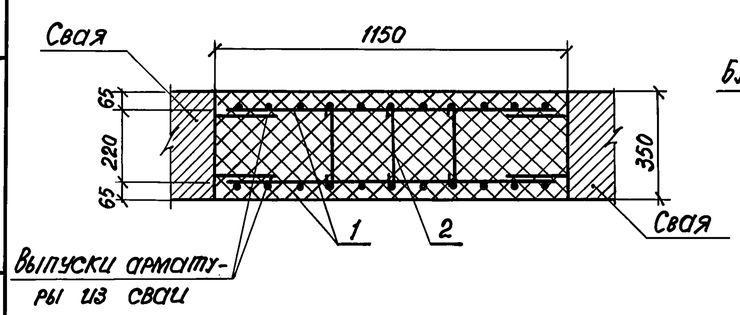

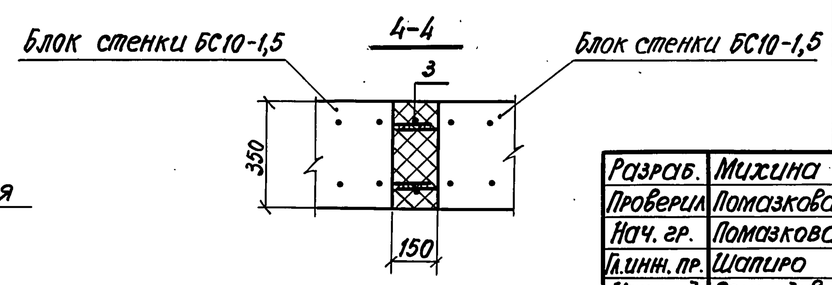

Поз.	Наименование	Количество на УМ-1				Обозначение документа
1	Сетка С-1; 38,2 кг	2				3.503.1-109.93.1-27
2	Шпилька; 0,17 кг	44				3.503.1-109.93.1-45
3	ф8 А-I ГОСТ 5781-82, ℓ=400; 0,16 кг	2				без черт.
4	ф8 А-I ГОСТ 5781-82, ℓ=600; 0,24 кг	8				без черт.
	Бетон класса В25 F200; м³	1,76				

Ведомость расхода стали на узел, кг

Марка	Изделия арматурные						Общий расход
	Арматура класса						
	А-I ГОСТ 5781-82		Всего	А-II ГОСТ 5781-82		Всего	
	ф8	Итого		ф10	Итого		
УМ-1	37,72	37,72	37,72	48,40	48,40	48,40	86,12

Разраб.	Михина		
Проверил	Помазкова		
Нач. гр.	Помазкова		
Гл.инж. пр.	Шапиро		
Нач.отд.	Свиридов		
Н. контр.	Семенкин		

3.503.1-109.93.1-12

Участок монолитный УМ-1

Стадия	Лист	Листов
Р		1

Воронежский филиал ГИПРОДОРНИИ

Взам. инв. № | Подпись и дата | Инв. № подл.

Копировал Ц00079 26 формат А3

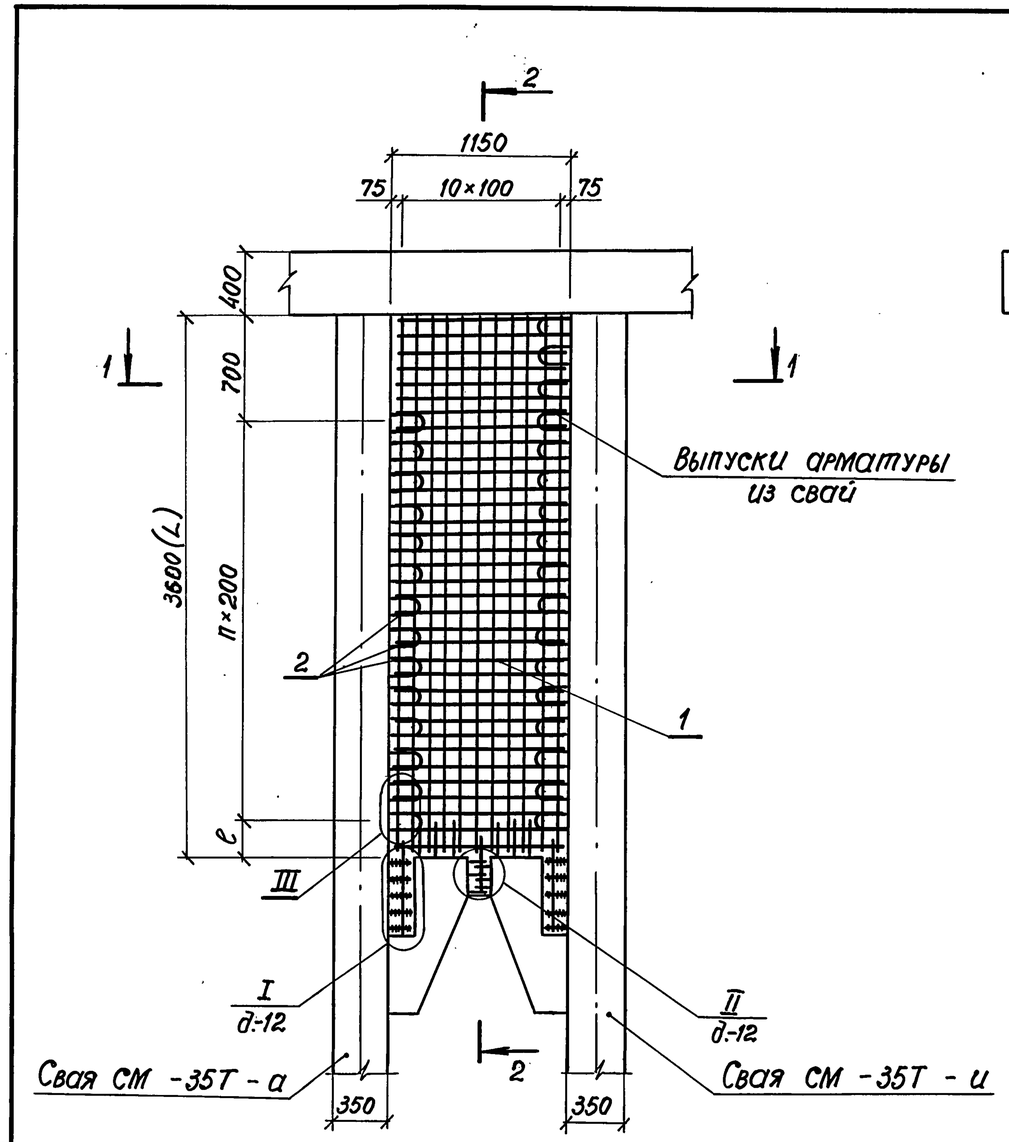

1 - 1

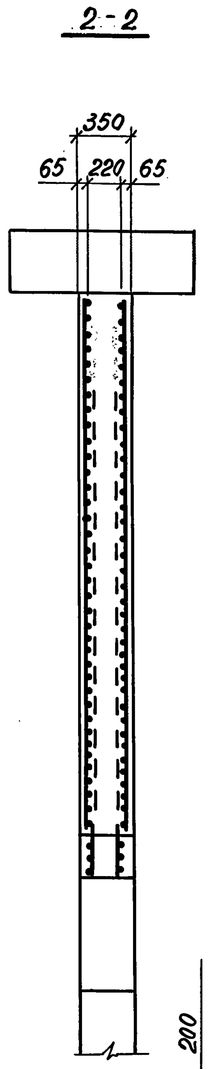

2 - 2

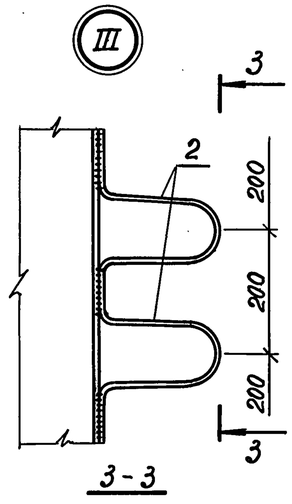

3 - 3

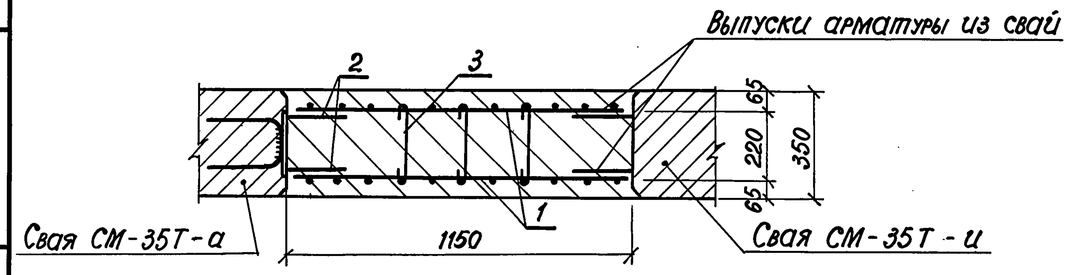

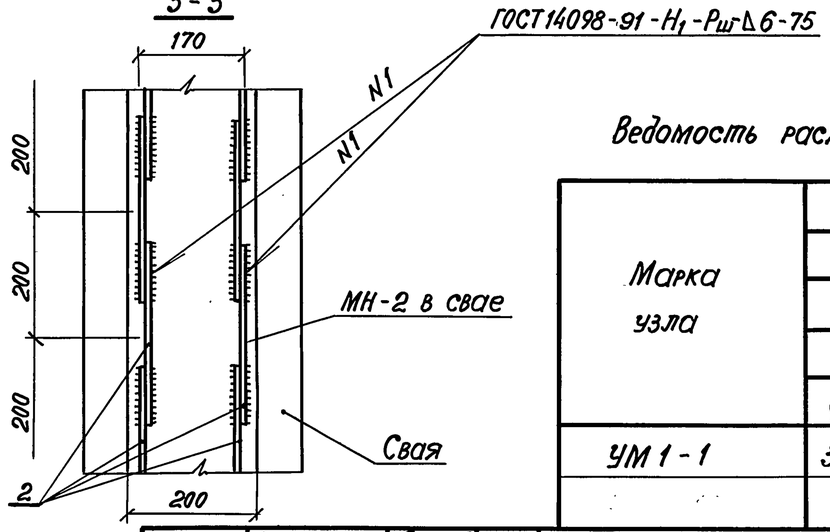

Марка узла	Размеры, мм		n	Бетон класса В25, м³	Обозначение документа
	L	e			
УМ 1-1	3600	300	13	1,43	3.503.1-109.93.1-13 -01

Поз.	Наименование	Кол. на УМ- 1-1		Обозначение документа
1	Сетка С-1; 38,2 кг	2		3.503.1-109.93.1-27
2	Отогнутый стержень; 0,41 кг	32		3.503.1-109.93.1-44
3	Шпилька; 0,17 кг	44		3.503.1-109.93.1-45

Ведомость расхода стали на узел, кг

Марка узла	Изделия арматурные				Общий расход
	Арматура класса				
	А-I		А-II		
	ГОСТ 5781-82				
	ф8	Итого	ф10	Итого	
УМ 1-1	35,5	35,5	61,5	61,5	97,0

Разраб.	Семенова		
Проверил	Помазкова		
Нач. гр.	Помазкова		
Гл. инж. пр.	Шапиро		
Нач. отд.	Свиридов		
Н. контр.	Семенкин		

3.503.1-109.93.1-13

Участок монолитный УМ1-1

Стадия	Лист	Листов
Р		1

Воронежский филиал ГИПРОДОРНИИ

Взам. инв. № | Подпись и дата | Инв. № подл.

Копировал ВЛ 00079 27 формат А3

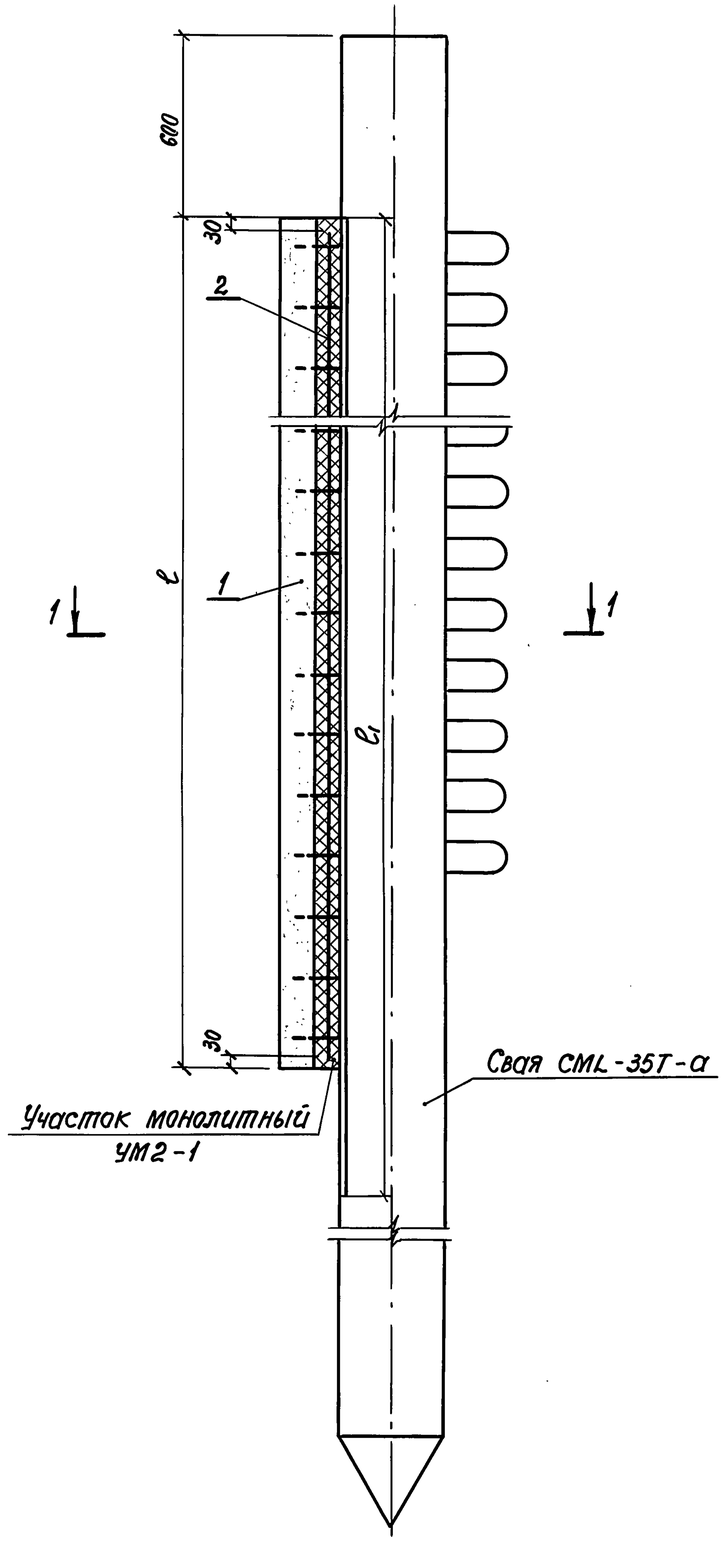

1 – 1

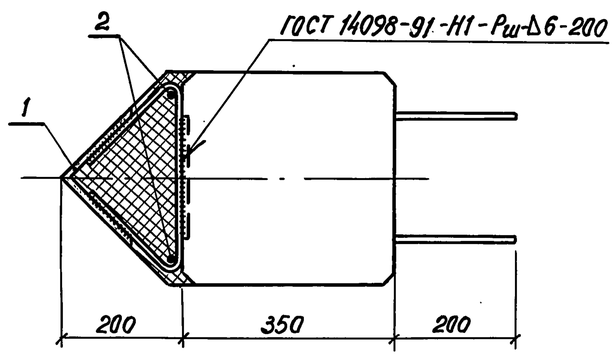

Марка	Размеры, мм		Бетон класса В25, $м^3$	Обозначение документа
	ℓ	ℓ1		
УМ2-1	4600	5000	0,18	3.503.1-109.93.1-14

Поз.	Наименование	Кол. на УМ		Обозначение документа
		2-1		
1	Изделие закладное МН-3; 153,9кг	1		3.503.1-109.93.1-41
2	ф12 А-II ГОСТ5781-82, ℓ=4540; 4,03кг	2		без черт.

Ведомость расхода стали на узел, кг

Марка	Изделия закладные					Всего
	Арматура класса А-II ГОСТ 5781-82			Прокат Ст3 сп ГОСТ 8509-86		
	ф12	ф14	Итого	Уголок 160×160×12	Итого	
УМ2-1	8,06	18,70	26,76	135,24	135,24	162,00

Разраб.	Михина		
Проверил	Помазкова		
Нач. гр.	Помазкова		
Гл.инж.пр.	Шапиро		
Нач.отд.	Свиридов		
Н.контр.	Семенкин		

3.503.1-109.93.1-14

Участок монолитный УМ2-1

Стадия	Лист	Листов
Р		1

Воронежский филиал ГИПРОДОРНИИ

Инв.№ подл. | Подпись и дата | Взам.инв.№

Копировал

формат А3

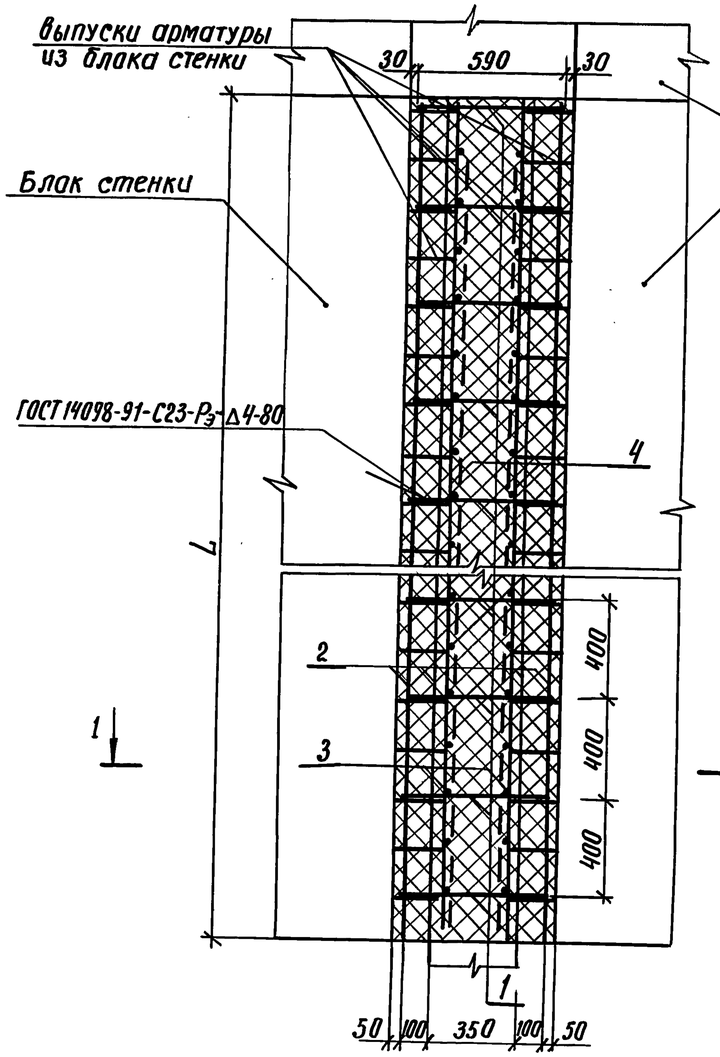

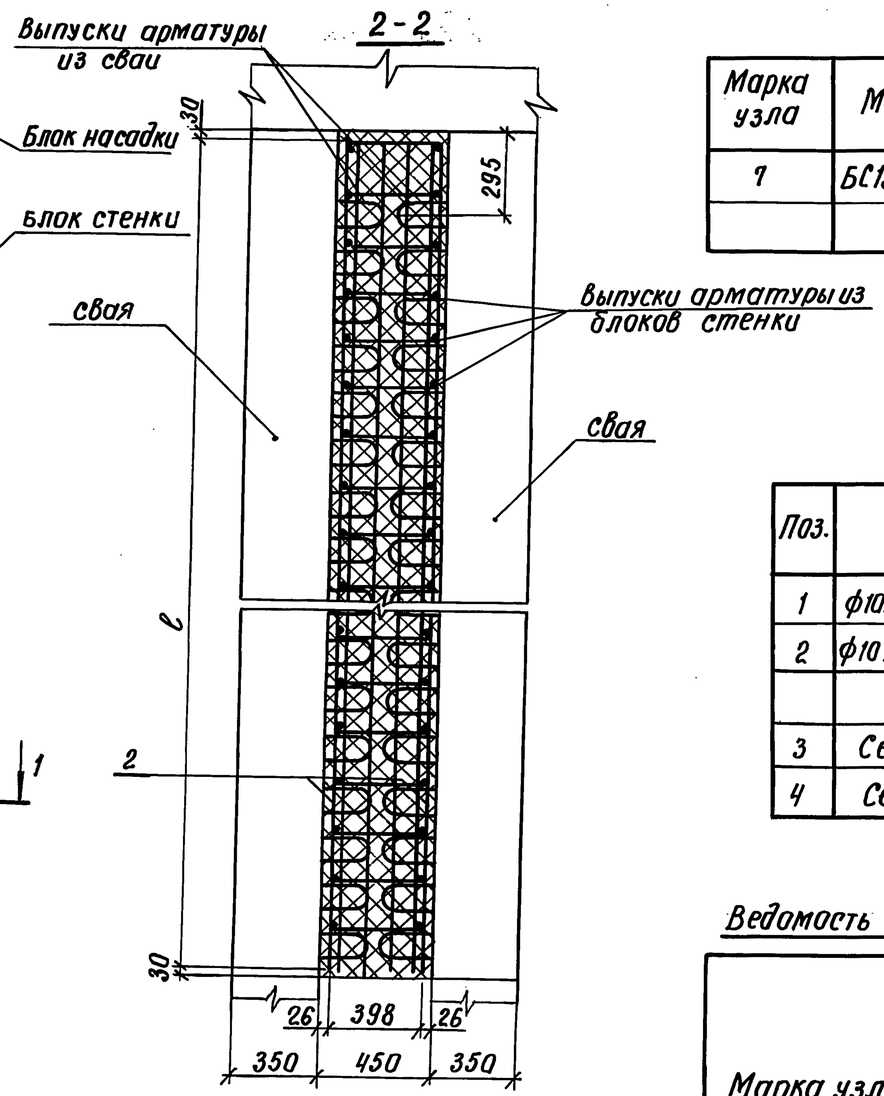

Марка узла	Марка сопрягаемых блоков	Размеры, мм		Бетон класса В25, м³
		L	ℓ	
7	БС15-1,5(2,0; 2,2; 2,5); БС20-1,5(2,0; 2,2; 2,5)	5500	5440	1,61

Поз.	Наименование	Кол. на узел		Обозначение документа
		7		
1	ф10АI ГОСТ 5781-82, ℓ=590; 0,36кг	26		без черт.
2	ф10 АI ГОСТ 5781-82, ℓ=5440; 3,4кг	8		без черт.
3	Сетка С-16; 8,5 кг	4		3.503.1-109.93.1-36
4	Сетка С-17; 6,3 кг	2		-01

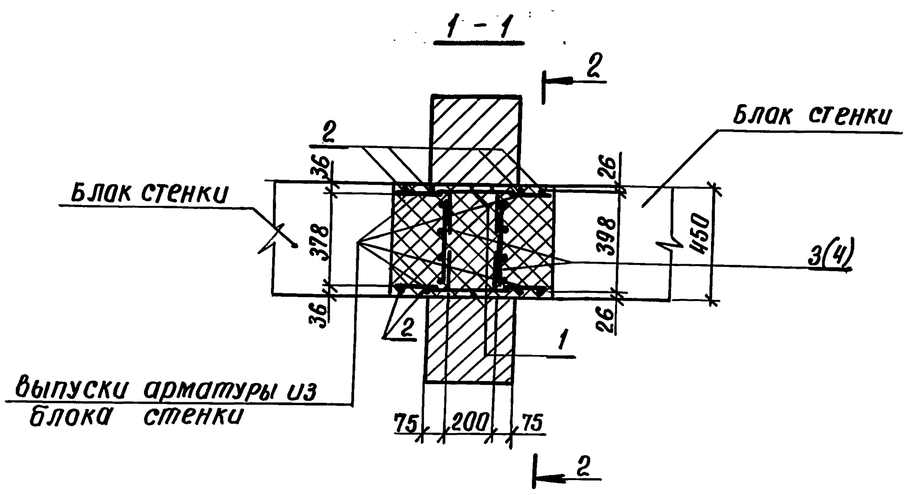

Ведомость расхода стали на узел, кг

Марка узла	Изделия арматурные					Всего
	Арматура класса					
	А-I			А-II		
	ГОСТ 5781-82			ГОСТ 5781-82		
	ф8	ф10	Итого	ф12	Итого	
7	8,4	36,6	45,0	38,0	38,0	83,0

Разраб.	Семенова		
Провер.	Памазкова		
Нач. гр.	Памазкова		
ГИП	Шапиро		
Нач. отд.	Свиридов		
Н.контр.	Семенкин		

3.503.1-109.93.1-15

Узел 7. Сопряжение блоков стенки со сваями

Стадия	Лист	Листов
Р		1

Воронежский филиал ГИПРОДОРНИИ

Инв. № подл. | Подпись и дата | Взам. инв. №

Копировал: Кц- Формат А3

Ц00079 29

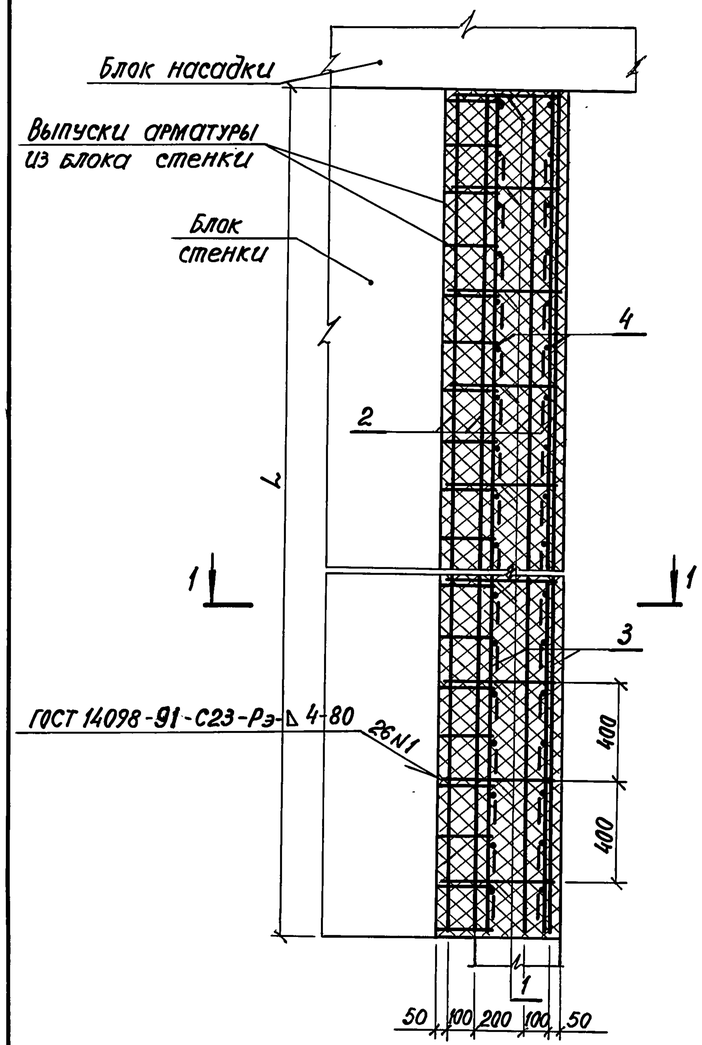

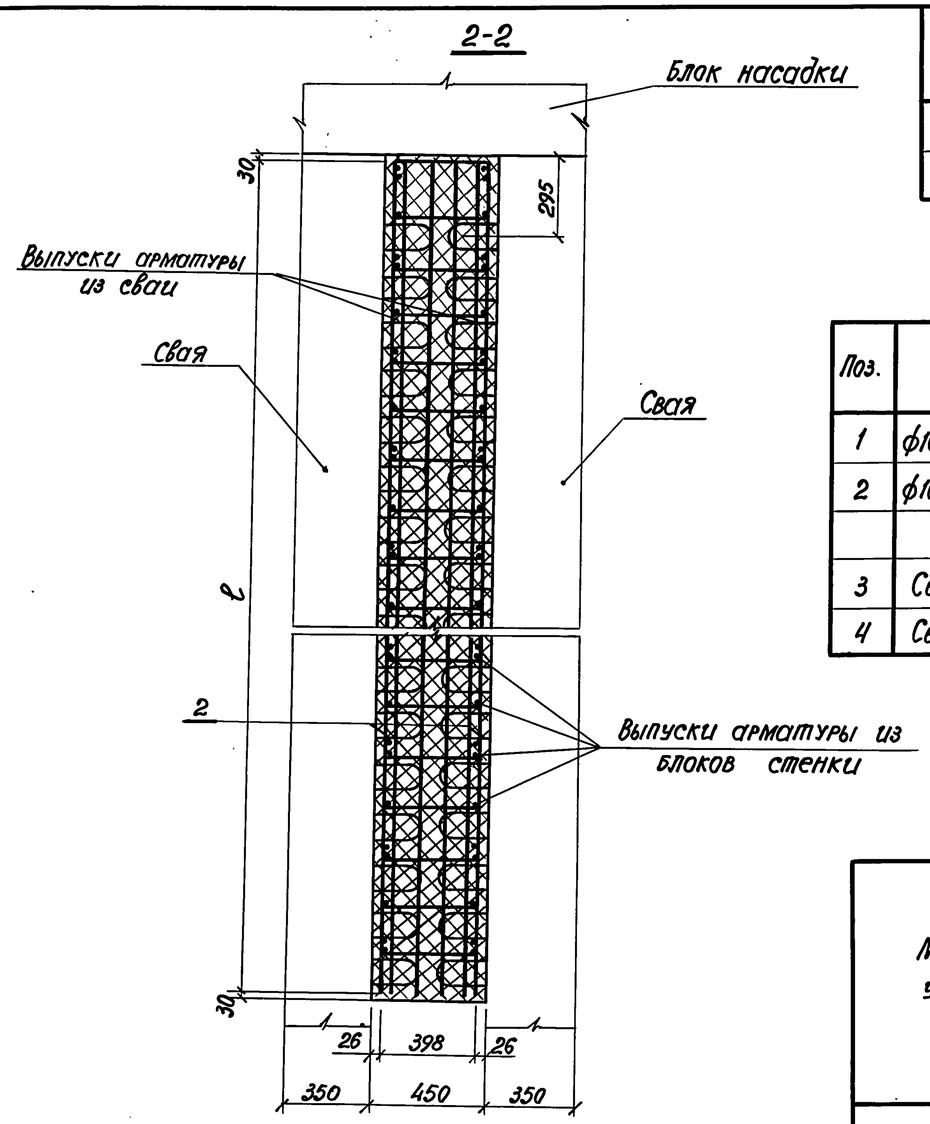

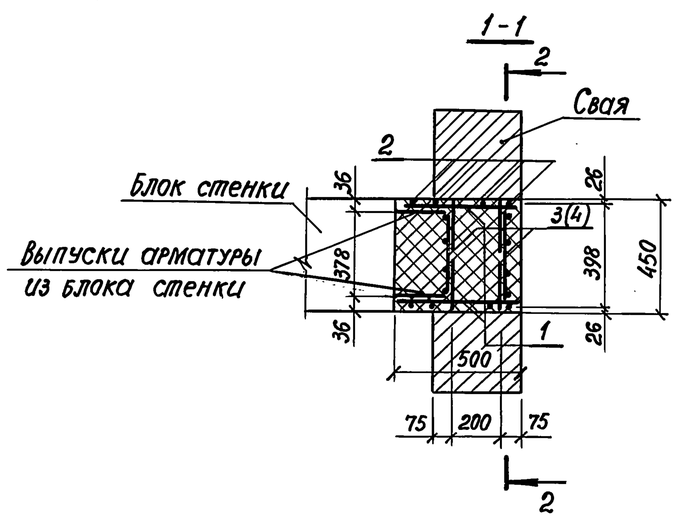

Марка узла	Марка сопрягаемых блоков	Размеры, мм		Бетон класса В25, $м^3$
		L	l	
7-1	БС15-1,5(2,0;2,2); БС20-1,5(2,0;2,2)	5500	5440	1,24

Поз.	Наименование	Кол. на узел		Обозначение документа
		7-1		
1	ф10 AI ГОСТ 5781-82, l=440; 0,27кг	26		без черт.
2	ф10 AI ГОСТ 5781-82, l=5440; 3,4кг	8		без черт.
3	Сетка С-16; 8,5 кг	4		3.503.1-109.93.1-36
4	Сетка С-17; 6,3 кг	2		-01

Ведомость расхода стали на узел, кг

Марка узла	Изделия арматурные					Всего
	Арматура класса					
	А-I			А-II		
	ГОСТ 5781-82			ГОСТ 5781-82		
	ф8	ф10	Итого	ф12	Итого	
7-1	8,4	34,2	42,6	38,0	38,0	80,6

Разраб.	Семенова		
Провер.	Помазкова		
Нач. гр.	Помазкова		
Гл. инж. пр.	Шапиро		
Нач. отд.	Свиридов		
Н. контр.	Семенкин		

3.503.1-109.93.1-16

Узел 7-1. Сопряжение блоков стенки с крайними сваями с низовой стороны

Стадия	Лист	Листов
Р		1

Воронежский филиал ГИПРОДОРНИИ

Инв. № подл. | Подпись и дата | Взам. инв. №

Копировал:

формат А3

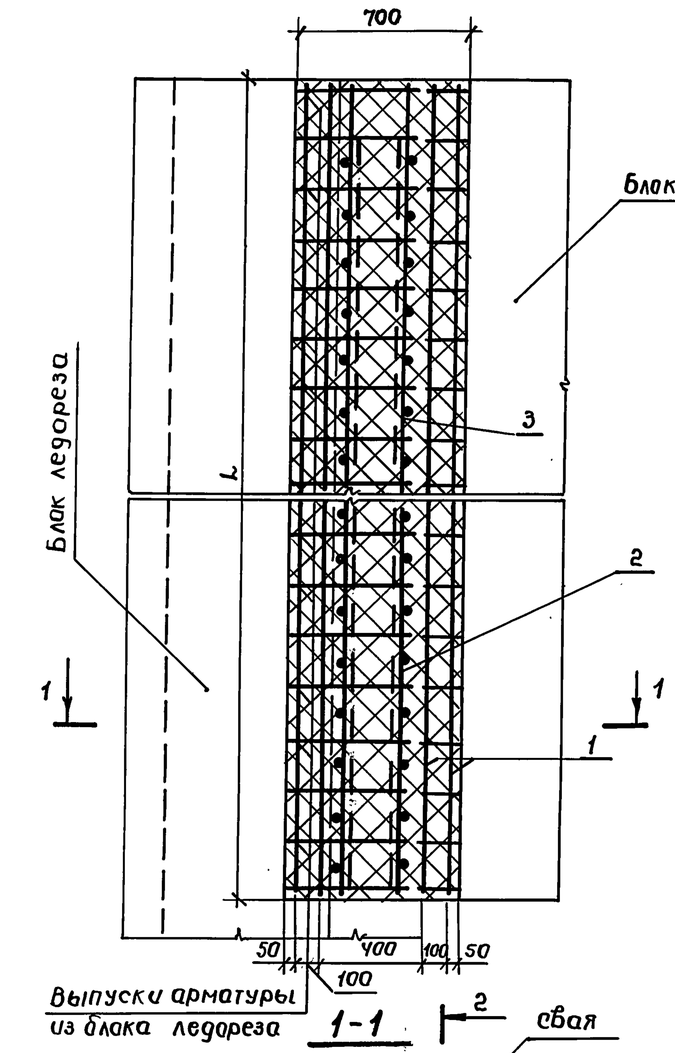

1-1

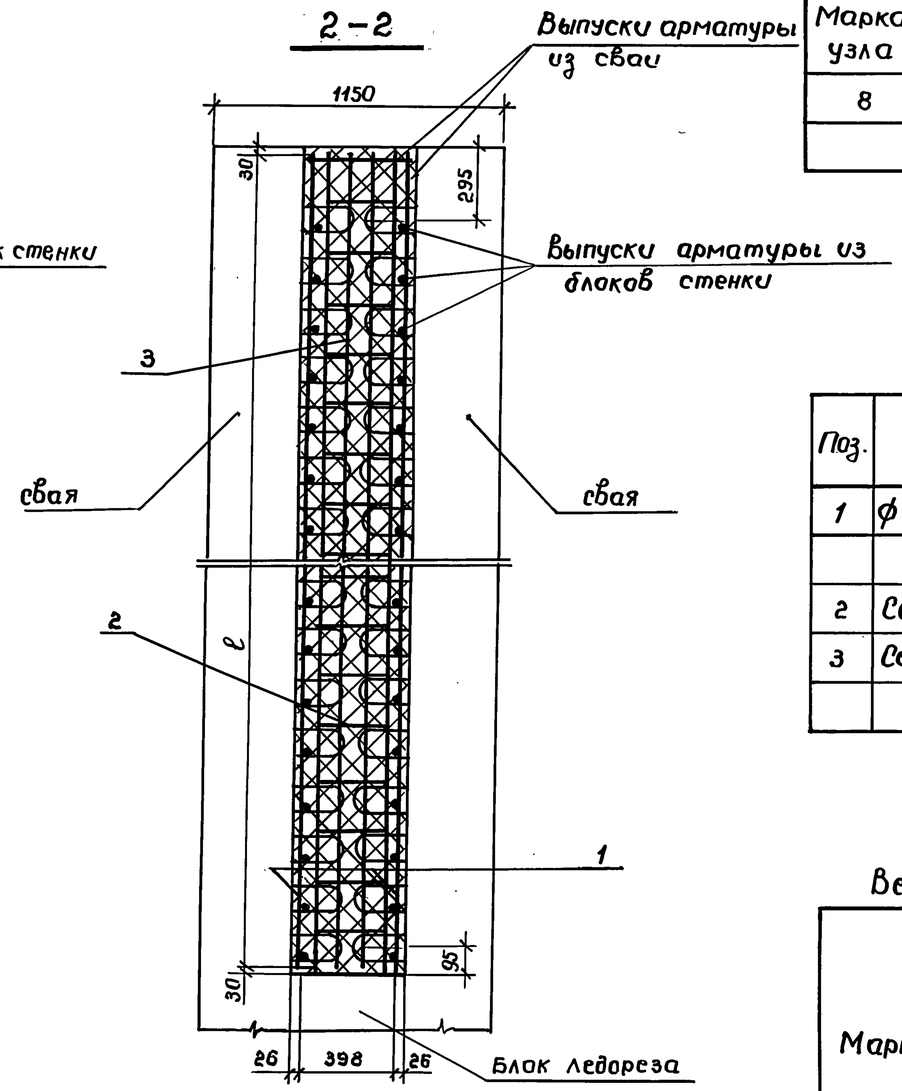

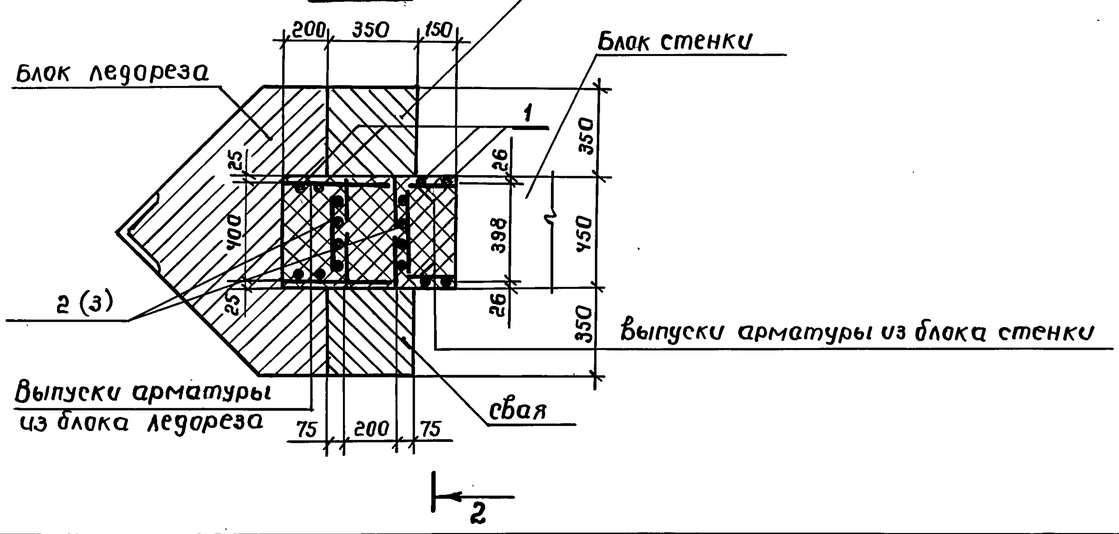

Марка узла	Марка сопрягаемых блоков	Размеры, мм L	Размеры, мм ℓ	Бетон класса В25, м³
8	БЛ66-1(2,3); БС15-1,5(2,0; 2,2); БС20-1,5(2,0; 2,2)	5500	5440	1,73

Поз.	Наименование	Кол. на узел		Обозначение документа
		8		
1	ф10 А-I ГОСТ 5781-82, ℓ=5440; 3,4 кг	8		без. черт.
2	Сетка С-16; 8,5 кг	4		3.503.1-109.93.1-36
3	Сетка С-17; 6,3 кг	2		-01

Ведомость расхода стали на узел, кг

Марка узла	Изделия арматурные					Всего
	Арматура класса					
	А-I			А-II		
	ГОСТ 5781-82					
	ф 8	ф 10	Итого	ф 12	Итого	
8	8,4	27,2	35,6	38,0	38,0	73,6

Стержни поз. 1 крепятся к выпускам арматуры блока ледореза до его монтажа.

Разработ.	Семенова		
Проверил	Помазкова		
Нач. гр.	Помазкова		
Гл. инж. пр.	Шапиро		
Нач. отд.	Свиридов		
Н. контр.	Семенкин		

3.503.1-109.93.1-17

Узел 8. Сопряжение блока ледореза со сваями и блоками стенки.

Стадия	Лист	Листов
Р		1

Воронежский филиал ГИПРОДОРНИИ

Инв. № подл. | Подпись и дата | Взам. инв. №

Копировал:

Ц00079 31

Формат А3

Схема армирования

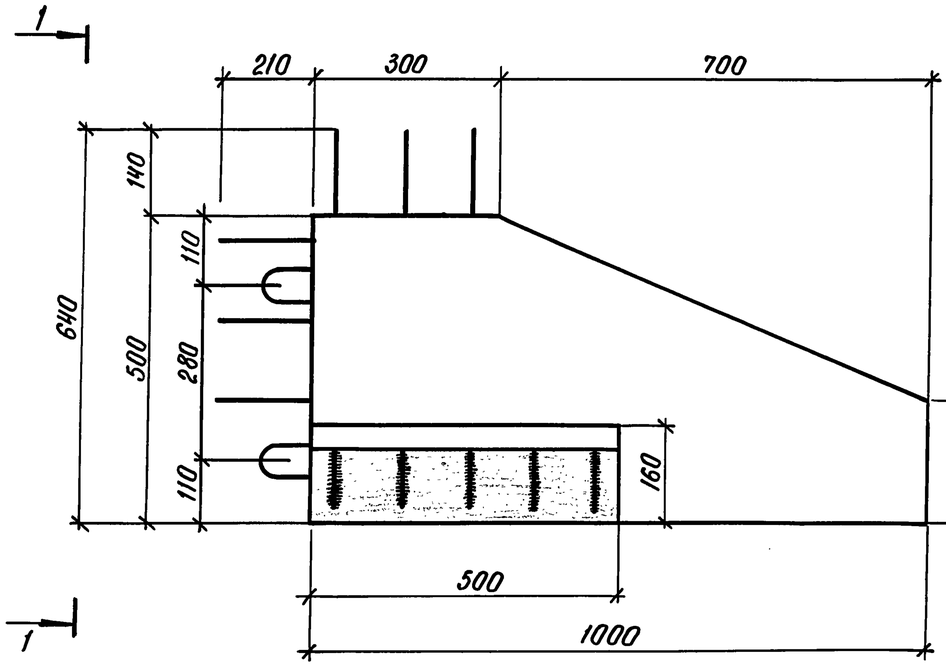

1-1

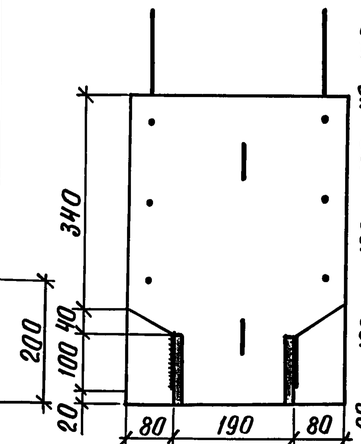

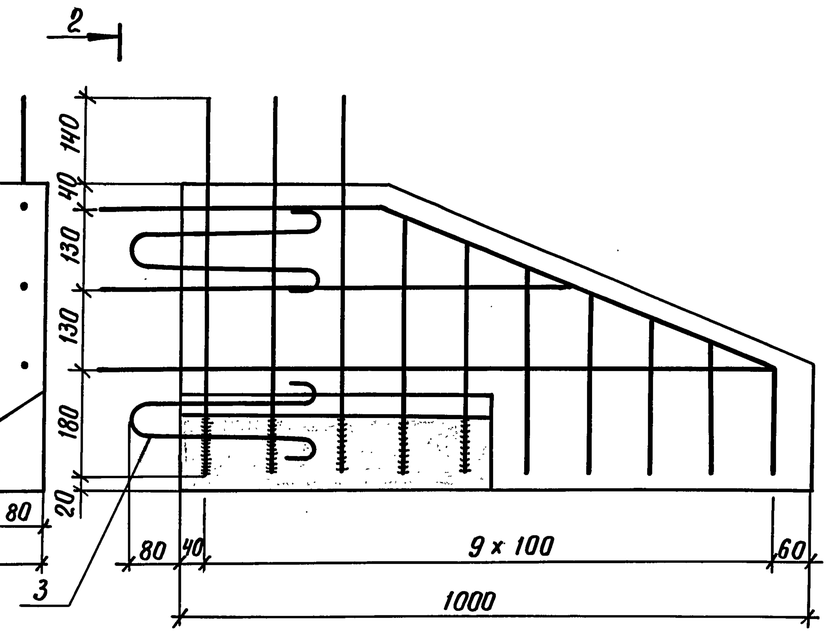

2-2

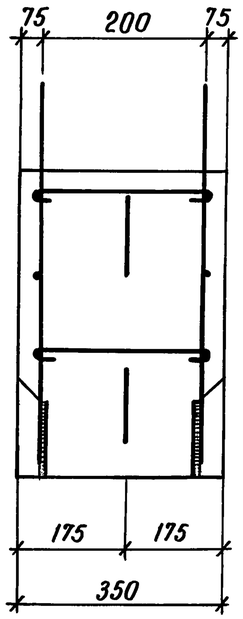

План

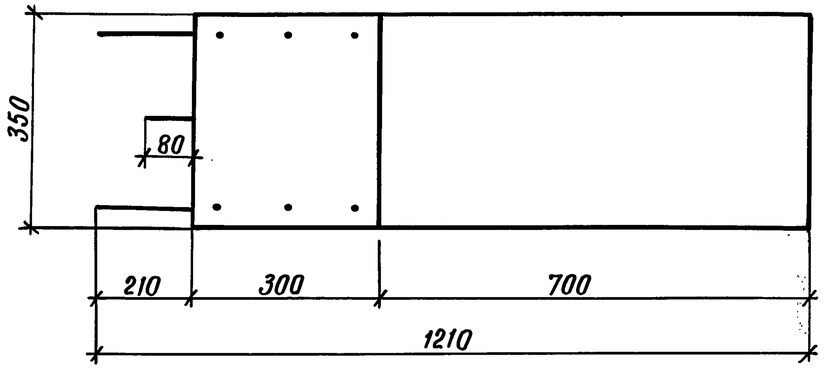

План

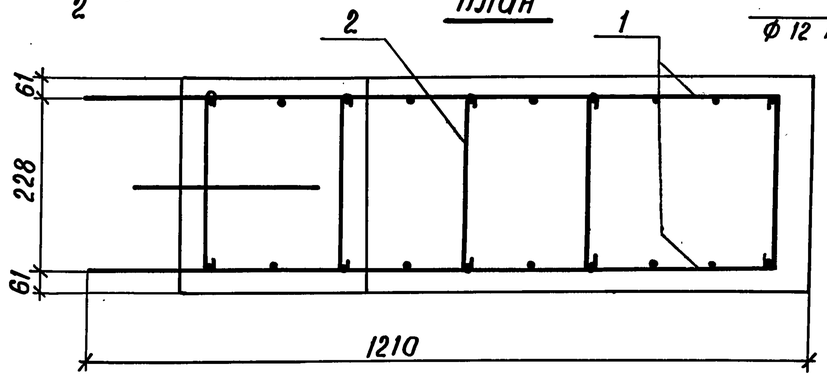

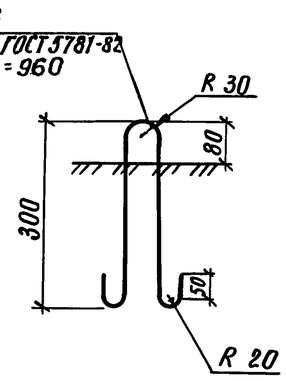

Поз.	Наименование	Кол.	Обозначение документа
1	Сетка С-2; 14,9кг	2	3.503.1-109.93.1-28
2	Шпилька; 0,17кг	10	3.503.1-109.93.1-45
3	Монтажная петля; 0,7кг	2	3.503.1-109.93.1-18
	Бетон класса В25, $м^3$	0,14	

Разраб.	Михина		
Проверил	Помазкова		
Нач. гр.	Помазкова		
Гл. инж. пр.	Шапиро		
Нач. отд.	Свиридов		
Н. контр.	Семенкин		

3.503.1 - 109.93.1-18

Блок стенки БС 10-1,5

Стадия	Масса	Масштаб
Р	350	1:10
Лист	Листов 1	

Воронежский филиал ГИПРОДОРНИИ

Инв. № подл. | Подпись и дата | Взам. инв. №

Копировал Кц-400079 32

Формат А3

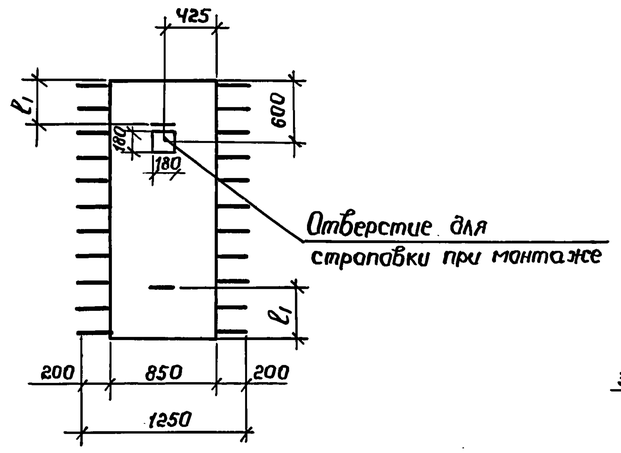

1-1

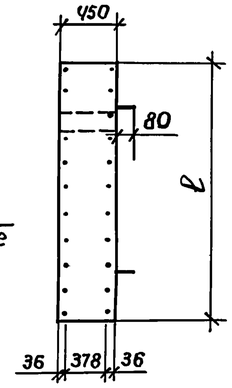

Схема армирования

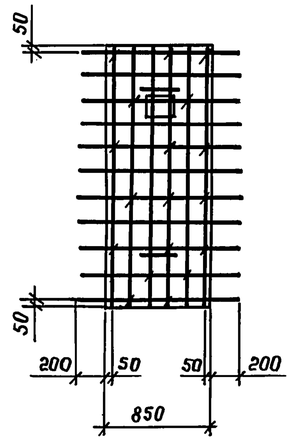

2-2

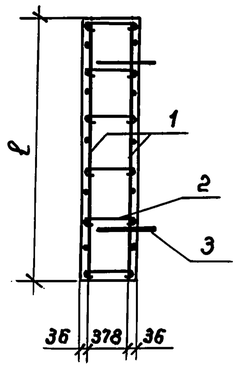

План

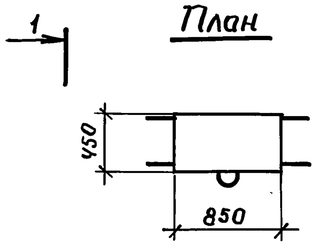

План

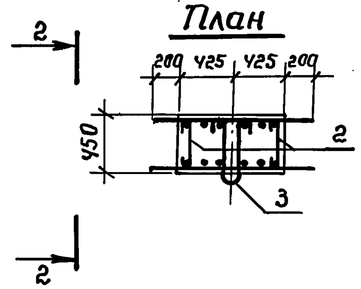

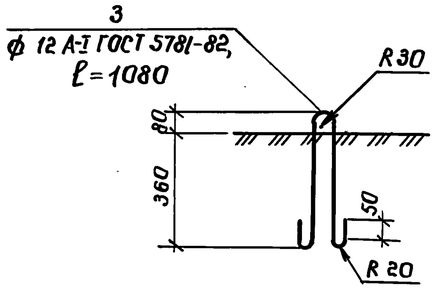

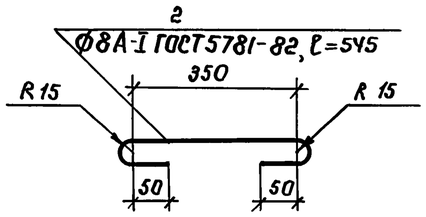

Поз.	Наименование	Кол. на БС 20-1,5	Кол. на БС 15-1,5	Обозначение документа
1	Сетка С-5; 28,9 кг	2		3.503.1-109.93.1-30
	С-6; 21,4 кг		2	-01
2	Шпилька; 0,2 кг	18	12	3.503.1-109.93.1-18
3	Монтажная петля; 0,95 кг	2	2	3.503.1-109.93.1-19
	Бетон класса В25, $м^3$	0,77	0,57	

Марка блока	Размеры, мм ℓ	Размеры, мм ℓ_1	Масса блока, кг	Обозначение документа
БС20 - 15	2000	420	1925	3.503.1-109.93.1-19
БС15 - 15	1500	310	1425	-01

Разраб.	Семенова		
Провер.	Помазкова		
Нач. гр.	Помазкова		
Гл. инж. пр.	Шапиро		
Нач. отд.	Свиридов		
Н. контр.	Семенкин		

3.503.1-109.93.1-19

Блок стенки БС20-1,5; БС15-1,5

Стадия	Масса	Масштаб
Р	см. табл.	1:50
Лист	Листов 1	

Воронежский филиал ГИПРОДОРНИИ

Инв. № подл. | Подпись и дата | Взам. инв. №

Копировал Ямин

Формат А3

Ц00079 33

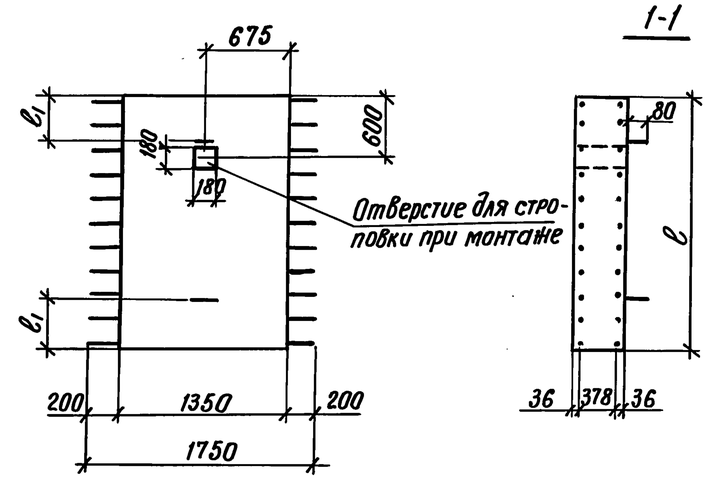

1-1

Схема армирования

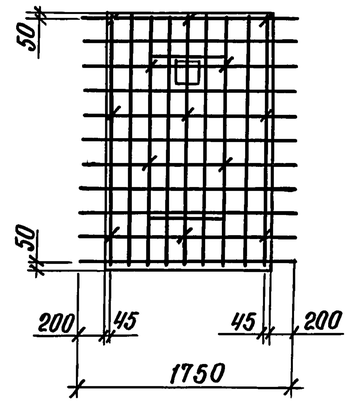

2-2

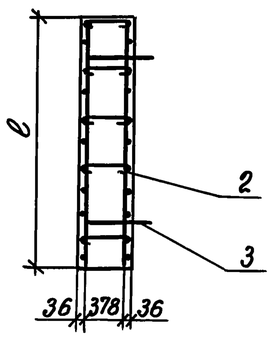

1 План

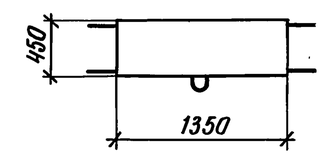

1

2

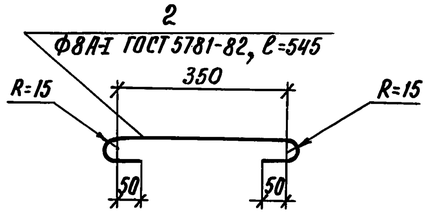

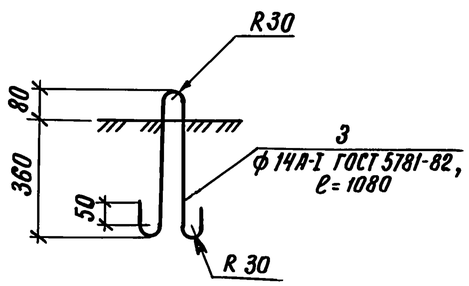

2 План

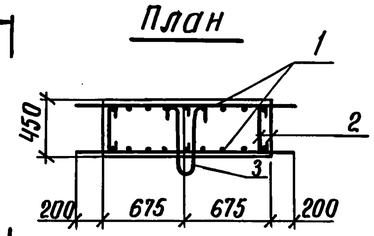

2

Поз.	Наименование	Кол. на БС 20-2,0	Кол. на БС 15-2,0	Обозначение документа
1	Сетка С-3; 46,7 кг	2		3.503.1-109.93.1-29
	С-4; 34,6 кг		2	-01
2	Шпилька; 0,2 кг	25	15	3.503.1-109.93.1-20
3	Монтажная петля; 1,3 кг	2	2	3.503.1-109.93.1-20
	Бетон класса В 25, $м^3$	1,22	0,91	

Марка блока	Размеры, мм ℓ	Размеры, мм ℓ1	Масса блока, кг	Обозначение документа
СБ 20-2,0	2000	420	3040	3.503.1-109.93.1-20
СБ 15-2,0	1500	310	2280	-01

Разраб.	Семенова		3.503.1-109.93.1-20
Провер.	Памазкова		
Нач. гр.	Памазкова		
Гл. инж. пр.	Шапиро		Блок стенки СБ 20-2,0; СБ 15-2,0
Нач. отд.	Свиридов		
Н. контр.	Семенкин		

Стадия	Масса	Масштаб
Р	см. табл.	1:50
Лист	Листов 1	

Воронежский филиал ГИПРОДОРНИИ

Инв. № подл. | Подпись и дата | Взам. инв. №

Копировал: Кц — Формат А3

Ц00079 34

1-1

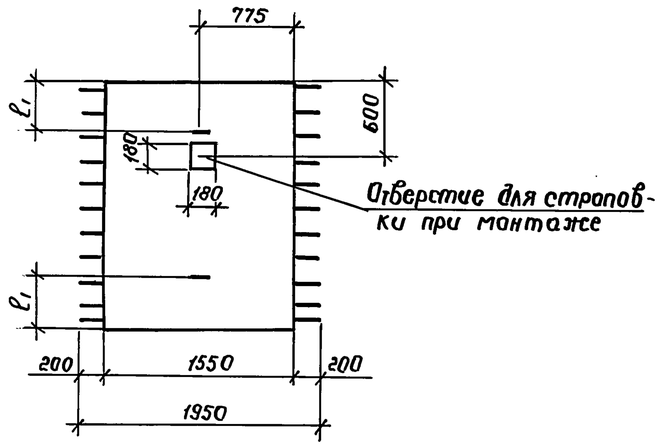

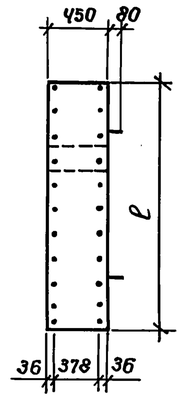

Схема армирования

2-2

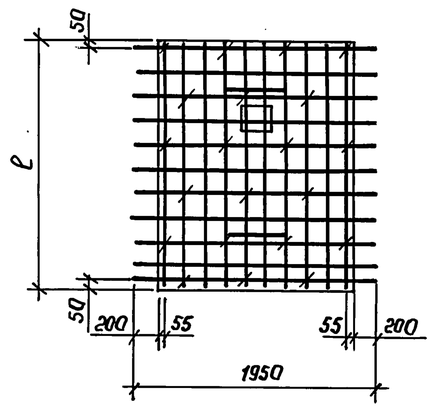

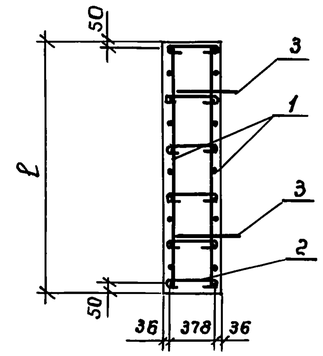

План

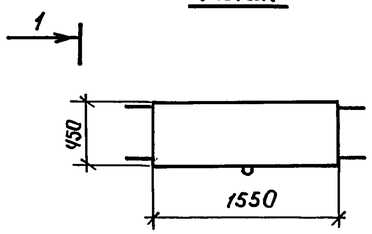

План

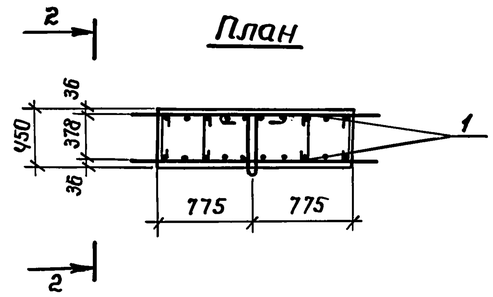

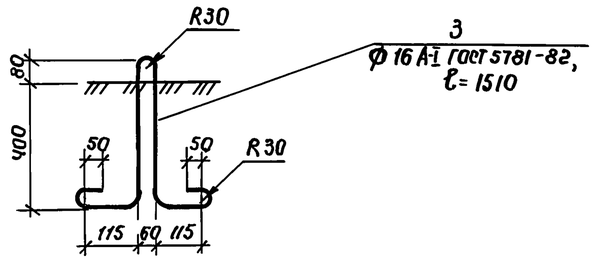

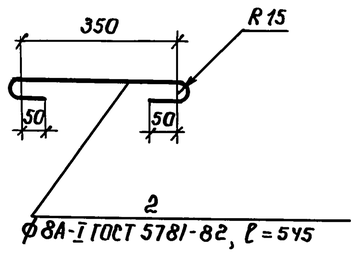

Поз.	Наименование	Кол. на БС 20-2,2	Кол. на БС 15-2,2	Обозначение документа
1	Сетка С-9; 47,5 кг	2		3.503.1-109.93.1-32
	С-10; 35,2 кг		2	3.503.1-109.93.1-32-01
2	Шпилька; 0,2 кг	21	15	3.503.1-109.93.1-21
3	Монтажная петля; 2,4 кг	2	2	3.503.1-109.93.1-21
	Бетон класса В25, $м^3$	1,395	1,05	

Марка блока	Размеры, мм ℓ	Размеры, мм ℓ1	Масса блока, кг	Обозначение документа
БС20-2,2	2000	420	3490	3.503.1-109.93.1-21
БС15-2,2	1500	310	2610	-01

Разработ.	Семенова		3.503.1-109.93.1-21
Проверил	Помазкова		
Нач. гр.	Помазкова		
ГИП	Шапиро		Блок стенки БС20-2,2; БС15-2,2
Нач. отд.	Свиридов		
Н. контр.	Семенкин		

Стадия	Масса	Масштаб
Р	см. табл.	1:50
Лист	Листов 1	

Воронежский филиал ГИПРОДОРНИИ

Инв. № подл. | Подпись и дата | Взам. инв. №

Копировал

Формат А3

Ц00079 35

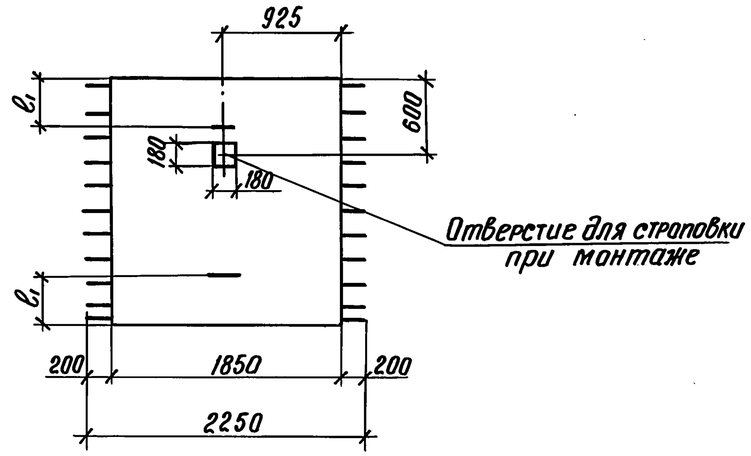

1-1

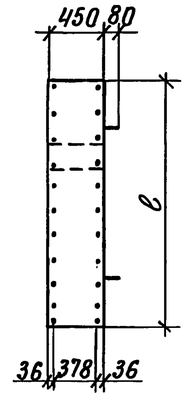

Схема армирования

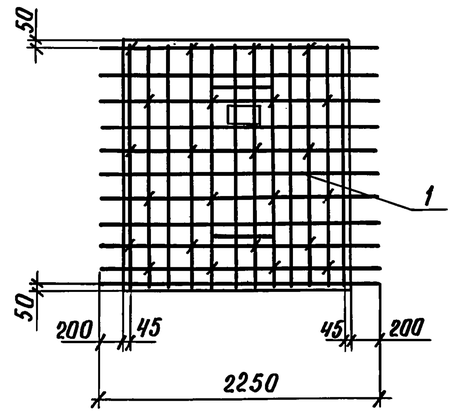

2-2

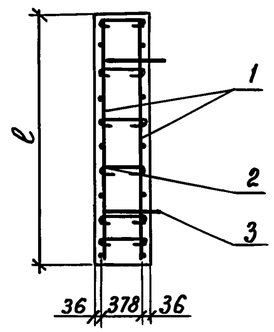

План

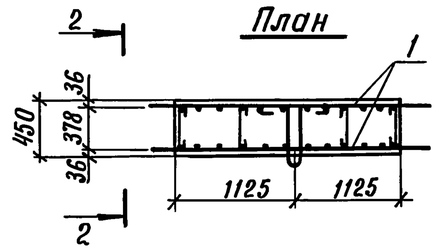

План

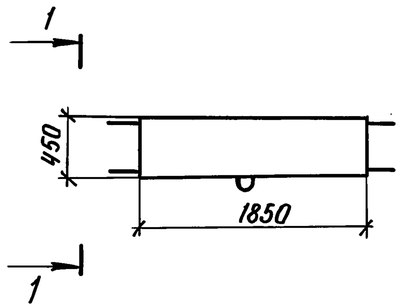

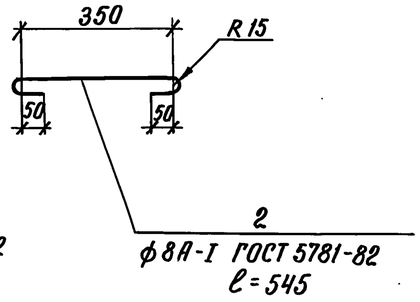

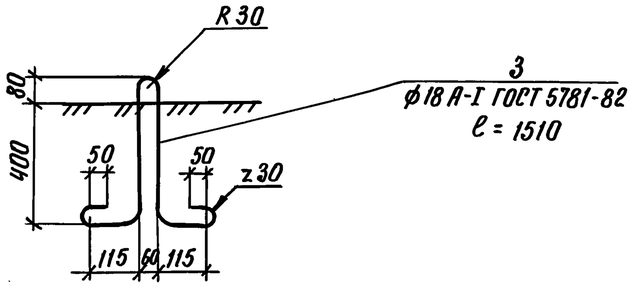

Поз.	Наименование	Кол. на БС 20-2,5	Кол. на БС 15-2,5	Обозначение документа
1	Сетка С-7; 56,5 кг	2		3.503.1-109.93.1-31
	Сетка С-8; 41,9 кг		2	-01
2	Шпилька; 0,2 кг	24	16	3.503.1-109.93.1-22
3	Монтажная петля; 3,0 кг	2	2	3.503.1-109.93.1-22
	Бетон класса В25, $м^3$	1,67	1,25	

Марка блока	Размеры, мм ℓ	Размеры, мм $ℓ_1$	Масса блока, кг	Обозначение документа
БС20-2,5	2000	420	4170	3.503.1-109.93.1-22
БС15-2,5	1500	310	3125	-01

Разраб.	Семенова		
Проверил	Помазкова		
Нач. гр.	Помазкова		
Гл. инж. пр.	Шапиро		
Нач. отд	Свиридов		
Н. контр.	Семенкин		

3.503.1-109.93.1-22

Блок стенки БС20-2,5; БС15-2,5

Стадия	Масса	Масштаб
Р	см. табл.	1:50
Лист	Листов 1	

Воронежский филиал ГИПРОДОРНИИ

Инв. № подл. | Подпись и дата | Взам. инв. №

Копировал: Ку—

Формат А3

Ц00079 36

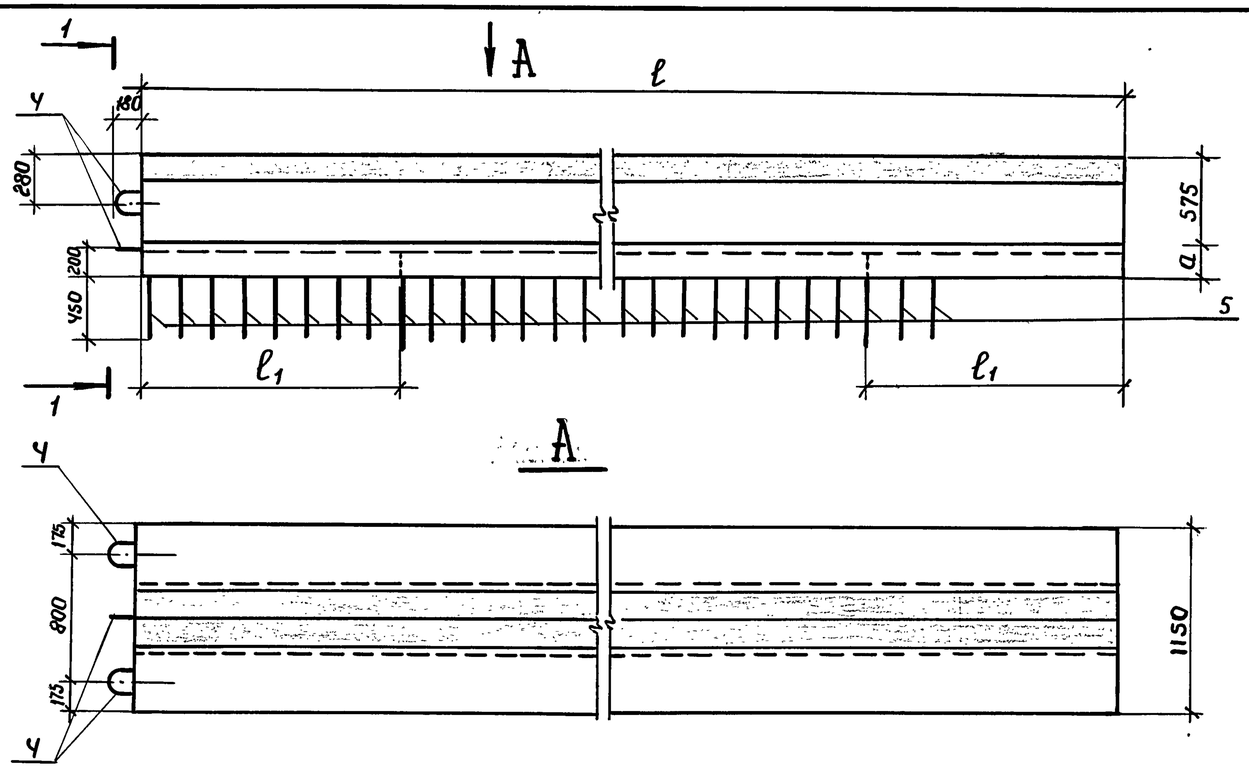

Поз.	Наименование	Кол. на БЛ81- -1	-2	-3		Обозначение документа
1	Сетка С-11; 426,1кг	1				3.503.1-109.93.1-33
	С-12; 448,7 кг		1			-01
	С-13; 452,8 кг			1		-02
2	Сетка С-14; 45,2кг	1	1	1		3.503.1-109.93.1-34
3	Сетка С-15; 14,5кг	2	2	2		3.503.1-109.93.1-35
4	Монтажная петля; 10,3кг	5	5	5		3.503.1-109.93.1-23
5	⌀12 А-II, ℓ=950; 0,84кг	70	70	70		без черт.
	Бетон класса В25, м³	3,81	6,13	6,6		

Схема армирования

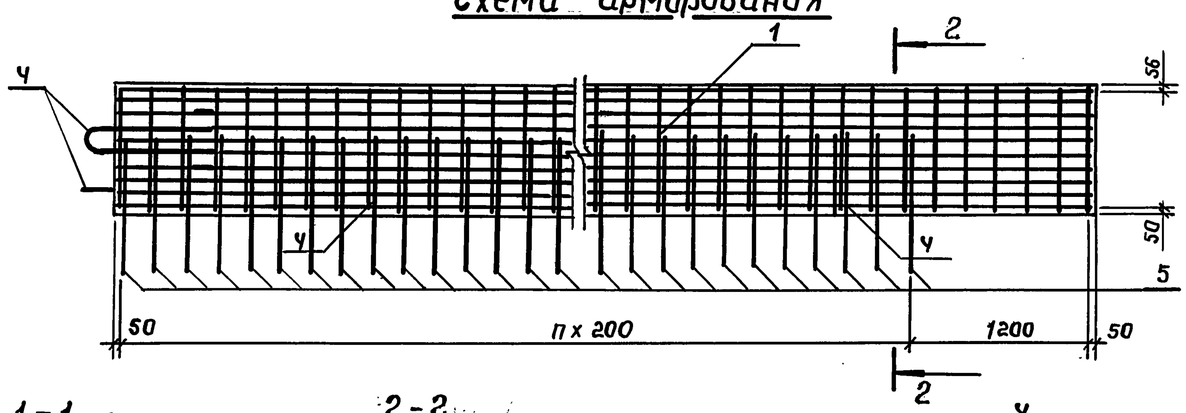

Марка блока	Размеры, мм a	ℓ	ℓ1	n	Масса блока, кг	Обозначение документа
БЛ 81-1	200	8100	1700	34	9520	3.503.1-109.93.1-23
БЛ81-2	450	8100	1700	34	15330	-01
БЛ81-3	500	8100	1700	34	16500	-02
						-03

1-1

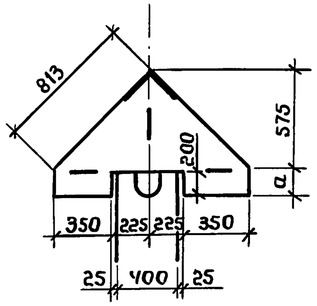

2-2

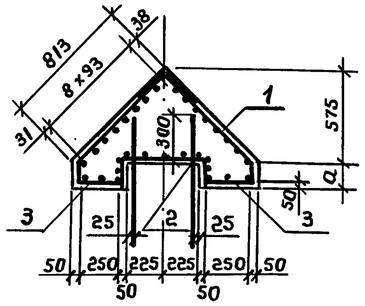

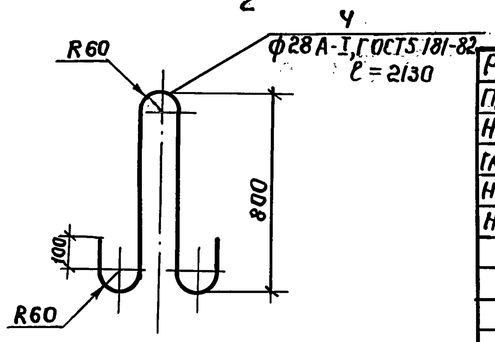

Разработ	Семенова		
Проверил	Помазкова		
Нач. гр.	Помазкова		
Гл.инж.пр	Шапиро		
Нач. отд	Свиридов		
Н.контр.	Семенкин		

3.503.1-109.93.1-23

Блок ледореза БЛ81-1; БЛ81-2; БЛ81-3

Стадия	Масса	Масштаб
Р	см. табл.	1:40 1:25
Лист	Листов 1	

Воронежский филиал ГИПРОДОРНИИ

Взам. инв. № | Подпись и дата | Инв. № подл.

Копировал: Фим

Формат А3

Ц 00079 37

Схема армирования

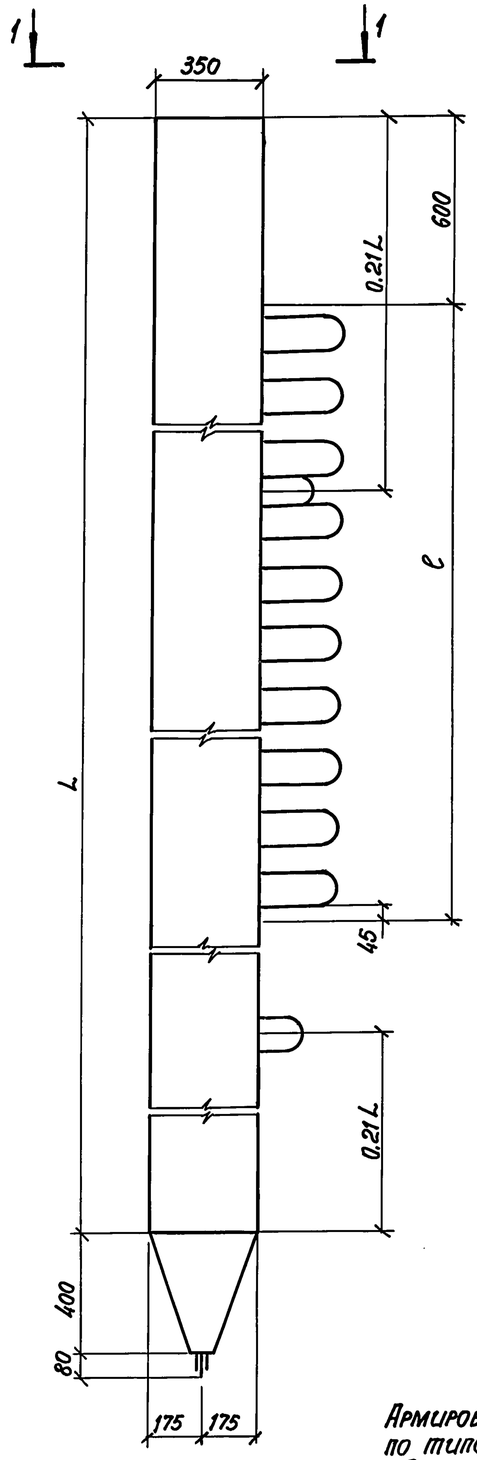

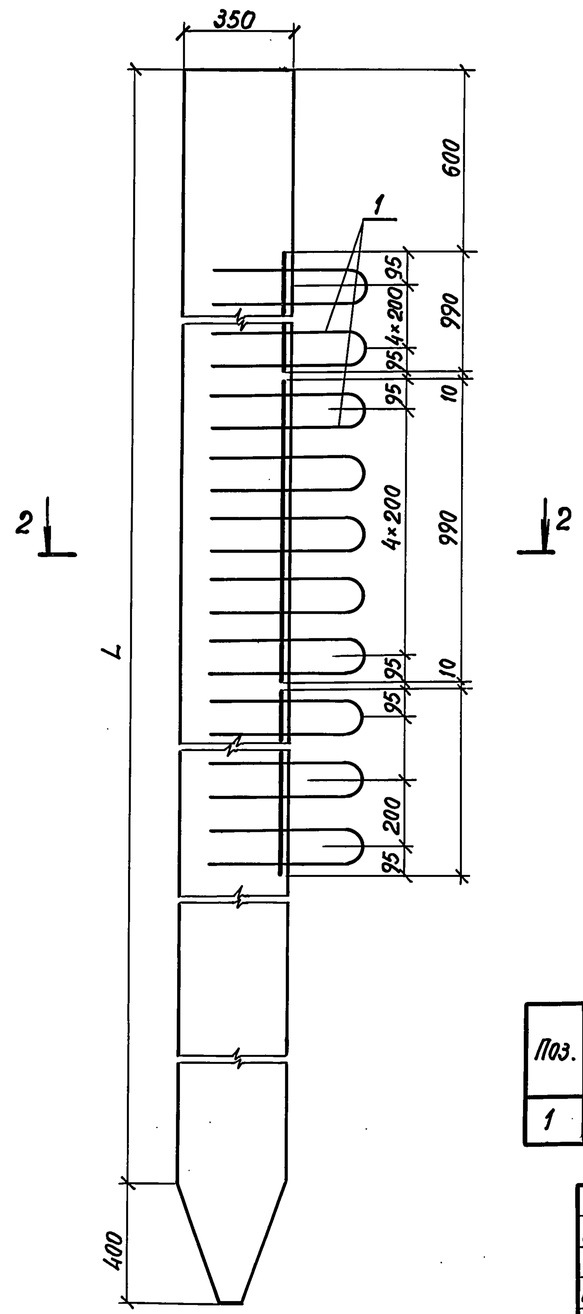

1-1

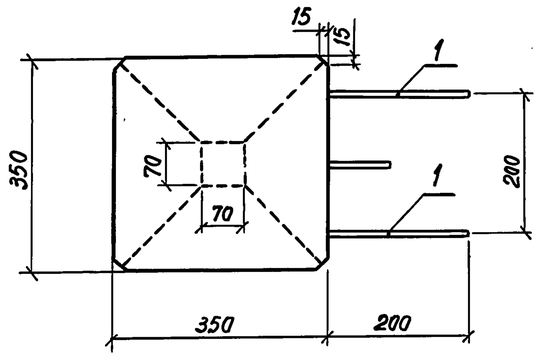

2-2

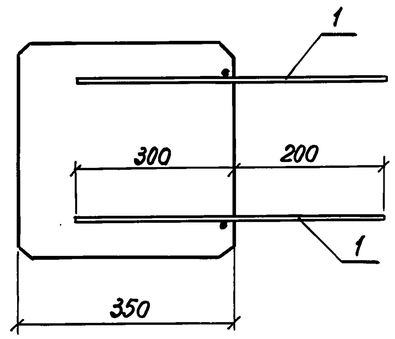

Марка сваи	ℓ, мм	Обозначение документа
СМL-35Т-И	2000	3.503.1-109.93.1-24
	3000	-01
	4000	-02
	5000	-03
	6000	-04
	7000	-05
	8000	-06

Поз.	Наименование	Количество на ℓ, м							Обозначение документа
		2	3	4	5	6	7	8	
1	Сетка С18; 3,7 кг	4	6	8	10	12	14	16	3.503.1-109.93.1-37

Армирование свай рабочей арматурой принято по типовой серии 3.501-86, инв. N 946 „Ленгипротрансмост". Длина свай и тип армирования Т4...Т7 проставляются при привязке. Рабочая арматура сваи на чертеже не показана.

Разраб.	Михина		3.503.1-109.93.1-24
Проверил	Помазкова		
Нач. гр.	Помазкова		
Гл.инж.пр.	Шапиро		Сваи СМL-35Т-И
Нач.отд.	Свиридов		
Н.контр.	Семенкин		

Стадия	Масса	Масштаб
Р	см. серию 3.501-86	1:20 1:10
Лист	Листов 1	

Воронежский филиал ГИПРОДОРНИИ

Взам. инв.№ | Подпись и дата | Инв.№ подл.

Копировал: Ц00079 38 формат А3

Схема армирования

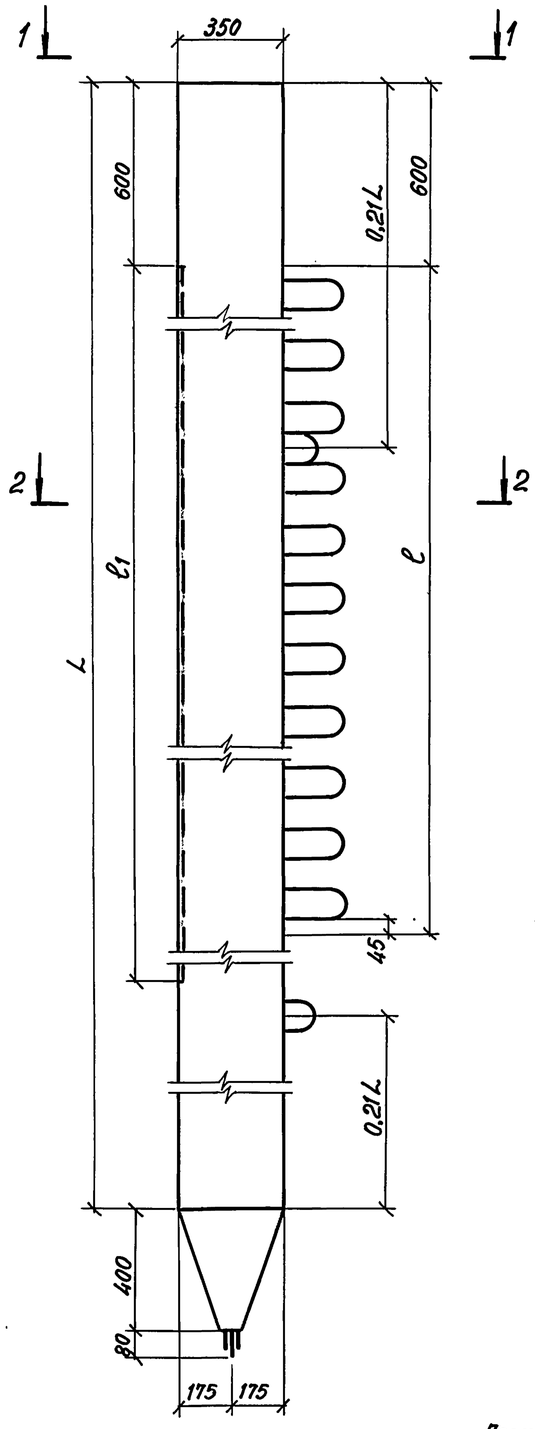

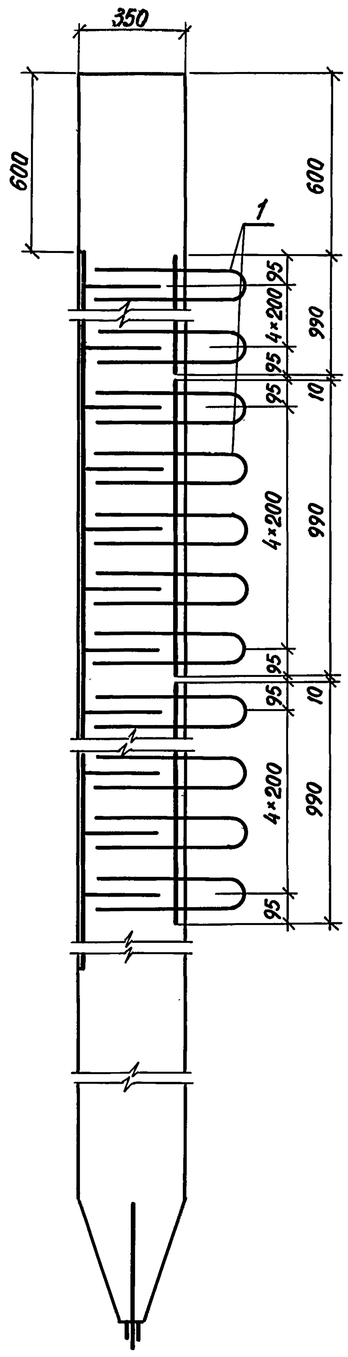

1 - 1

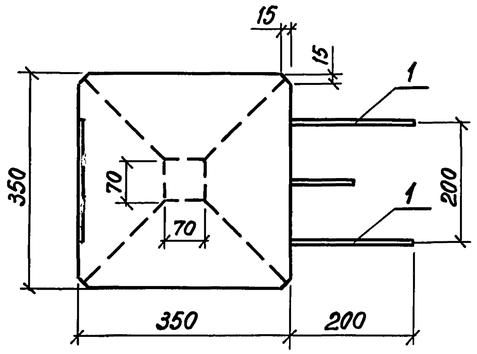

2 - 2

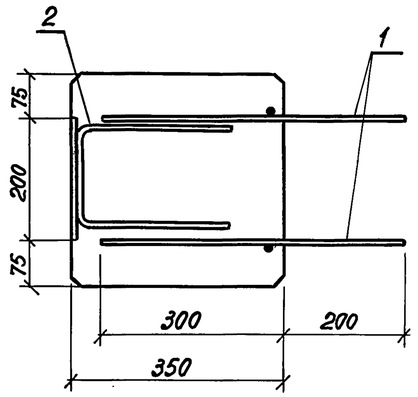

Марка сваи	Размеры, м		Обозначение
	ℓ_1	ℓ	
СМL-35Т-а	3000	2000	3.503.1-109.93.1-25
	4000	3000	-01
	5000	4000	-02
	6000	5000	-03
	7000	6000	-04
	8000	7000	-05
	9000	8000	-06

Поз	Наименование	Количество ℓ, м							Обозначение документа
		2	3	4	5	6	7	8	
1	Сетка С-18; 3,7 кг	4	6	8	10	12	14	16	3.503.1-109.93.1-37
2	Изделие закладное МН2; 22,8 кг	3	4	5	6	7	8	9	3.503.1-109.93.1-40

Армирование сваи рабочей арматурой принято по типовой серии 3.501-86, инв. № 946 „Ленгипротрансмост". Длина сваи и тип армирования Т4...Т7 проставляются при привязке.

Разраб.	Михина		3.503.1-109.93.1-25
Проверил	Помазкова		
Нач. гр.	Помазкова		
Гл.инж.пр.	Шапиро		Свая СМL-35Т-а
Нач.отд.	Свиридов		
Н.контр.	Семенкин		

Стадия	Масса	Масштаб
Р	см. серию 3.501-86	1:20 1:10
Лист	Листов 1	

Воронежский филиал ГИПРОДОРНИИ

Инв. № подл. | Подпись и дата | Взам. инв. №

Копировал 4000'79 39 формат А3

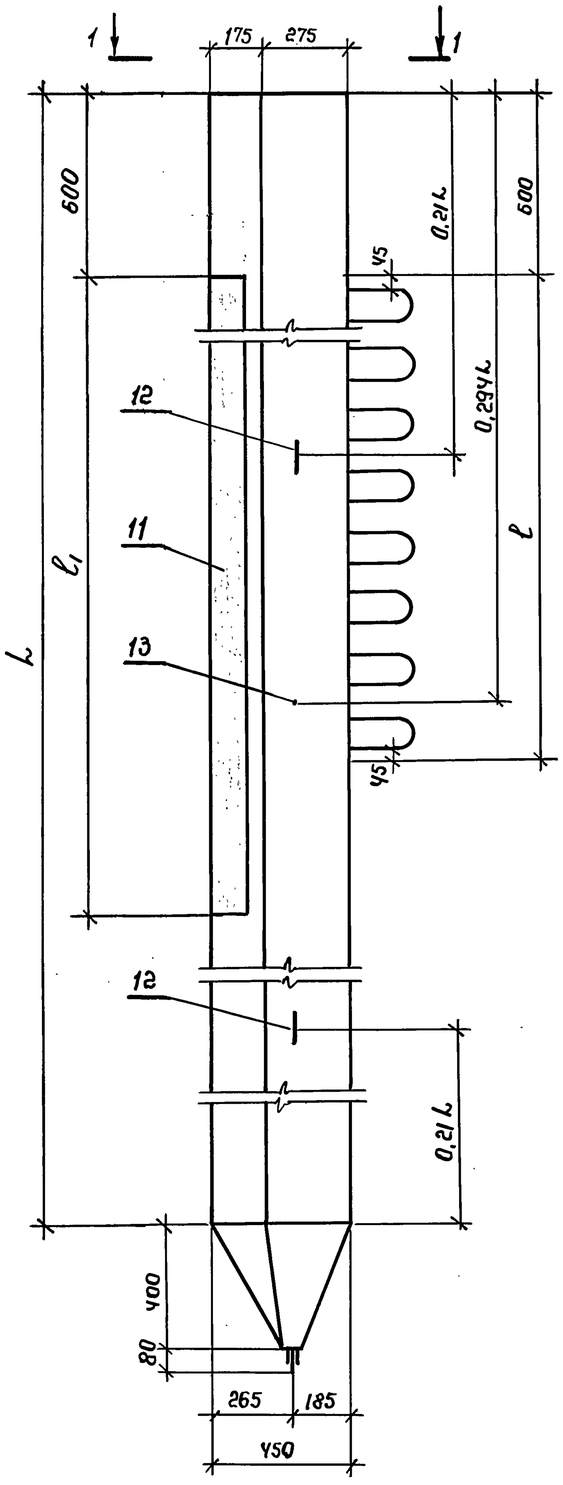

Схема армирования

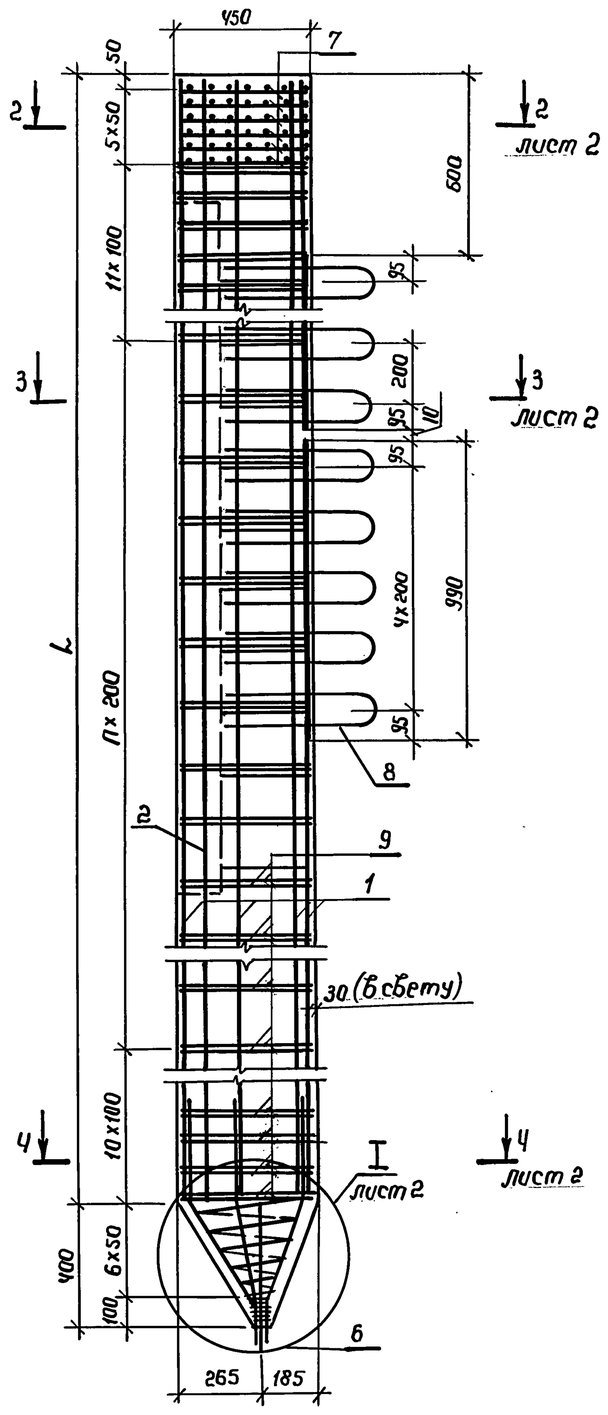

1 – 1

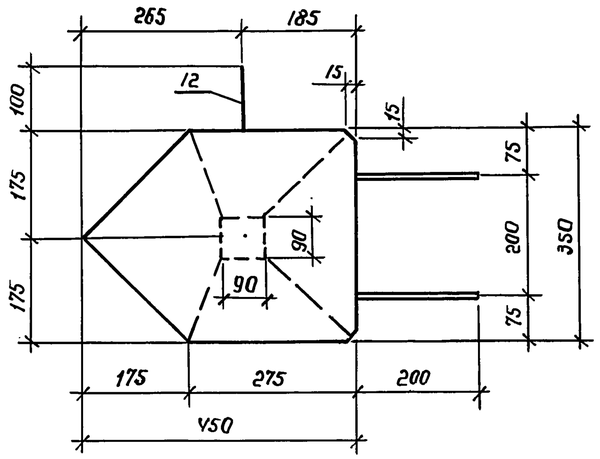

Марка блока	Размеры, мм			n	Масса блока, кг	Обозначение документа
	L	ℓ	ℓ1			
ЛСМ12 -35Т6	12000	4000	4600	48	3900	3.503.1 -109.93.1-26
ЛСМ -35Т6						

Разраб.	Михина		
Проверил	Помазкова		
Нач. гр.	Помазкова		
Гл. инж. пр.	Шапиро		
Нач. отд.	Свиридов		
Н. контр.	Семенкин		

3.503.1 -109.93.1-26

Ледорезная свая ЛСМ12-35Т6

Стадия	Масса	Масштаб
Р	См. табл.	1:20 1:10
Лист 1	Листов 2	

Воронежский филиал ГИПРОДОРНИИ

Инв. № подл. | Подпись и дата | Взам. инв. №

Копировал: Ц00079 40

Формат А3

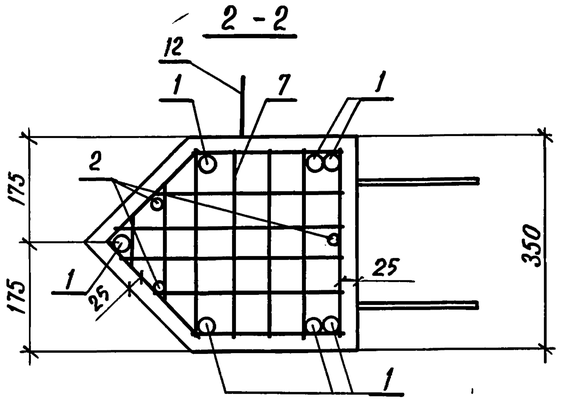

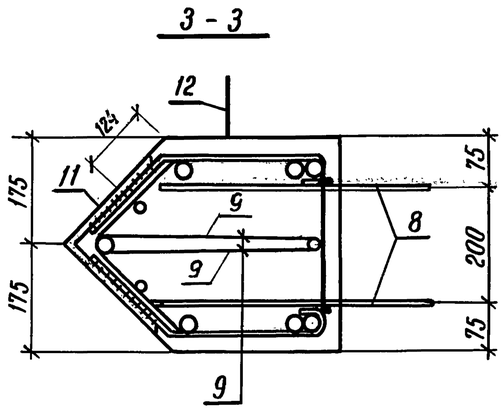

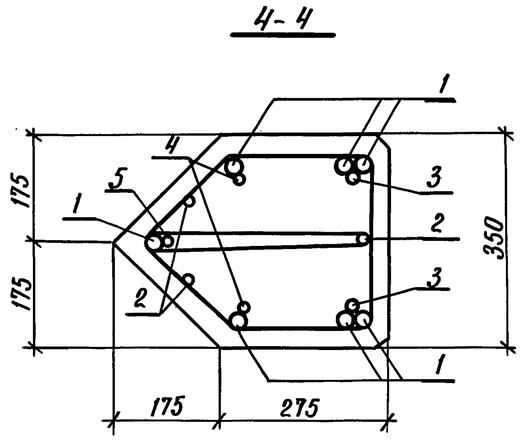

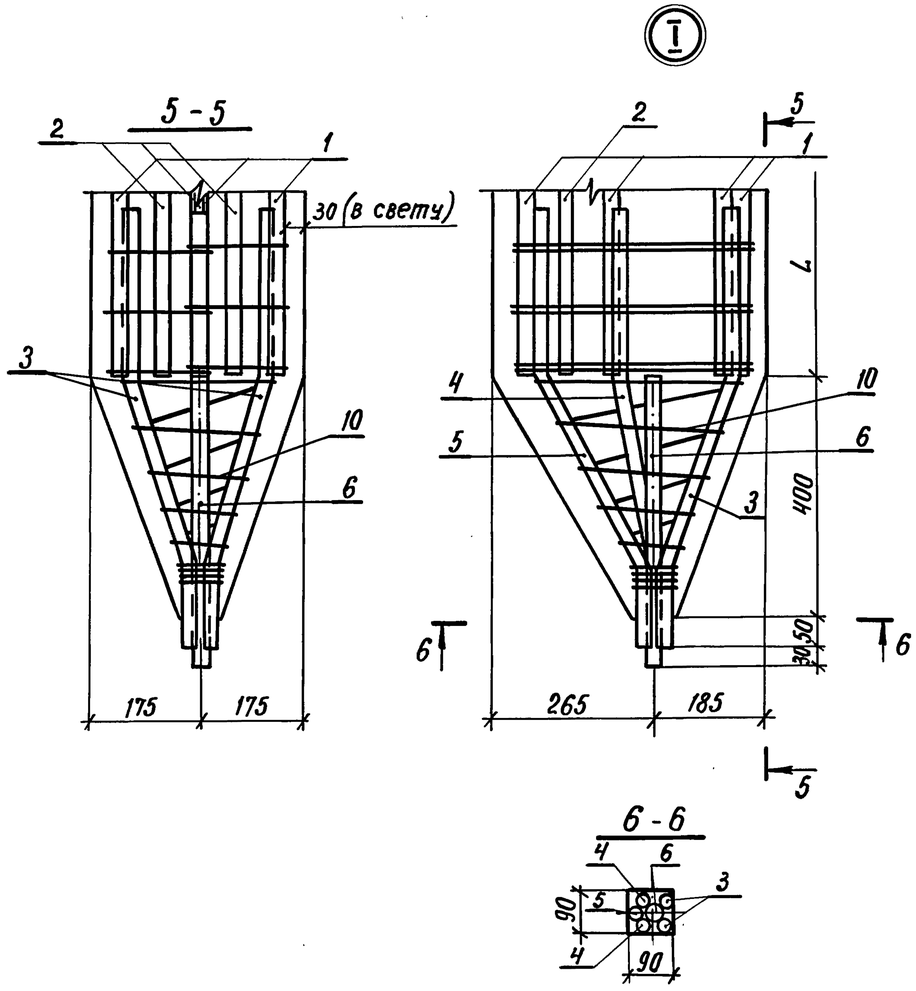

Поз.	Наименование	Кол. на ЛСМ		Обозначение документа
		12-3516	-3516	
1	ф28 А-II ГОСТ 5781-82, ℓ=11970; 57,8 кг	7		без черт.
	ℓ=		7	
2	ф20 А-II ГОСТ 5781-82, ℓ=11970; 29,5 кг	3		без черт.
	ℓ=		3	
3	Отогнутый стержень; 3,0 кг	2	2	3.503.1-109.93.1-46
4	Отогнутый стержень; 3,0 кг	2	2	-01
5	Отогнутый стержень; 3,0 кг	1	1	-02
6	ф28 А-II ГОСТ 5781-82, ℓ=480; 2,3 кг	1	1	без черт.
7	Сетка С-19; 1,0 кг	6	6	3.503.1-109.93.1-38
8	Сетка С-18; 3,7 кг	3		3.503.1-109.93.1-37
9	Хомут; 0,5 кг	140	140	3.503.1-109.93.1-51
10	Спираль; 1,3 кг	1	1	3.503.1-109.93.1-47
11	Изделие закладное МН-1; 165,4 кг	1		3.503.1-109.93.1-39
			1	-01
12	Строповочное приспособление; 3,1 кг	2	2	3.503.1-109.93.1-52
13	Фиксирующий штырь ; 1,5 кг	1	1	3.503.1-109.93.1-53
	Бетон класса В25, $м^3$	1,55		

Инв. № подл. | Подпись и дата | Взам. инв. №

3.503.1-109.93.1-26

Лист 2

Копировал: Кц-

Формат А3

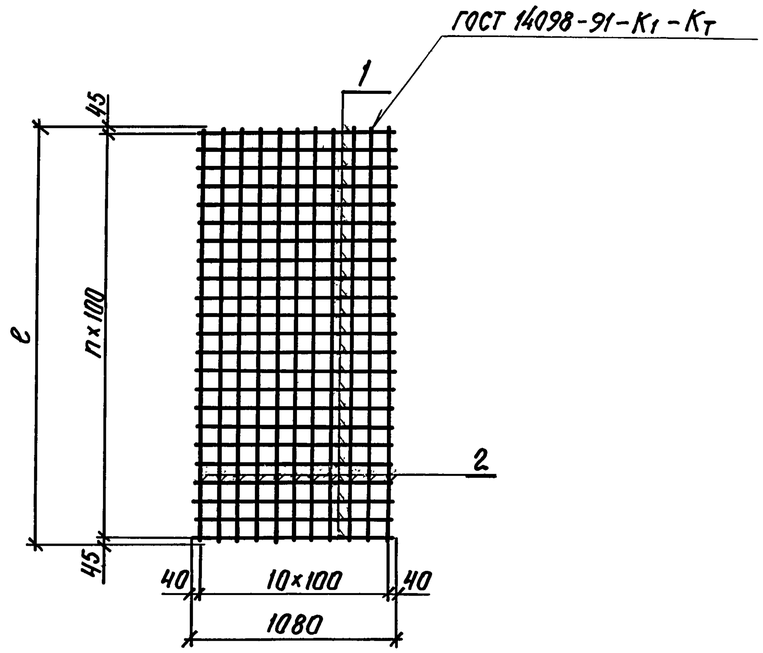

Марка сетки	ℓ, мм	n	Масса сетки, кг	Обозначение документа
С-1	3490	34	38,2	3.503.1-109.93.1-27

Поз	Наименование	Кол. на С-1		Масса ед., кг
1	ф8А-I ГОСТ 5781-82; ℓ=1080	35		0,4
2	ф10А-II ГОСТ 5781-82; ℓ=3490	11		2,2

Разраб.	Михина		3.503.1-109.93.1-27
Проверил	Помазкова		
Нач. гр.	Помазкова		
Гл. инж. пр.	Шапиро		Сетка С-1
Нач. отд.	Свиридов		Стадия: Р; Масса: см. табл.; Масштаб: 1:25
Н. контр.	Семенкин		Лист; Листов 1
			Воронежский филиал ГИПРОДОРНИИ

Взам. инв. № | Подпись и дата | Инв. № подл.

Копировал: Кц- Формат А4

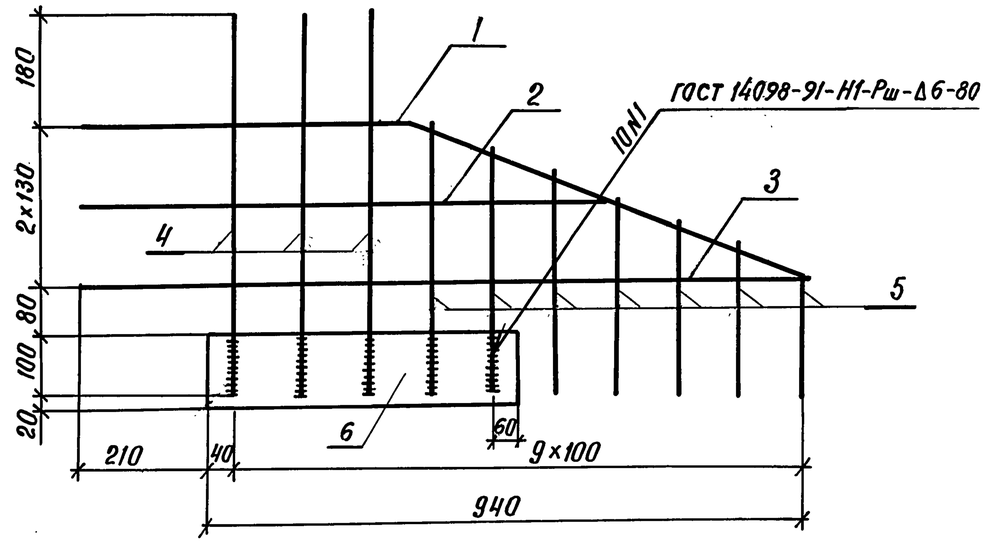

Поз.	Наименование	Кол.	Обозначение документа
1	Отогнутый стержень; 2,8 кг	1	3.503.1-109.93.1-42
2	ф18А-II ГОСТ 5781-82; ℓ=830; 1,7кг	1	без черт.
3	ф18А-II ГОСТ 5781-82; ℓ=1150; 2,3кг	1	без черт.
4	ф10А-II ГОСТ 5781-82; ℓ=620; 0,4кг	3	без черт.
5	ф10А-II ГОСТ 5781-82; ℓ=465.250; 0,2кг	6	без черт.
6	Пол. 12×120 ГОСТ 103-76; ℓ=500; 5,7кг	1	без черт.

Полосовая прокатная сталь марки Ст3 сп по ГОСТ 535-88

Разраб.	Михина		3.503.1-109.93.1-28
Проверил	Помазкова		
Нач. гр.	Помазкова		
Гл. инж. пр.	Шапиро		Сетка С-2
Нач. отд.	Свиридов		Стадия: Р; Масса: 14,9; Масштаб: 1:10
Н. контр.	Семенкин		Лист; Листов 1
			Воронежский филиал ГИПРОДОРНИИ

Взам. инв. № | Подпись и дата | Инв. № подл.

Копировал Кц- Формат А4

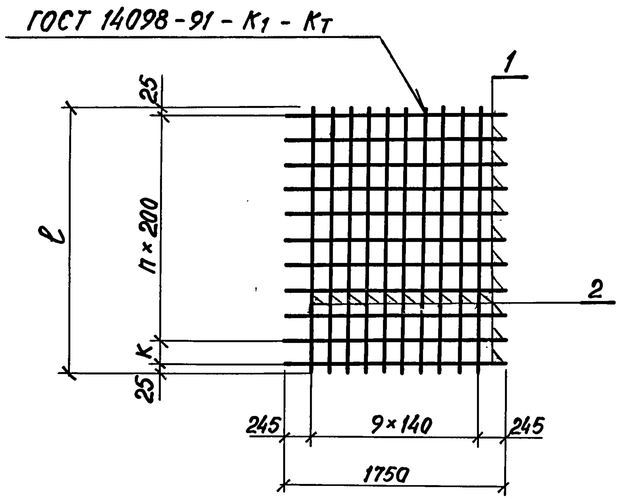

Марка сетки	Размеры, мм		n	Масса сетки, кг	Обозначение документа
	ℓ	K			
С-3	1950	100	9	46,0	3.503.1-109.93.1-29
С-4	1450	—	7	34,6	-01

Поз.	Наименование	Кол. на		Масса ед., кг
		С-3	С-4	
1	ф8 А-I ГОСТ 5781-82; ℓ=1750	11	8	0,7
2	ф18 А-II ГОСТ 5781-82; ℓ=1950	10		3,9
	ℓ=1450		10	2,9

Разраб.	Семенова		
Провер.	Помазкова		
Нач. гр.	Помазкова		
Гл.инж.пр.	Шапиро		
Нач.отд.	Свиридов		
Н.контр.	Семенкин		

3.503.1-109.93.1-29

Сетка С-3; С-4

Стадия	Масса	Масштаб
Р	см. табл.	1:50
Лист	Листов 1	

Воронежский филиал ГИПРОДОРНИИ

Взам. инв.№ | Подпись и дата | Инв.№ подл.

Копировал | формат А4

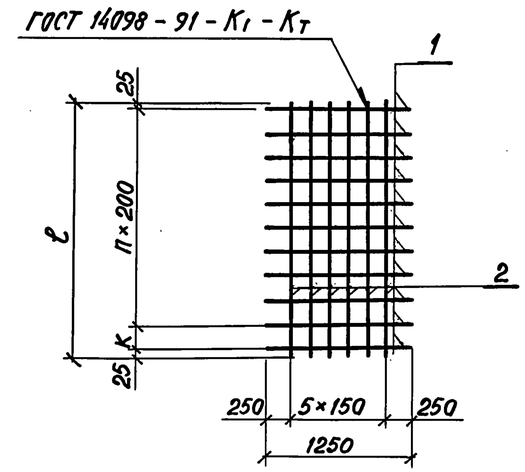

Марка сетки	Размеры, мм		n	Масса сетки, кг	Обозначение документа
	ℓ	K			
С-5	1950	100	9	28,9	3.503.1-109.93.1-30
С-6	1450	—	7	21,4	-01

Поз.	Наименование	Кол. на		Масса ед., кг
		С-5	С-6	
1	ф8 А-I ГОСТ 5781-82; ℓ=1250	11	8	0,5
2	ф18 А-II ГОСТ 5781-82; ℓ=1950	6		3,9
	ℓ=1450		6	2,9

Разраб.	Семенова		
Провер.	Помазкова		
Нач. гр.	Помазкова		
Гл.инж.пр.	Шапиро		
Нач.отд.	Свиридов		
Н.контр.	Семенкин		

3.503.1-109.93.1-30

Сетка С-5; С-6

Стадия	Масса	Масштаб
Р	см. табл.	1:50
Лист	Листов 1	

Воронежский филиал ГИПРОДОРНИИ

Взам. инв.№ | Подпись и дата | Инв.№ подл.

Копировал | формат А4

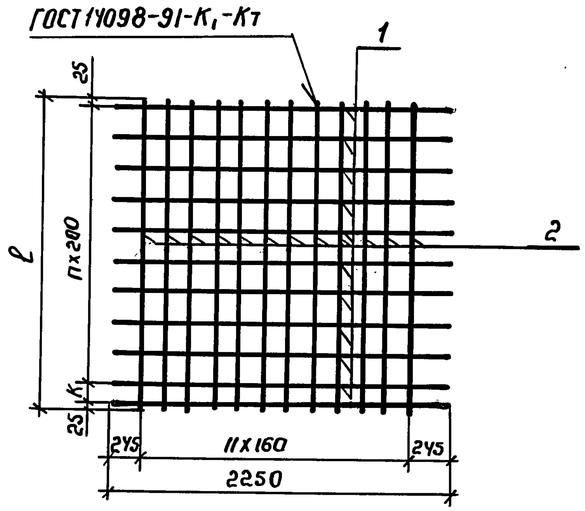

Марка сетки	Размеры, мм		n	Масса сетки, кг	Обозначение документа
	ℓ	К			
С-7	1950	100	9	56,6	3.503.1-109.93.1-31
С-8	1450	—	7	41,9	-01

Поз.	Наименование	Кол. на		Масса ед., кг
		С-7	С-8	
1	ф8А-I ГОСТ 5781-82; ℓ=2250	11	8	0,89
2	ф18А-II ГОСТ 5781-82; ℓ=1950	12		3,9
	ℓ=1450		12	2,9

Разраб.	Семенова		
Провер.	Помазкова		
Нач. гр.	Помазкова		
Гл. инж. пр.	Шапиро		
Нач. отд.	Свиридов		
Н. контр.	Семенкин		

3.503.1-109.93.1-31

Сетки С-7; С-8

Стадия	Масса	Масштаб
Р	см. табл.	1:50
Лист	Листов 1	

ГИПРОДОРНИИ Воронежский филиал

Взам. инв. № | Подпись и дата | Инв. № подл.

Копировал | Формат А4

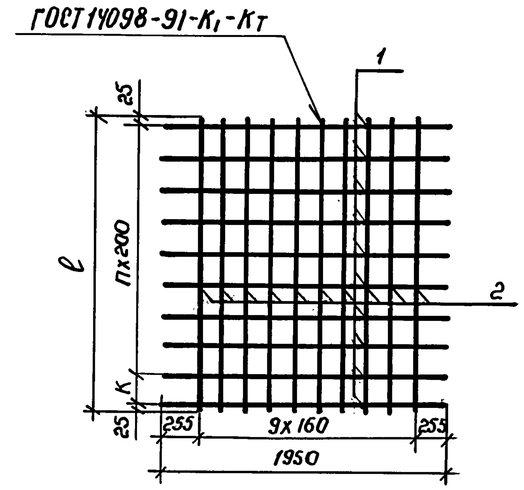

Марка сетки	Размеры, мм		n	Масса сетки, кг	Обозначение документа
	ℓ	К			
С-9	1950	100	9	47,5	3.503.1-109.93.1-32
С-10	1450	—	7	35,2	-01

Поз.	Наименование	Кол. на		Масса ед., кг.
		С-9	С-10	
1	ф8А-I ГОСТ 5781-82; ℓ=1950	11	8	0,77
2	ф18А-II ГОСТ 5781-82; ℓ=1950	10		3,9
	ℓ=1450		10	2,9

Разраб.	Семенова		
Провер.	Помазкова		
Нач. гр.	Помазкова		
Гл. инж. пр.	Шапиро		
Нач. отд.	Свиридов		
Н. контр.	Семенкин		

3.503.1-109.93.1-32

Сетка С-9; С-10

Стадия	Масса	Масштаб
Р	см. табл.	1:50
Лист	Листов 1	

ГИПРОДОРНИИ Воронежский филиал

Взам. инв. № | Подпись и дата | Инв. № подл.

Копировал | Формат А4

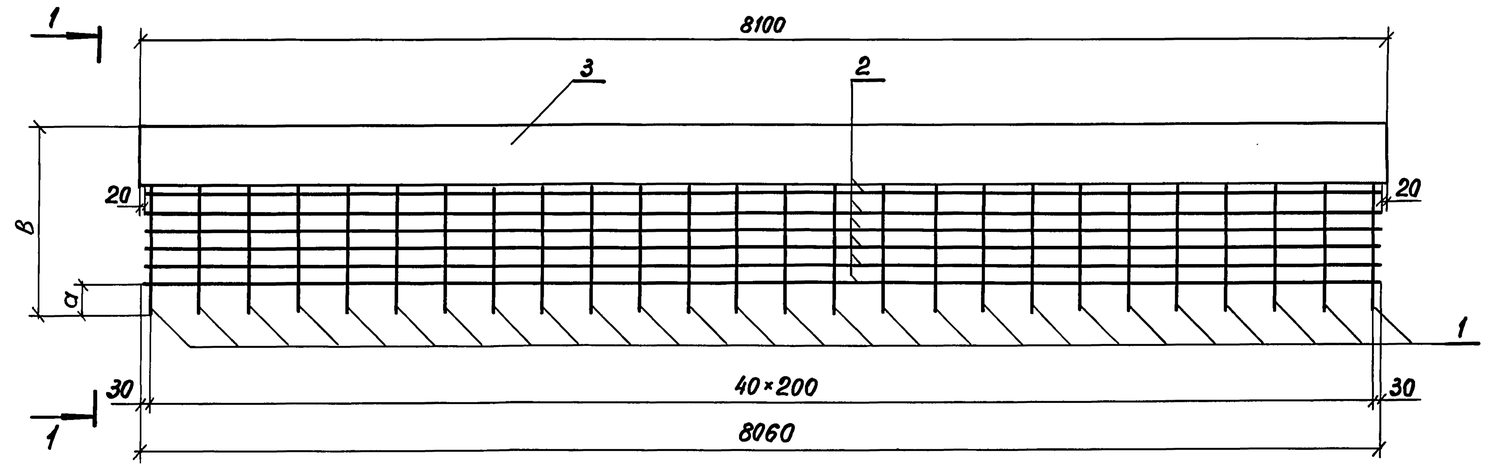

План

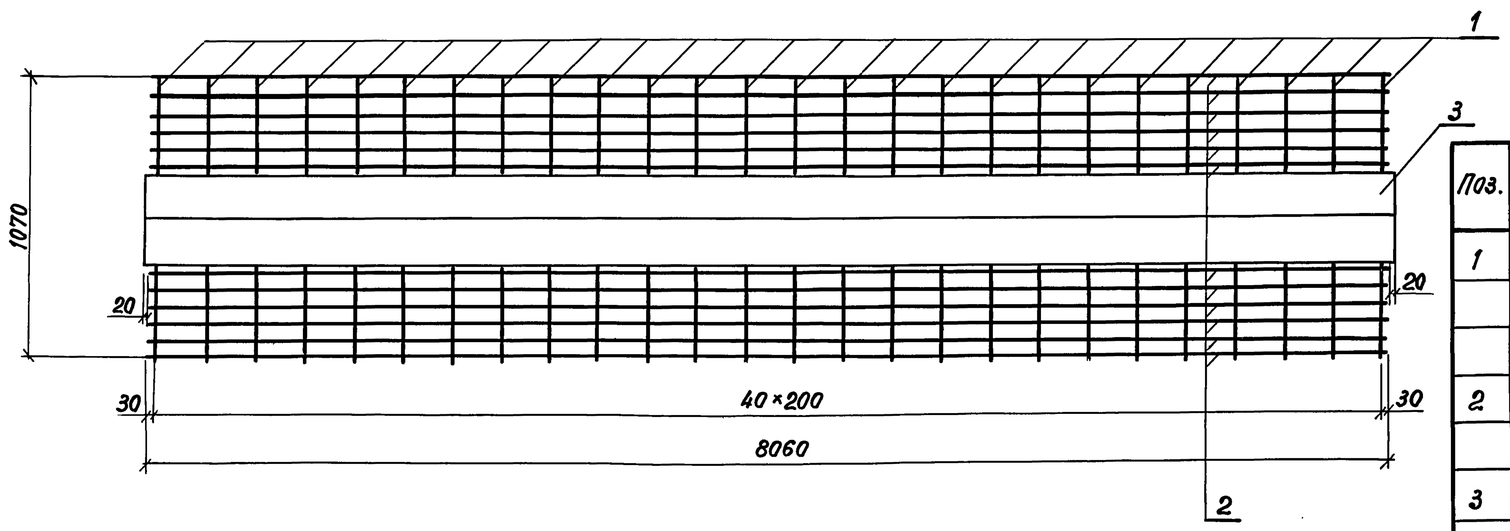

1-1

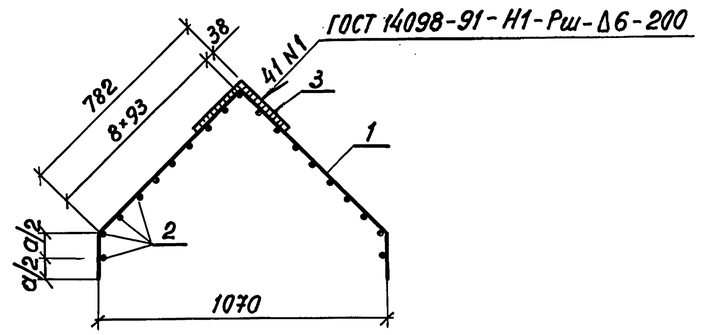

поз.1

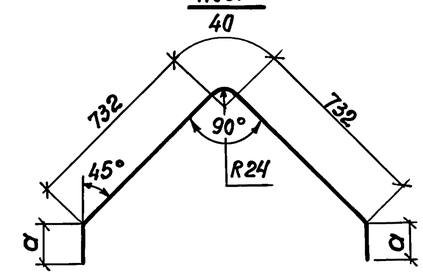

Поз.	Наименование	Кол. на С-11	С-12	С-13		Обозначение документа
1	ф12А-II ГОСТ 5781-82 ℓ=1854; 1,6кг	41				3.503.1-109.93.1-33
	ℓ=2104; 1,8кг		41			
	ℓ=2154; 1,9кг			41		
2	ф12А-II ℓ=8060; 7,2кг	17	19	19		без черт.
3	Уголок 160×160×12 ГОСТ 8509-86 ℓ=8100; 238,1кг	1	1	1		без черт.
	ℓ=					

Прокатная угловая равнополочная сталь марки Ст3 сп по ГОСТ 535-88.

Марка сетки	а мм	в мм	Масса сетки, кг	Обозначение документа
С-11	175	728	426,1	3.503.1-109.93.1-33
С-12	425	978	448,7	-01
С-13	475	1028	452,8	-02

Разраб.	Семенова	
Проверил	Помазкова	
Нач. гр.	Помазкова	
Гл.инж.пр.	Шапиро	
Нач.отд.	Свиридов	
Н.контр.	Семенкин	

3.503.1-109.93.1-33

Сетка С-11, С-12, С-13

Стадия	Масса	Масштаб
Р	см.табл.	1:25
Лист	Листов 1	

Воронежский филиал ГИПРОДОРНИИ

Инв.№ подл. | Подпись и дата | Взам.инв.№

Копировал

формат А3

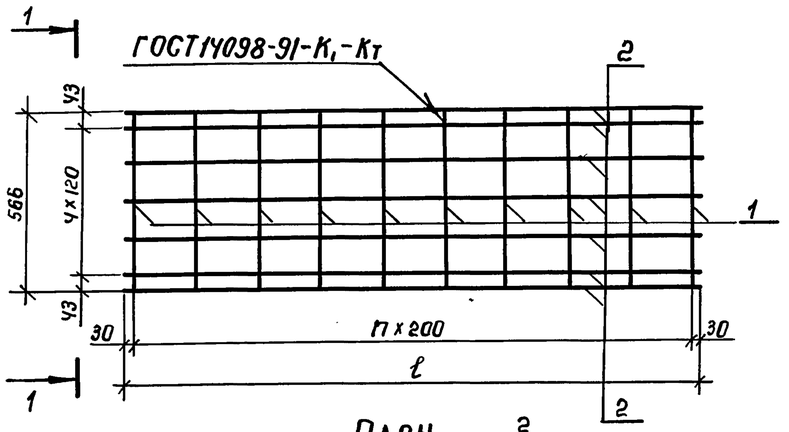

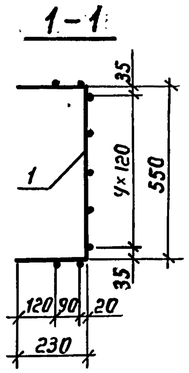

План

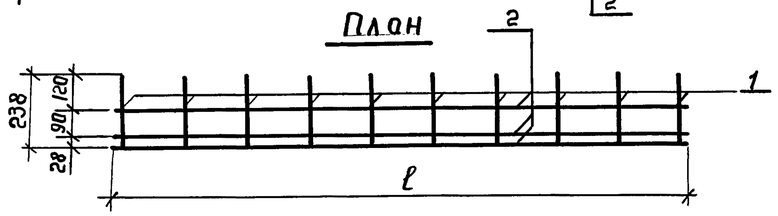

Марки сетки	ℓ, мм	n	Масса сетки, кг	Обозначение документа
С-14	8060	40	45,2	3.503.1-109.93.1-34

Поз.	Наименование	Кол. на С14		Обозначение документа
1	ф 8 А-I ГОСТ5781-82; ℓ=1010	41		3.503.1-109.93.1-43
2	ф 8 А-I ГОСТ5781-82; ℓ=8060	9		без черт.

Разраб.	Семенова		
Провер.	Помазкова		
Нач. гр.	Помазкова		
Гл. инж. пр.	Шапиро		
Нач. отд.	Свиридов		
Н. контр.	Семенкин		

3.503.1-109.93.1-34

Сетка С-14

Стадия	Масса	Масштаб
Р	см. табл.	1:20
Лист	Листов 1	

Воронежский филиал ГИПРОДОРНИИ

Взам. инв. № | Подпись и дата | Инв. № подл.

Копировал: Ямин Формат А4

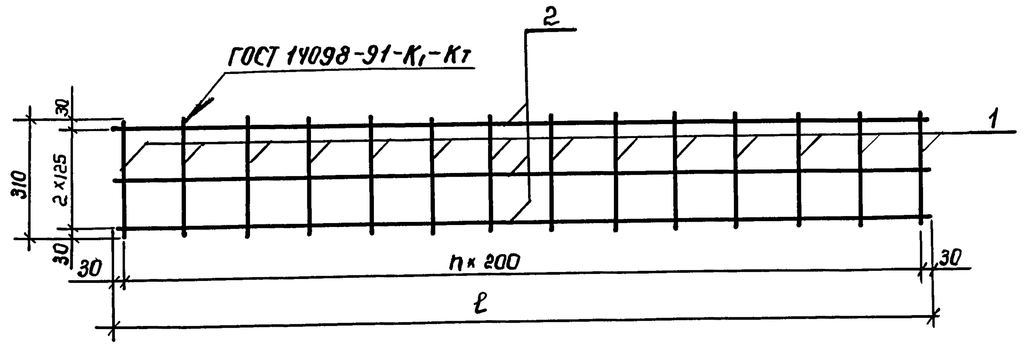

Марка сетки	ℓ, мм	n	Масса сетки, кг	Обозначение документа
С-15	8060	40	14,5	3.503.1-109.93.1-35

Поз.	Наименование	Кол. на С-15		Масса ед. кг.
1	ф 8 А-I ГОСТ 5781-82; ℓ=310	41		0,12
2	ф 8 А-I ГОСТ 5781-82; ℓ=8060	3		3,2

Разраб.	Семенова		
Проверил	Помазкова		
Нач. гр.	Помазкова		
Гл. инж. пр.	Шапиро		
Нач. отд.	Свиридов		
Н. контр.	Семенкин		

3.503.1-109.93.1-35

Сетка С-15

Стадия	Масса	Масштаб
Р	см. табл.	1:20
Лист	Листов 1	

Воронежский филиал ГИПРОДОРНИИ

Взам. инв. № | Подпись и дата | Инв. № подл.

Копировал: Ямин Формат А4

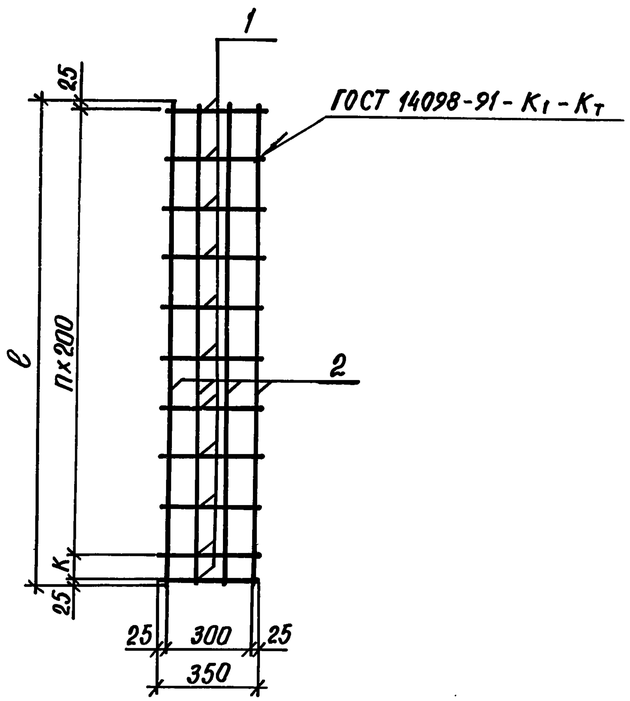

Марка сетки	Размеры, мм		n	Масса сетки, кг	Обозначение документа
	ℓ	к			
С-16	1950	100	9	8,5	3.503.1-109.93.1-36
С-17	1450	—	7	6,3	-01

Поз.	Наименование	Кол. на		Масса ед., кг
		С-16	С-17	
1	ф8А-I ГОСТ 5781-82, ℓ=350	11	8	0,14
2	ф12А-II ГОСТ 5781-82, ℓ=1950	4		1,73
	ℓ=1450		4	1,29

Разраб.	Семенова		
Проверил	Помазкова		
Нач. гр.	Помазкова		
Гл.инж.пр.	Шапиро		
Нач.отд.	Свиридов		
Н.контр.	Семенкин		

3.503.1-109.93.1-36

Сетка С-16, С-17

Стадия	Масса	Масштаб
Р	см. табл.	1:20
Лист	Листов 1	

Воронежский филиал ГИПРОДОРНИИ

Взам. инв. № | Подпись и дата | Инв. № подл.

Копировал: Кис- Формат А4

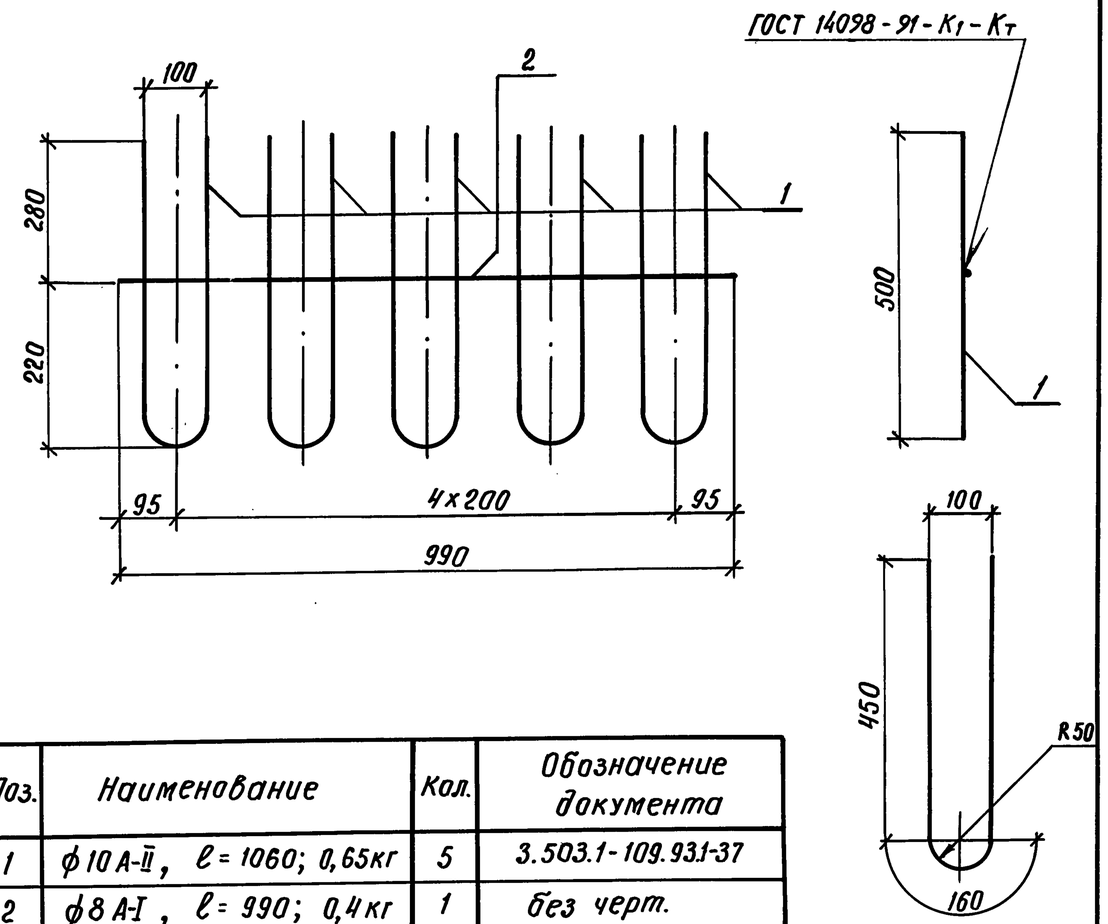

Поз.	Наименование	Кол.	Обозначение документа
1	ф10А-II, ℓ=1060; 0,65кг	5	3.503.1-109.93.1-37
2	ф8А-I, ℓ=990; 0,4кг	1	без черт.
	Масса сетки, кг	3,7	

Сетку готовить сварной

Разраб.	Семенова		
Проверил	Помазкова		
Нач. гр.	Помазкова		
Гл.инж.пр.	Шапиро		
Нач.отд.	Свиридов		
Н.контр.	Семенкин		

3.503.1-109.93.1-37

Сетка С-18

Стадия	Масса	Масштаб
Р	3,7	1:10
Лист	Листов 1	

Воронежский филиал ГИПРОДОРНИИ

Взам. инв. № | Подпись и дата | Инв. № подл.

Копировал: Кис- Формат А4

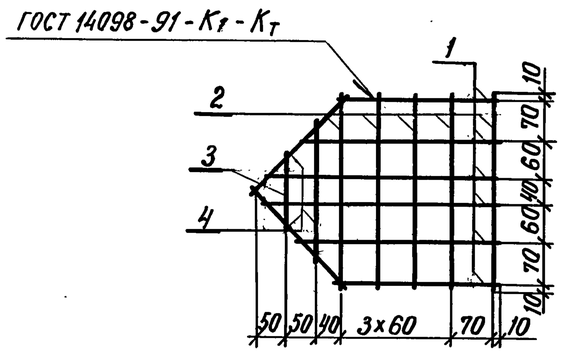

Поз.	Наименование	Кол.	Масса ед., кг
1	ф6АI ГОСТ 5781-82 ℓ=от 270 до 410	6	0,07
2	ℓ=320	5	0,07
3	ℓ=120	1	0,03
4	ℓ=220	3	0,05

Разраб.	Михина		3.503.1-109.93.1-38
Проверил	Помазкова		
Нач. гр.	Помазкова		
Гл. инж. пр.	Шапиро		Сетка С 19
Нач. отд.	Свиридов		
Н. контр	Семенкин		

Стадия	Масса	Масштаб
Р	0,96	1:10
Лист	Листов 1	

Воронежский филиал ГИПРОДОРНИИ

Взам. инв. № | Подпись и дата | Инв. № подл.

Копировал: Кц- Формат А4

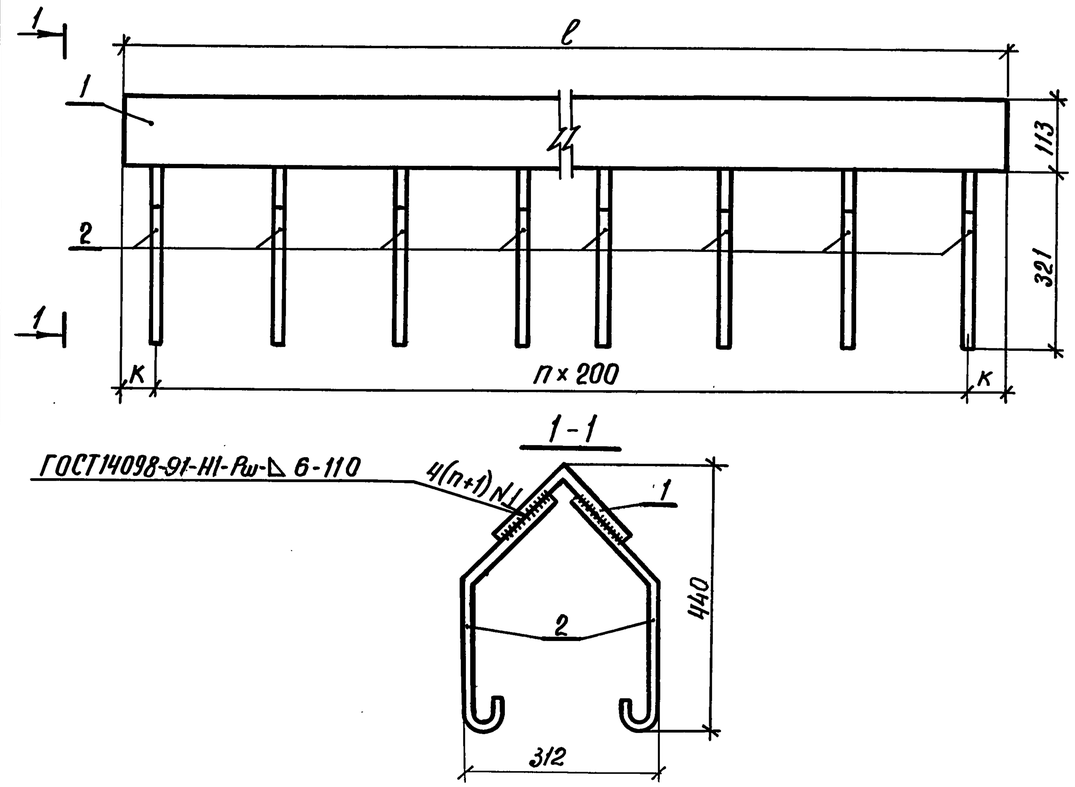

Марка	Размеры, мм ℓ	Размеры, мм К	n	Масса, кг	Обозначение документа
МН-1	4600	100	22	165,4	3.503.1-109.93.1-39

Поз.	Наименование	Кол. на МН-1	Кол. на	Обозначение документа
1	Уголок 160×160×14 ГОСТ 8509-86, ℓ-4600; 135,2 кг	1		Без черт.
2	Отогнутый стержень; 0,66 кг	46		3.503.1-109.93.1-50

Прокатная угловая равнополочная сталь марки Ст3 сп по ГОСТ 535-88

Разраб.	Михина		3.503.1-109.93.1-39
Проверил	Помазкова		
Нач. гр.	Помазкова		
Гл. инж. пр.	Шапиро		Изделие закладное МН-1
Нач. отд.	Свиридов		
Н. контр.	Семенкин		

Стадия	Масса	Масштаб
Р	см. табл.	1:10
Лист	Листов 1	

Воронежский филиал ГИПРОДОРНИИ

Взам. инв. № | Подпись и дата | Инв. № подл.

Копировал: Кц- Формат А4

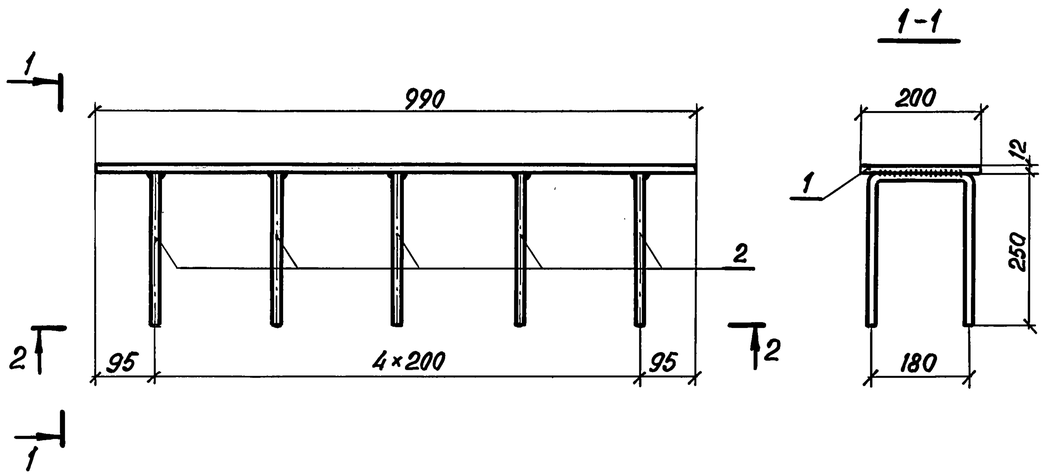

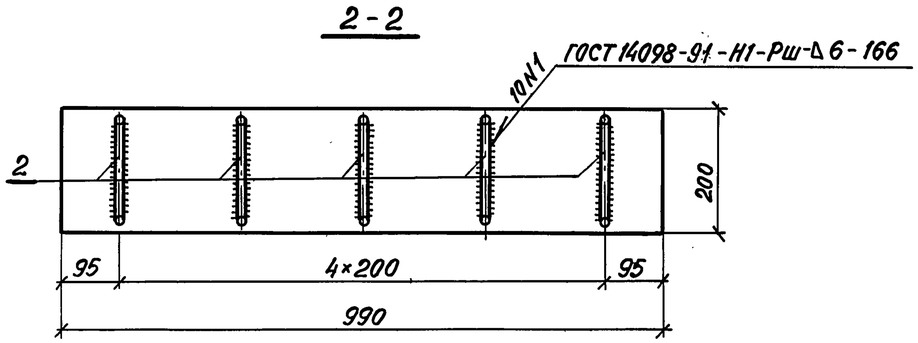

Поз	Наименование	Кол.	Обозначение документа
1	Пол. 12×200 ГОСТ 103-76, ℓ=990; 18,7кг	1	без черт.
2	ф14 А-II ГОСТ 5781-82, ℓ=680; 0,82кг	5	3.503.1-109.93.1-48

Полосовая прокатная сталь марки Ст3 сп по ГОСТ 535-88

Разраб.	Михина		3.503.1-109.93.1-40
Проверил	Помазкова		
Нач. гр.	Помазкова		
Гл.инж.пр.	Шапиро		Изделие закладное МН-2
Нач.отд.	Свиридов		
Н.контр.	Семенкин		

Стадия	Масса	Масштаб
Р	22,8	1:10
Лист	Листов 1	

Воронежский филиал ГИПРОДОРНИИ

Взам. инв. № | Подпись и дата | Инв. № подл.

Копировал | формат А4

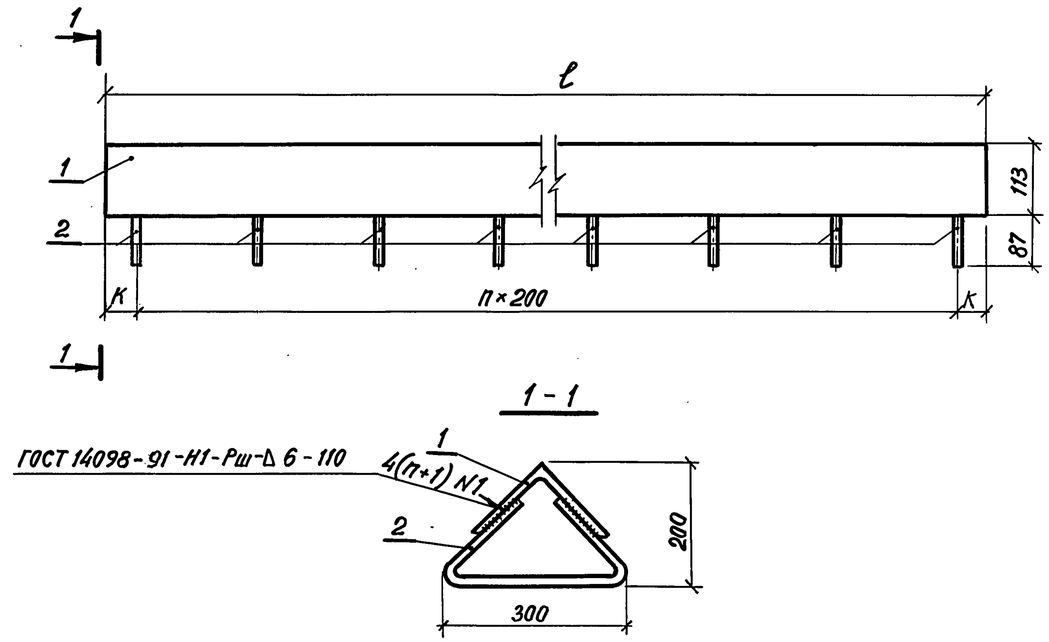

Марка	Размеры, мм		n	Масса, кг	Обозначение документа
	ℓ	к			
МН-3	4600	100	22	154,75	3.503.1-109.93.1-41

Поз.	Наименование	Кол. на МН-3		Обозначение документа
1	Уголок 160×160×14 ГОСТ 8509-86; ℓ=4600; 135,2кг	1		без черт.
2	ф14 А-II ГОСТ 5781-82; ℓ=701; 0,85 кг	23		3.503.1-109.93.1-49

Прокатная угловая равнополочная сталь марки Ст3 сп по ГОСТ 535-88.

Разраб.	Михина		3.503.1-109.93.1-41
Проверил	Помазкова		
Нач. гр.	Помазкова		
Гл.инж.пр.	Шапиро		Изделие закладное МН-3
Нач.отд.	Свиридов		
Н.контр.	Семенкин		

Стадия	Масса	Масштаб
Р	см. табл.	1:10
Лист	Листов 1	

Воронежский филиал ГИПРОДОРНИИ

Взам. инв. № | Подпись и дата | Инв. № подл.

Копировал | формат А4

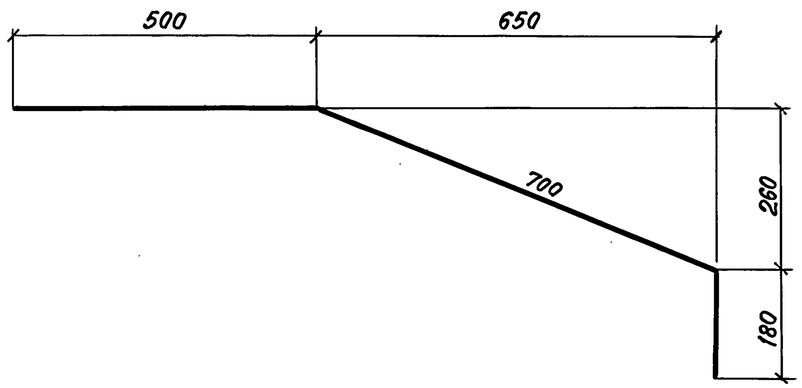

Разраб.	Семенова		
Проверил	Помазкова		
Нач. гр.	Помазкова		
ГИП	Шапиро		
Нач.отд.	Свиридов		
Н.контр.	Семенкин		

3. 503. 1 - 109. 93.1- 42

Отогнутый стержень

Стадия	Масса	Масштаб
Р	2,8	1:10
Лист	Листов 1	

ф18 А-II ГОСТ 5781-82; ℓ=1380

Воронежский филиал ГИПРОДОРНИИ

Взам. инв. № | Подпись и дата | Инв. № подл.

Копировал | формат А4

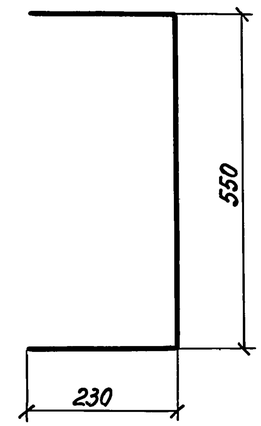

Разраб.	Семенова		
Провер.	Помазкова		
Нач. гр.	Помазкова		
ГИП	Шапиро		
Нач.отд.	Свиридов		
Н.контр.	Семенкин		

3. 503. 1 - 109. 93.1- 43

Отогнутый стержень

Стадия	Масса	Масштаб
Р	0,4	1:10
Лист	Листов 1	

ф8 А-I ГОСТ 5781-82; ℓ=1010

Воронежский филиал ГИПРОДОРНИИ

Взам. инв. № | Подпись и дата | Инв. № подл.

Копировал | формат А4

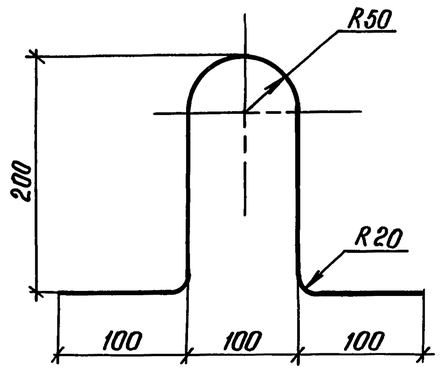

Разраб.	Семенова		
Провер.	Помазкова		
Нач. гр.	Помазкова		
ГИП	Шапиро		
Нач. отд.	Свиридов		
Н. контр.	Семенкин		

3.503.1-109.93.1-44

Отогнутый стержень

Стадия	Масса	Масштаб
Р	0,41	1:5
Лист	Листов 1	

Ф10 А-II ГОСТ 5781-82 ℓ=660

Воронежский филиал ГИПРОДОРНИИ

Взам. инв. № | Подпись и дата | Инв. № подл.

Копировал: Кц- Формат А4

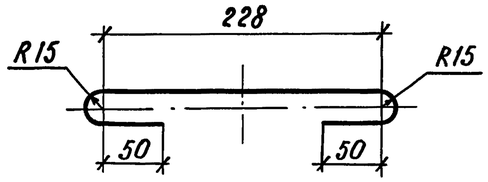

Разраб.	Семенова		
Провер.	Помазкова		
Нач. гр.	Помазкова		
ГИП	Шапиро		
Нач. отд.	Свиридов		
Н. контр.	Семенкин		

3.503.1-109.93.1-45

Шпилька

Стадия	Масса	Масштаб
Р	0,17	1:5
Лист	Листов 1	

Ф8А-I ГОСТ 5781-82 ℓ=422

Воронежский филиал ГИПРОДОРНИИ

Взам. инв. № | Подпись и дата | Инв. № подл.

Копировал: Кц- Формат А4

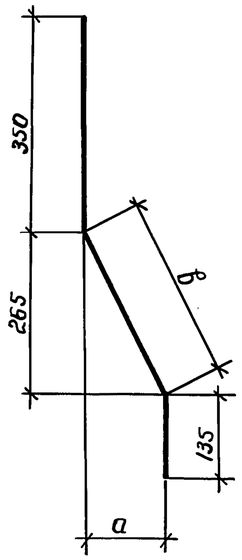

Размеры, мм			Масса, кг	Обозначение документа
а	в	ℓ		
140	300	785	3,02	3.503.1 - 109.93.1-46
105	285	770	2,96	-01
150	305	790	3,04	-02

ℓ - полная длина стержня

Разраб.	Михина			3.503.1 - 109.93.1-46
Проверил	Помазкова			
Нач.гр.	Помазкова			
Гл.инж.пр	Шапиро			Отогнутый стержень
Нач.отд	Свиридов			
Н.контр.	Семенкин			

Стадия	Масса	Масштаб
Р	см. табл.	1:10
Лист	Листов 1	

Ø25 А-II ГОСТ 5781-82

Воронежский филиал ГИПРОДОРНИИ

Копировал: Шин

Формат А4

Взам.инв.№ | Подпись и дата | Инв.№ подл.

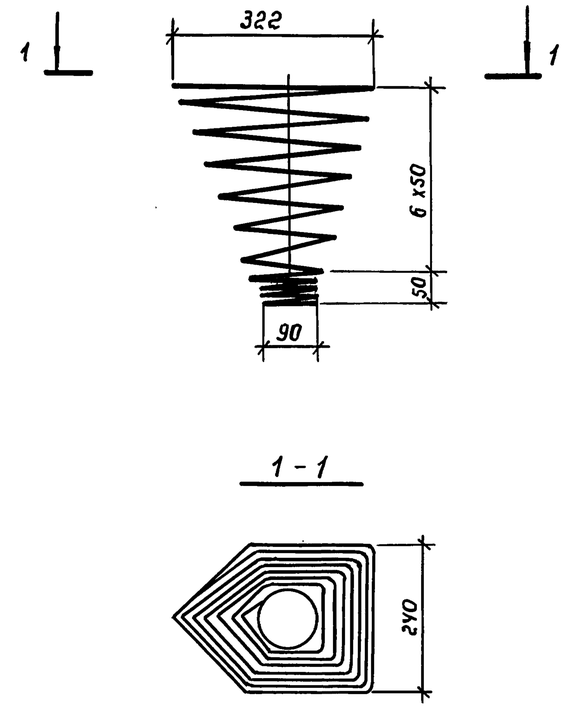

Разраб.	Михина			3.503.1 - 109.93.1-47
Проверил	Помазкова			
Нач.гр.	Помазкова			
Гл.инж.пр.	Шапиро			Спираль
Нач.отд.	Свиридов			
Н.контр.	Семенкин			

Стадия	Масса	Масштаб
Р	1,30	1:10
Лист	Листов 1	

Ø6 А-I ГОСТ 5781-82 ℓ=590

Воронежский филиал ГИПРОДОРНИИ

Копировал: Шин

Формат А4

Взам.инв.№ | Подпись и дата | Инв.№ подл.

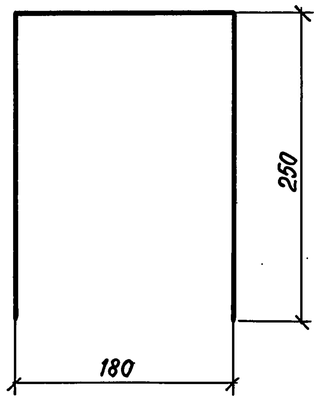

Полная длина стержня - 680 мм

Разраб.	Михина			3.503.1-109.93.1-48		
Проверил	Помазкова					
Нач. гр.	Помазкова					
Гл.инж.пр.	Шапиро			Отогнутый стержень	Стадия	Масса	Масштаб
Нач.отд.	Свиридов				Р	0,82	1:5
Н.контр.	Семенкин				Лист	Листов 1
				ф 14 А-II ГОСТ 5781-82	Воронежский филиал ГИПРОДОРНИИ	

Взам.инв.№ | Подпись и дата | Инв.№ подл.

Копировал | формат А4

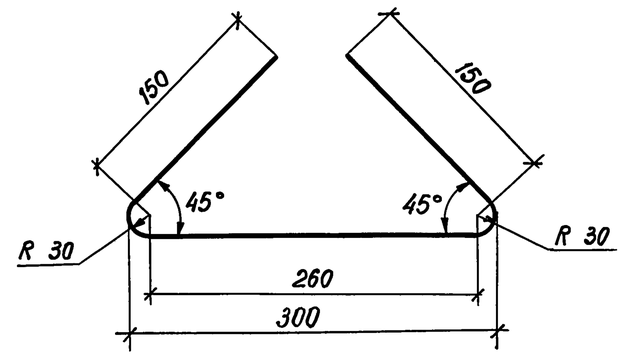

Полная длина стержня - 700 мм

Разраб.	Михина			3.503.1-109.93.1-49		
Проверил	Помазкова					
Нач. гр.	Помазкова					
Гл.инж.пр.	Шапиро			Отогнутый стержень	Стадия	Масса	Масштаб
Нач.отд.	Свиридов				Р	0,85	1:5
Н.контр.	Семенкин				Лист	Листов 1
				ф 14 А-II ГОСТ 5781-82	Воронежский филиал ГИПРОДОРНИИ	

Взам.инв.№ | Подпись и дата | Инв.№ подл.

Копировал | формат А4

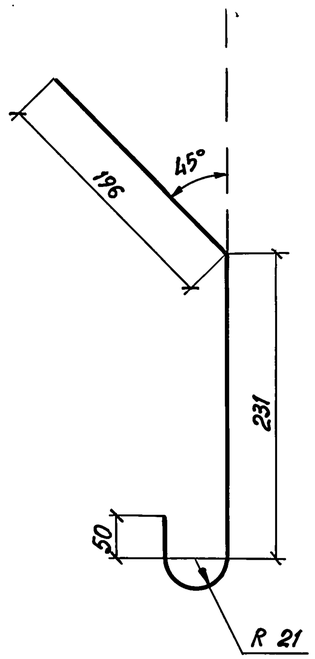

Полная длина стержня – 543 мм

Разраб.	Михина			3.503.1 - 109.93.1-50		
Проверил	Помазкова					
Нач. гр.	Помазкова					
Гл.инж.пр.	Шапиро			Отогнутый стержень	Стадия	Масса	Масштаб
Нач.отд.	Свиридов				Р	0,66	1:5
Н.контр.	Семенкин				Лист	Листов 1
				ф14 А-II ГОСТ 5781-82	Воронежский филиал ГИПРОДОРНИИ	

Взам. инв. № | Подпись и дата | Инв. № подл.

Копировал: | формат А4

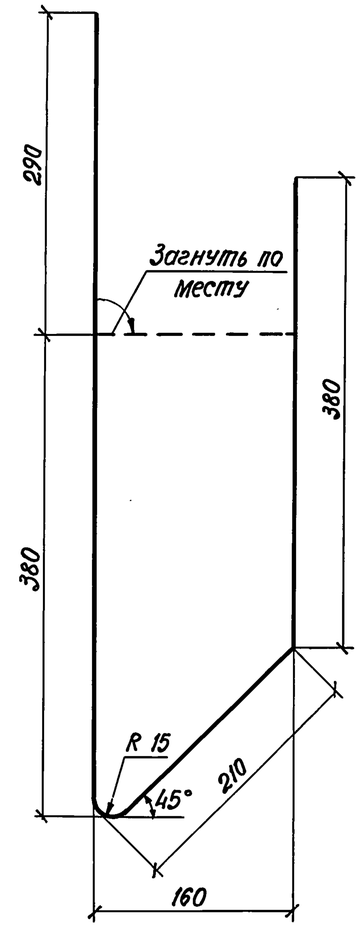

Полная длина стержня - 1270 мм

Разраб.	Михина			3.503.1 - 109.93.1-51		
Проверил	Помазкова					
Нач. гр.	Помазкова					
Гл.инж.пр.	Шапиро			Хомут	Стадия	Масса	Масштаб
Нач.отд.	Свиридов				Р	0,5	1:5
Н.контр.	Семенкин				Лист	Листов 1
				ф8 А-I ГОСТ 5781-82	Воронежский филиал ГИПРОДОРНИИ	

Взам. инв. № | Подпись и дата | Инв. № подл.

Копировал: | формат А4

Ц00079 54

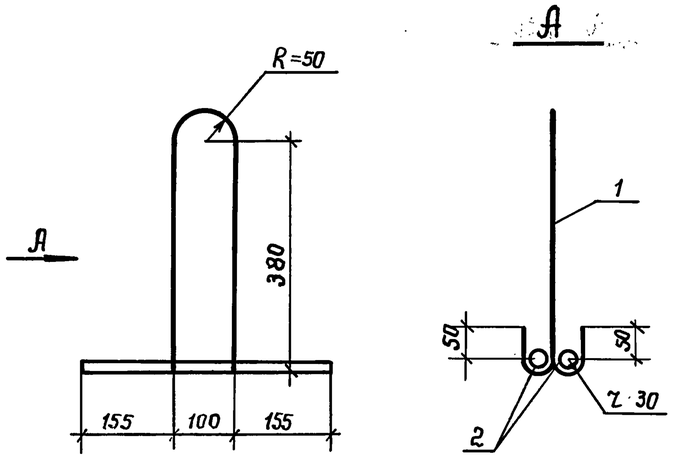

Поз.	Наименование	Кол.	Масса ед., кг	Обозначение документа
1	Ø 16 А-I ГОСТ 5781-82; ℓ=1146	1	1,81	3.503.1-109.93.1-52
2	Ø 16 А-I ГОСТ 5781-82; ℓ=410	2	0,65	-01

Разраб.	Михина			3.503.1-109.93.1-52
Проверил	Помазкова			
Нач. гр.	Помазкова			
Гл. инж. пр.	Шапиро			Стропповочное приспособление
Нач. отд.	Свиридов			
Н. контр.	Семенкин			
				Ø 16 А-I ГОСТ 5781-82

Стадия	Масса	Масштаб
Р	3,11	1:10
Лист	Листов 1	

Воронежский филиал ГИПРОДОРНИИ

Взам. инв. № | Подпись и дата | Инв. № подл.

Копировал: Ишин Формат А4

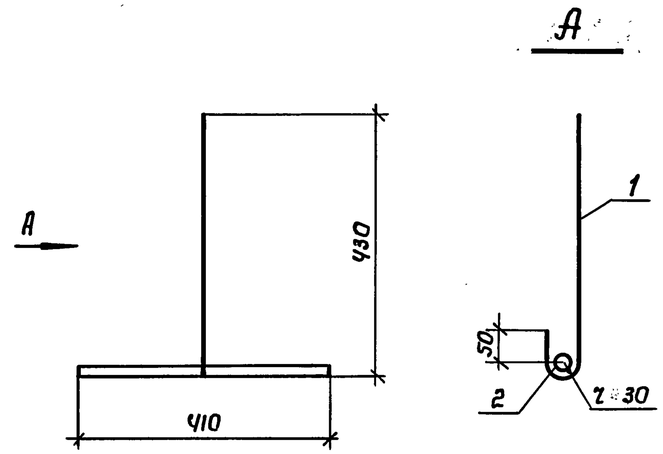

Поз.	Наименование	Кол.	Масса ед., кг	Обозначение документа
1	Ø 16 А-I ГОСТ 5781-82; ℓ=544	1	0,86	3.503.1-109.93.1-53
2	Ø 16 А-I ГОСТ 5781-82; ℓ=410	1	0,65	-01

Разраб.	Михина			3.503.1-109.93.1-53
Проверил	Помазкова			
Нач. гр.	Помазкова			
Гл. инж. пр.	Шапиро			Фиксирующий штырь
Нач. отд.	Свиридов			
Н. контр.	Семенкин			
				Ø 16 А-I ГОСТ 5781-82

Стадия	Масса	Масштаб
Р	1,51	1:10
Лист	Листов 1	

Воронежский филиал ГИПРОДОРНИИ

Взам. инв. № | Подпись и дата | Инв. № подл.

Копировал: Ишин Формат А4

Марка элемента	Изделия арматурные																Изделия закладные															Общий расход
	Арматура класса										Всего	Прокат марки				Всего	Арматура класса										Прокат марки			Всего	
	А-I			А-II								Ст3сп					А-I							А-II		Всего	Ст3сп		Всего		
	ГОСТ 5781-82											ГОСТ 103-76		ГОСТ 8509-86			ГОСТ 5781-82										ГОСТ 8509-86				
	ф6	ф8	Итого	ф10	ф12	ф18	ф20	ф25	ф28	Итого		полоса -12×120	Итого	уголок L160×12	Итого		ф12	ф14	ф16	ф18	ф28	ф32	Итого	ф14	Итого		уголок L160×12	Итого			
БС10-1,5		1,7	1,7	4,8		13,6				18,4	20,1	11,4	11,4			31,5	1,4						1,4			1,4				1,4	32,9
БС20-1,5		14,6	14,6			46,8				46,8	61,4					61,4	1,9						1,9			1,9				1,9	63,3
БС15-1,5		10,4	10,4			34,8				34,8	45,2					45,2	1,9						1,9			1,9				1,9	47,1
БС20-2,0		20,4	20,4			78,0				78,0	98,4					98,4		2,6					2,6			2,6				2,6	101,0
БС15-2,0		14,2	14,2			58,0				58,0	72,2					72,2		2,6					2,6			2,6				2,6	74,8
БС20-2,2		21,2	21,2			78,0				78,0	99,2					99,2			4,8				4,8			4,8				4,8	104,0
БС15-2,2		15,3	15,3			58,0				58,0	73,3					73,3			4,8				4,8			4,8				4,8	78,1
БС20-2,5		24,4	24,4			93,6				93,6	118,0					118,0				6,0			6,0			6,0				6,0	124,0
БС15-2,5		17,4	17,4			69,6				69,6	87,0					87,0				6,0			6,0			6,0				6,0	93,0
ЛСМ12-35Т6	7,3	71,2	78,5	9,8			88,5	15,0	406,8	520,1	598,6					598,6			7,7				7,7	30,4	30,4	38,1	135,2	135,2	135,2	173,3	771,9
БЛ81-1		74,2	74,2		246,8					246,8	321,0			238,1	238,1	559,1					51,5		51,5			51,5				51,5	610,6
БЛ81-2		74,2	74,2		269,4					269,4	343,6			238,1	238,1	581,7					51,5		51,5			51,5				51,5	633,2
БЛ81-3		74,2	74,2		273,5					273,5	347,7			238,1	238,1	585,8					51,5		51,5			51,5				51,5	637,3

Инв. № подл. | Подпись и дата | Взам. инв. №

Разработ.	Семенова		
Проверил	Помазкова		
Нач. гр.	Помазкова		
Гл.инж.пр.	Шапиро		
Нач.отд.	Свиридов		
Н.контр.	Семенкин		

3.503.1-109.93.1-РС

Ведомость расхода стали на сборные элементы

Стадия	Лист	Листов
Р		1

Воронежский филиал ГИПРОДОРНИИ